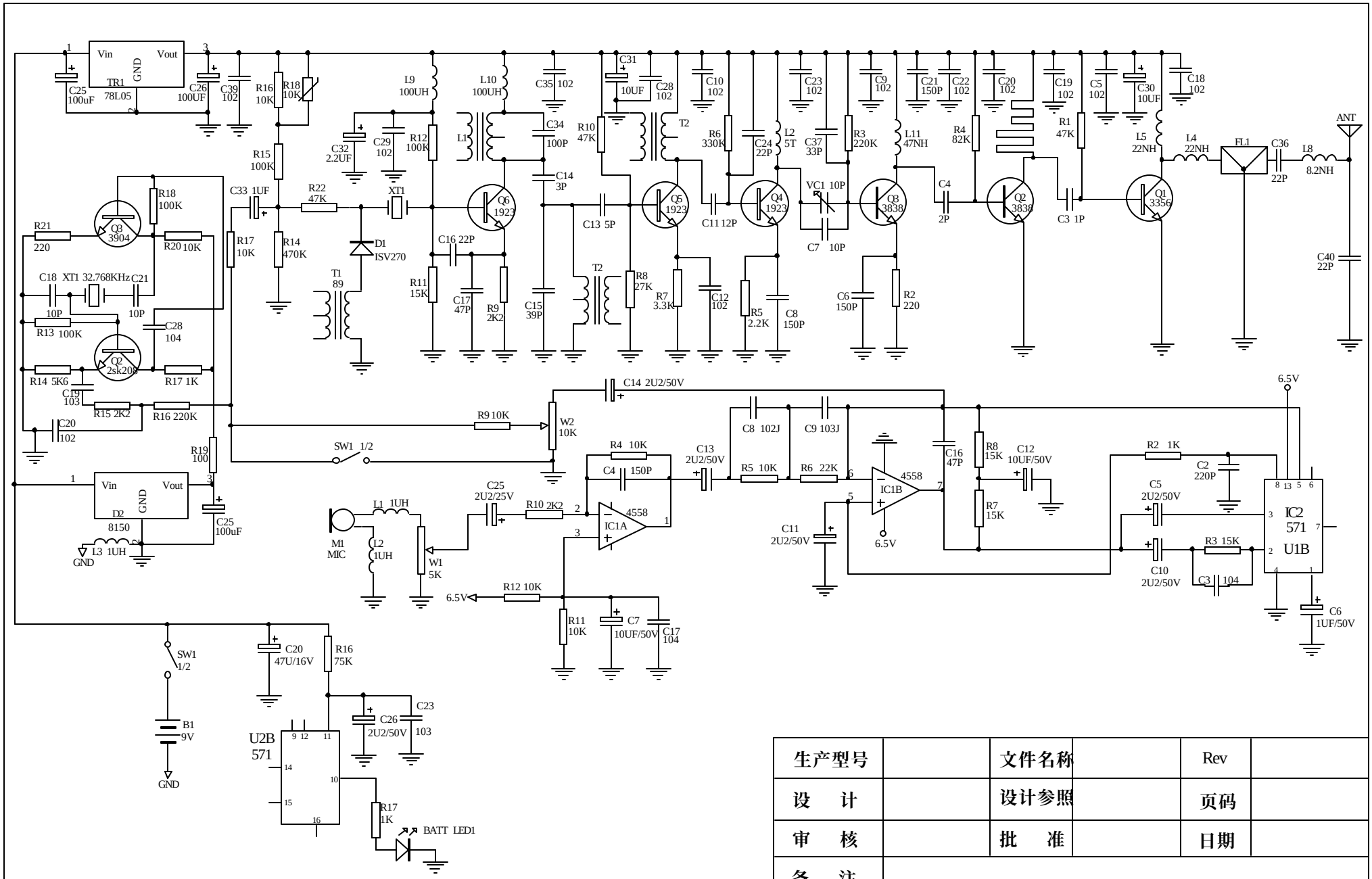

生产型号		文件名称		Rev	
设　计		设计参照		页码	
审　核		批　准		日期	
备　注					