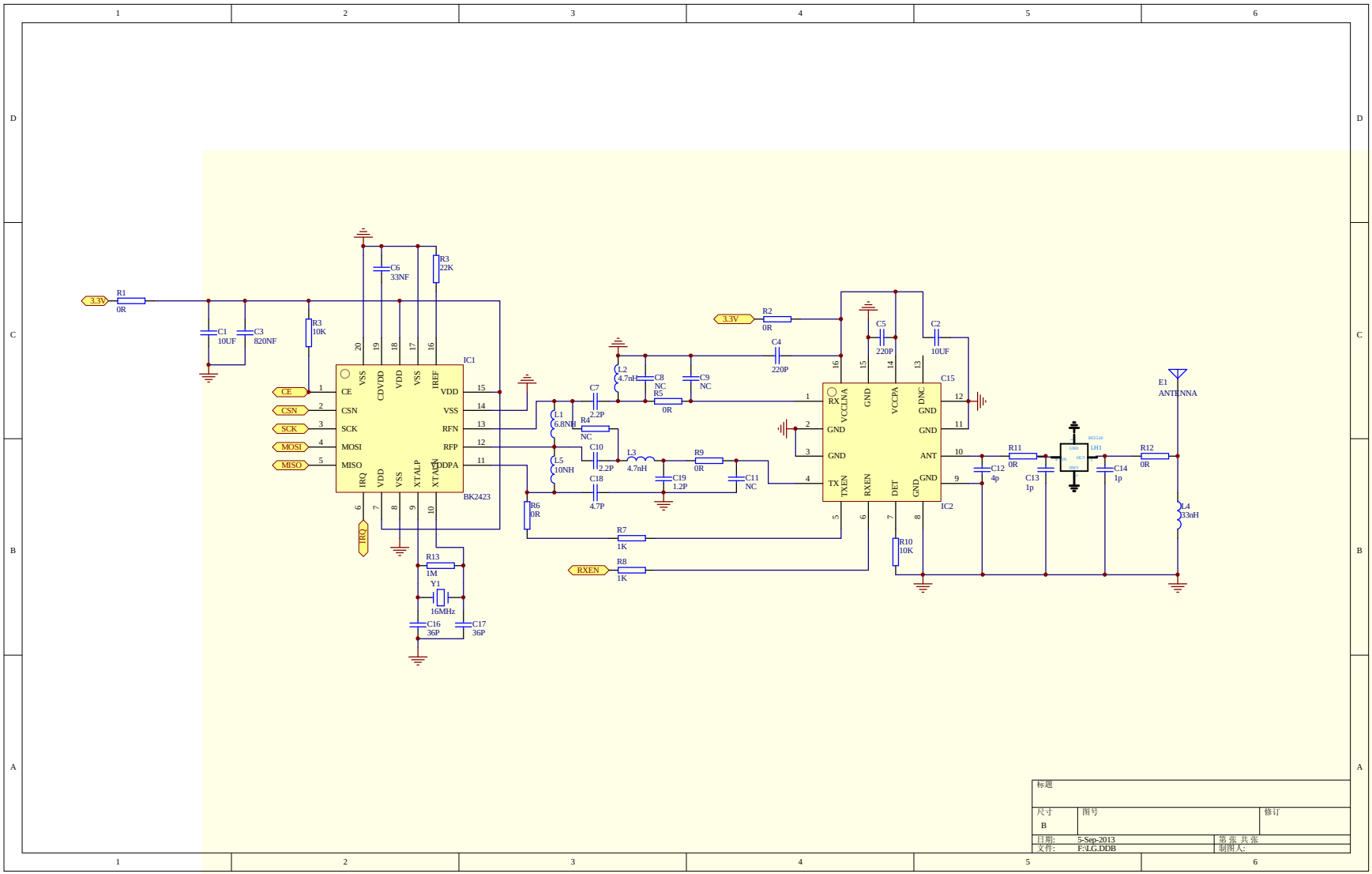

标题		
尺寸 B	图号	修订
日期: 5-Sep-2013	第 张 共 张	
文件: F:\LG.DDB	制图人:	

PDF pdfFactory www.fineprint.cn

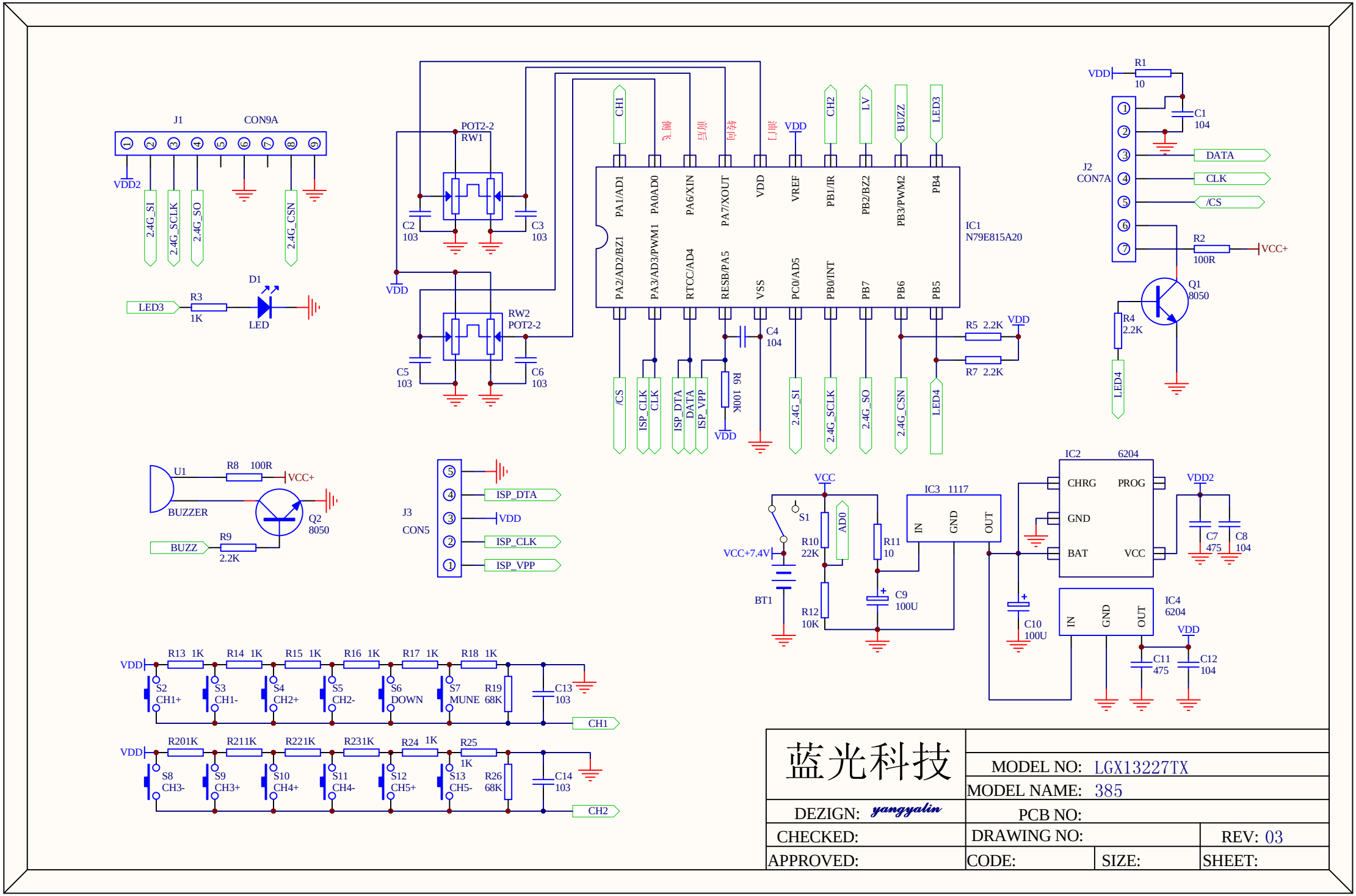

蓝光科技			
	MODEL NO: LGX13227TX		
	MODEL NAME: 385		
DEZIGN: yangyalin	PCB NO:		
CHECKED:	DRAWING NO:		REV: 03
APPROVED:	CODE:	SIZE:	SHEET: