front

www.pzent.net

UMWH-00001

© Belink Co. Ltd. 2010. All right reserved. PZent® is a registered trademark of Belink Co. Ltd. All other trademarks included here in are property of their respective owners. Design and specifications subject to change whtout notice.

User Manual

Wireless Audio Presentation **P20**

Table of Contents

16. Operation 21
17. Audio and LightsTransmitter 23
18. Audio and Lights Receiver 24
19. Copyright Notice 25
20. Approved Accessories 26
21. Notice to International Users 27
22. PZent Limited Warranty 28
Exclusions 29
Who Is Covered? 31
What Wil PZent Do? 32
What Other Limitations Are There? 34
23. Product Registration 36

เงื่อนไขการรับประกันสินค้า

ในบางพื้นที่หรือบางเขตไม่อนุญาตให้มีข้อจำกัด หรือข้อยกเว้นเกี่ยวกับความเสียหาย อันเนื่องมาจากอุบัติเหตุหรือความเสียหายที่เกิดขึ้นตามมา หรือไม่อนุญาตให้มีข้อจำกัดเกี่ยวกับช่วงระยะเวลาของการรับประกันแบบมีเงื่อนไข ดังนั้นข้อจำกัดดังกล่าวหรือข้อยกเว้นอาจใช้ไม่ได้ในกรณีของคุณ การรับประกันนี้จะให้เฉพาะสิทธิ์ตามกฎหมาย และคุณอาจจะได้รับสิทธิ์ตามความแตกต่างจากพื้นที่อื่น

Introduction

PZent-P20 headset is a set of masterpiece wireless audio presentation which enables conference representatives, interpreters and tour operators to move around freely without losing a word, even at a distance from the speaker or over ambient noise.

It provides crystal clear sound by eliminating background noise with the revolutionary noise cancellation technology and feed forward the pure sound while keeping the presenter's voice natural.

PZent-P20 consists of wireless transmitters and receivers, packaged in a rugged multi functional carry-case. The transmitter and receiver are contemporarily designed, lightweight and deliver crystal-clear audio quality in any environment. It also has a great range, covering more than 15 meters and the charger carry-case can transport or store the system fully charged so you can be up and running within minutes.

For further help, please contact PZent by visiting us at www.pzent.net or by sending email request to support@pzent.net

เงื่อนไขการรับประกันสินค้า

คุณจะได้รับคำแนะนำในการจัดส่งผลิตภัณฑ์หรืออุปกรณ์เสริมต่างๆ โดยศูนย์บริการของ PZent ที่ได้รับอนุญาต เพื่อการขอรับบริการ โดยต้องรวบรวมเอกสารดังต่อไปนี้ (ก) สำเนาใบเสร็จรับเงิน เอกสารการขาย หรือหลักฐานอื่นที่ใกล้เคียงได้กับหลักฐานการสั่งซื้อ (ข) คำอธิบายเกี่ยวกับปัญหา (ค) อีเมล์แอดเดรส และ หมายเลขโทรศัพท์

Care and Maintenance

- Please keep the PZent-P20 headset and all accessories out of the reach of small children.
- Do not to use other manufacturer's power supplies or adapters with the PZent-P20.
- Do not attempt to open the outer casing of the transmitters & receivers.
- Do not clean the PZent-P20 set with harsh chemicals, and keep it away from liquids.
- Do not expose the PZent-P20 to extreme temperatures.
- Do not paint or apply coatings or stickers to the PZent-P20, as you might affect moving parts, damage internal components, or block or impede the microphones.

เงื่อนไขการรับประกันสินค้า

ผู้ที่ได้รับความคุ้มครอง

การรับประกันนี้จะคุ้มครองเฉพาะผู้บริโภคที่ซื้อจากตัวแทนจำหน่ายของ **PZent** และไม่สามารถโอนเปลี่ยนความเป็นเจ้าของได้ **PZent** อาจขอหลักฐานการซื้อจากตัวแทนจำหน่าย การซื้อสินค้าจากตัวแทนจำหน่ายที่ไม่ได้รับอนุญาตของ **PZent** การรับประกันนี้จะถือเป็นโมฆะ

Technical Specifications

Specifications	Transmitter
LED Indicators	Power / Paring / Headsets & Mobile Status
Frequency Band	2.403-2.477GHz(38channels)
DSP	Dual-Mic Noise Canceller
RF Output	1 mW
Working Range	≤ 15m (49.2ft)
Operarting Temperature	0º C to 50 Cº
Operating Time	≤ 6 hours
Humidity	5% to 90% Non-Condensing
Dimensions	28W x 40L x 68H
Weight	21 grams

เงื่อนไขการรับประกันสินค้า

ข้อยกเว้น

การสึกหรอโดยปกติ การบำรุงรักษา ซ่อมแซม และเปลี่ยนชิ้นส่วน อันเนื่องมาจากอายุการใช้งานโดยปกติ ไม่รวมอยู่ในความคุ้มครองนี้

การใช้งานที่ไม่เหมาะสมและผิดวัตถุประสงค์ ข้อบกพร่องหรือความเสียหายที่เกิดจาก: (ก) การใช้งานที่ไม่เหมาะสม การเก็บรักษา นำไปใช้ในทางที่ผิดหรือไม่เหมาะสม อุบัติเหตุหรือความประมาท รวมถึงความเสียหายทางกายภาพ (รอยแตกร้าว รอยขีดข่วน ฯลฯ) บนพื้นผิวผลิตภัณฑ์ที่เกิดจากการใช้งานที่ผิดวัตถุประสงค์; (ข) สัมผัสกับของเหลว น้ำ ฝน ความชื้นหรือเหงื่อ ทราย สิ่งสกปรก อุณหภูมิที่สูงเกินไปและอาหาร (ค) ในกรณีที่ใช้ผลิตภัณฑ์ในทางที่ไม่ปกติหรือผิดเงื่อนไข หรือ (ง) ข้อบกพร่องอื่นๆ หรือ ความเสียหายจากการกระทำที่ไม่ได้เกิดจากความผิดของ PZent จะไม่รวมอยู่ในความคุ้มครอง

การใช้ผลิตภัณฑ์และอุปกรณ์เสริมที่ไม่ได้รับการรับรองจาก PZent ความบกพร่องหรือความเสียหายที่เป็นผลมาจากการใช้งานที่ไม่ใช่ผลิตภัณฑ์ของ PZent หรือผลิตภัณฑ์ที่ได้รับการรับรอง อุปกรณ์เสริมหรืออุปกรณ์เชื่อมต่อ ไม่รวมอยู่ในความคุ้มครอง

Technical Specifications

Specifications	Charger Case
LED Indicators	Power / Charging Status
Input Power	100-240Vac 0.55a 50-60Hz
Output Power	5V 3A
Operarting Temperature	0º C to 50 Cº
Charging Time	≤ 3 hours
Humidity	5% to 90% Non-Condensing
Dimensions	90W x 450L x 386H
Weight	2.77 kilograms

คำเตือนสำหรับผู้ใช้งานต่างประเทศ

ก่อนการเดินทางไปต่างประเทศ โปรดตรวจสอบก่อนว่าอแดปเตอร์ที่ใช้อยู่สามารถรองรับการใช้งานในต่างประเทศได้หรือไม่

Transmitter Components

ⓐ Power button
ⓑ Volume- button
ⓒ Volume+ button
ⓓ Red/blue LED
ⓔ Charging port
ⓕ Channel Botton
ⓖ Speaker
ⓗ Ear bud
ⓘ Hold button
ⓙ Microphone

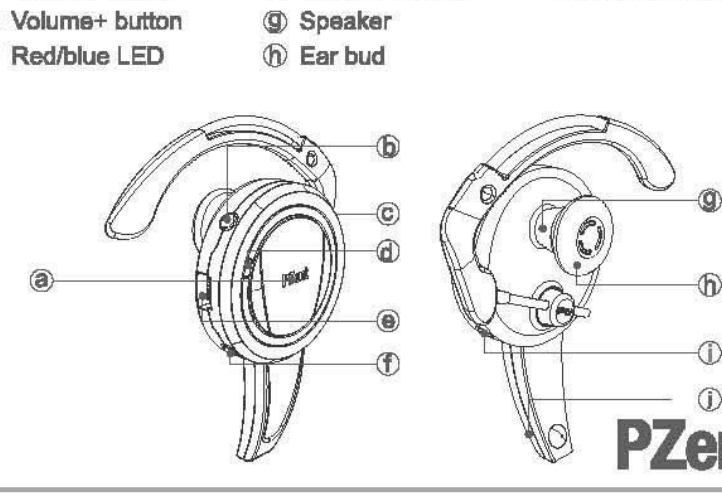

ลิขสิทธิ์

ผลิตภัณฑ์ทั้งหมดของ Pzent และข้อมูลในคู่มือฉบับนี้ได้รับการคุ้มครองตามกฎหมาย ห้ามทำการคัดลอก ดัดแปลง ทำซ้ำหรือจำหน่ายข้อมูลของอุปกรณ์ที่เกี่ยวข้องกับผลิตภัณฑ์ PZent หรือข้อมูลใดๆ โดยไม่ได้รับอนุญาตอย่างเป็นทางการและเป็นลายลักษณ์อักษรจากบริษัทบีลิงค์ ผู้ฝ่าฝืนอาจถูกดำเนินคดีทางกฎหมาย

Charger Case Components

Before using your PZent-P20 headset, you must fully charge the headset. Charge the PZent-P20 by using multifunctional carry case. It can charge and store your transmitters and receivers all in one. The PZent-P20 is powered by an internal lithium-ion polymer battery.

ⓐ Power button
ⓑ Selection Botton
ⓒ Mute button
ⓓ Red/blue LED

สัญญาณไฟและเสียงของอุปกรณ์ส่งสัญญาณ

สถานะ	สัญญาณเสียง	สัญญาณไฟ
เปิดเครื่อง	เสียงยาว	● → ●
ปิดเครื่อง	เสียงยาว	● → ○
พร้อมใช้งาน		◑
จับคู่		● → ●
ปิดไมโครโฟน	เสียงสั้น	◑
ปรับระดับเสียง	เสียงสั้น	
ระดับเสียงดังสุดหรือเบาสุด	เสียงยาว	
แบตเตอรี่ต่ำ	เสียงยาว	◑

○ ไม่มีไฟ ◑ ไฟกระพริบสีแดง ● ไฟสีแดง ◑ ไฟกระพริบสีน้ำเงิน ● ไฟสีน้ำเงิน

Charge the Battery

3. When the battery is fully charged, the red indicator light turns off and then the green indicator light is displayed instead.
4. The fully charged battery has power for up to 6 hours of talk-time. However, the times may vary with different compatible usage settings, usage styles, and environments. When battery power becomes low while the headset is in use, you will hear a short beep every 10 seconds.

Notes: Apart from charging the charger case with AC/DC wall adapter, PZent allows you to charge via car charger approved by PZent.

การใช้งาน

การปรับที่เกี่ยวหู ที่เกี่ยวหูสามารถปรับขึ้นหรือลง ขยับซ้าย/ขวา และหมุนได้ 180 องศา สามารถใช้งานได้ทั้งกับหูข้างซ้ายและหูข้างขวา เพื่อความกระชับกับหู ชุดบรรยายสามารถปรับให้เหมาะสมเพื่อความสะดวกสบาย โดยขยับที่เกี่ยวหูเลื่อนขึ้นหรือลงตามตำแหน่งของชุดบรรยาย เพื่อให้เหมาะกับหูของคุณ (ดังที่แสดงด้านล่าง)

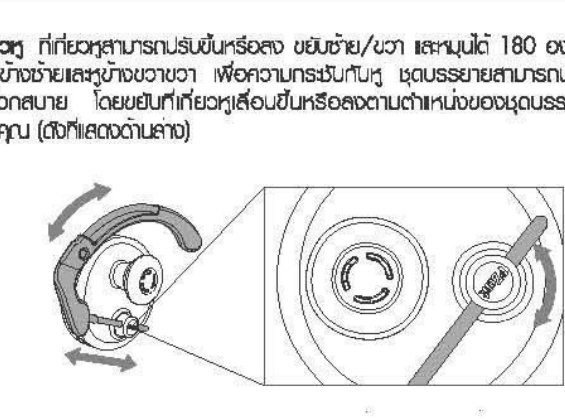

Turning the Headset On and Off

To turn the headset on, press and hold the power ON/OFF button for about 2 seconds until the red LED illuminates. The headset will play an ascending tone and the red LED will flash blue indicating that is ready to pair.

To turn the headset off, press and hold the power ON/OFF button for about 2 seconds until the blue flashing light turns off. The headset will play a descending tone and then shut off.

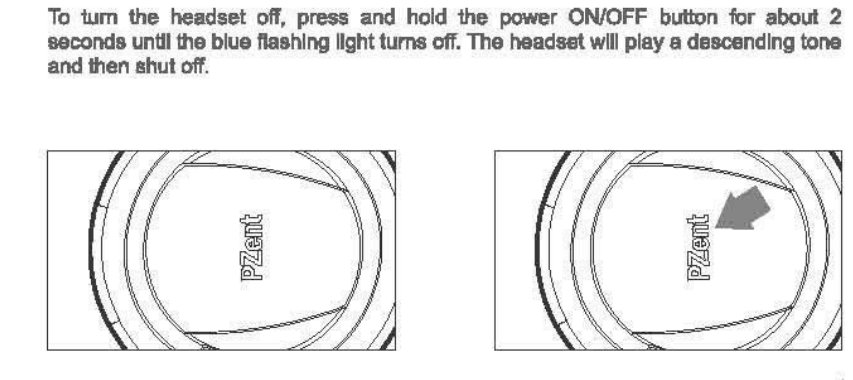

การจับคู่ตัวส่งสัญญาณกับตัวรับสัญญาณ

1. เปิดเครื่องส่งสัญญาณ แล้วชุดบรรยายจะมีเสียงสัญญาณดังขึ้นและไฟจะเปลี่ยนจากสีแดงเป็นสีน้ำเงิน เพื่อแสดงว่าพร้อมสำหรับการใช้งาน
2. กดค้างปุ่มเปิด/ปิด ในตัวรับสัญญาณ จนกระทั่งมีไฟสีน้ำเงินกระพริบขึ้น เพื่อแสดงว่าเครื่องพร้อมสำหรับการจับคู่
3. เมื่อเปิดอุปกรณ์รับสัญญาณ PZent-P20 ตัวเครื่องจะทำการเชื่อมต่อกับตัวส่งสัญญาณเสียงล่าสุดโดยอัตโนมัติ (ถ้ามี)
4. หากตัวส่งสัญญาณล่าสุดอยู่นอกสัญญาณหรือไม่สามารถใช้งานได้ ตัวรับสัญญาณจะค้นหาตัวส่งสัญญาณเสียงที่อยู่ใกล้ที่สุดโดยอัตโนมัติ
5. เมื่อไฟสัญญาณกระพริบช้าลง (2 ครั้งต่อ 5 วินาที) แสดงว่าเครื่องรับสัญญาณเชื่อมต่อกับตัวรับสัญญาณแล้ว และพร้อมที่จะใช้งาน

Switching between Transmitter

PZent-P20 receiver will switch to connect to either transmitter 1 or transmitter 2 by pressing the SEL button on the receiver.

ข้อมูลแบตเตอรี่

ชุดบรรยายใช้พลังงานจากลิเธียมไอออนแบตเตอรี่ ที่สามารถชาร์จและนำกลับมาใช้ใหม่ได้กว่าร้อยครั้ง โดยที่แบตเตอรี่จะเสื่อมสภาพลงตามอายุการใช้งาน การชาร์จแบตเตอรี่ควรใช้อุปกรณ์ชาร์จที่ได้รับการรับรองจาก PZent เท่านั้น

คำเตือน: กรุณาอย่าพยายามถอดแบตเตอรี่ออกจากชุดบรรยาย และใช้เครื่องชาร์จที่ได้รับการรับรองจาก PZent เท่านั้นเพื่อเพิ่มประสิทธิภาพในการใช้งาน โดยเฉพาะการใช้อุปกรณ์ชาร์จประเภทอื่นที่ไม่ได้รับการรับรองหรือการรับประกันจาก PZent อาจเป็นอันตรายได้ เมื่อถอดสายไฟจากอุปกรณ์เหล่านั้น
ห้ามใช้อุปกรณ์ชาร์จที่มีข้อบกพร่อง อย่าทิ้งชุดบรรยายไว้ในที่ร้อนหรือเย็นเช่น การทิ้งชุดบรรยายไว้ในรถที่จอดอยู่ในสภาพอากาศที่ร้อนหรือเย็นจัด จะส่งผลให้ประสิทธิภาพและอายุการใช้งานของแบตเตอรี่ลดลง พยายามเก็บแบตเตอรี่ไว้ที่อุณหภูมิระหว่าง 15°C ถึง 15°C (59°F ถึง 77°F) การใช้แบตเตอรี่ที่ร้อนหรือเย็นเกินไป อาจทำให้ชุดบรรยายไม่สามารถทำงานได้ชั่วคราว แม้ว่าแบตเตอรี่นั้นจะมีประจุเต็มอยู่แล้วก็ตาม
อย่าทิ้งแบตเตอรี่ในกองไฟเนื่องจากอาจเกิดการระเบิด แบตเตอรี่อาจระเบิดหากเกิดความเสียหาย

Operation

Holding the microphone. While on presenting, press the hold button to mute your microphone. Press the hold button again to unmute your microphone.

Muting the speaker. While on listening press the mute button to mute your microphone. Press the mute button again to unmute your receiver.

Adjusting the microphone volume. To increase or decrease the microphone volume, press the + or - button.

Adjusting the speaker volume. To increase or decrease the speaker volume, press the + or i- button.

การชาร์จแบตเตอรี่

1. ต่ออุปกรณ์แหล่งสัญญาณไฟเข้ากับกระเป๋าชาร์จ และทำการเสียบปลั๊กกับผนัง
2. ทำการเสียบอุปกรณ์ส่งสัญญาณหรืออุปกรณ์รับสัญญาณเข้ากับหัว USB ของกระเป๋าชาร์จ ไฟสีแดงจะปรากฏขึ้นในขณะที่ทำการชาร์จไฟให้กับชุดบรรยาย หากสัญญาณไฟไม่ปรากฏให้ทำการถอดปลั๊กและเสียบดูอีกครั้งหนึ่ง โดยกระเป๋าชาร์จนี้สามารถชาร์จไฟแบตเตอรี่ชุดบรรยายให้เต็มได้ภายใน 2 ชั่วโมง

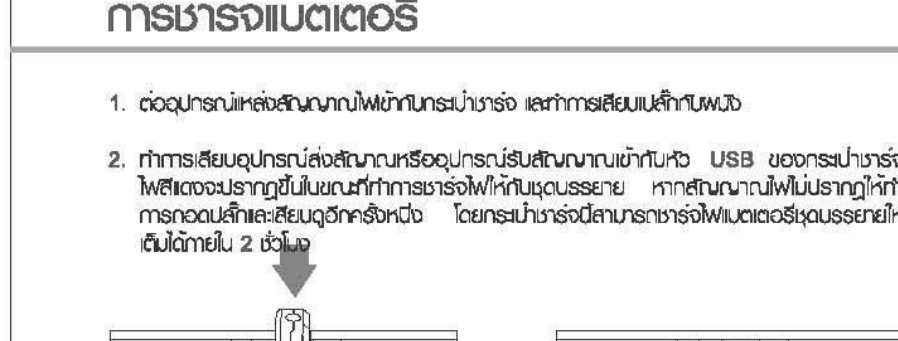

Audio and Lights Receiver

Status	Audio Tones	Indicator Lights
Press Power On	Long tone	● → ●
Press Power Off	Long tone	● → ○
Ready		◑
Loss signal	Short tone	◑
Paring mode		● → ●
No transmitter paired	Short tone	◑ → ◑
Mute mode	Short tone	◑
Press Volume	Short tone	
Volume at min or max	Long tone	
Low battery	Long tone	◑

○ none light ◑ red flash ● red light ◑ blue flash ● blue light

ชุดอุปกรณ์รับสัญญาณ

ⓐ ปุ่ม Power
ⓑ ปุ่มลดระดับเสียง
ⓒ ปุ่มเพิ่มระดับเสียง
ⓓ ปุ่ม Hold
ⓔ ช่องเสียบชาร์ตแบตเตอรี่
ⓕ ปุ่ม Channel
ⓖ ลำโพง
ⓗ ฟองน้ำหูฟัง
ⓘ ปุ่ม Hold
ⓙ ไมโครโฟน

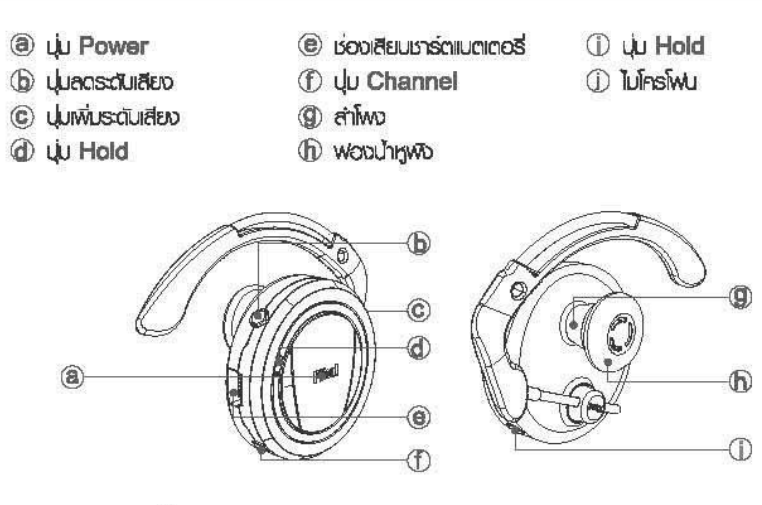

Approved Accessories

It is critical to use PZent-branded adapters and power supplies only. Use of non-approved products may cause safety hazards and damage your personal electronic devices. PZent is not responsible for devices damaged while using non-approved products and or accessories. The use of non-PZent-branded accessories (e.g. power adapters and power cables) with your PZent-P20 will void your warranty. For a list of approved PZent accessories, please visit us at:

www.pzent.net

ชุดอุปกรณ์

ชุดบรรยาย PZent - P20 ประกอบด้วย:

ⓐ อุปกรณ์ส่งสัญญาณ 2 เครื่อง (PTWH-00001)
ⓑ อุปกรณ์สรับสัญญาณ 20 เครื่อง (PRWH-00001)
ⓒ ฟองน้ำหูฟัง 100 ชิ้น (HSEB-00001)
ⓓ อุปกรณ์แปลงสัญญาณไฟ 1 ชิ้น (DCSA-00001)
ⓔ กระเป๋าชาร์ตไฟ 1 ใบ (PCCS-00001)
ⓕ คู่มือการใช้งาน 1 เล่ม (UMWH-00001)
ⓖ ใบรับประกัน 1 ใบ (PWC-00001)

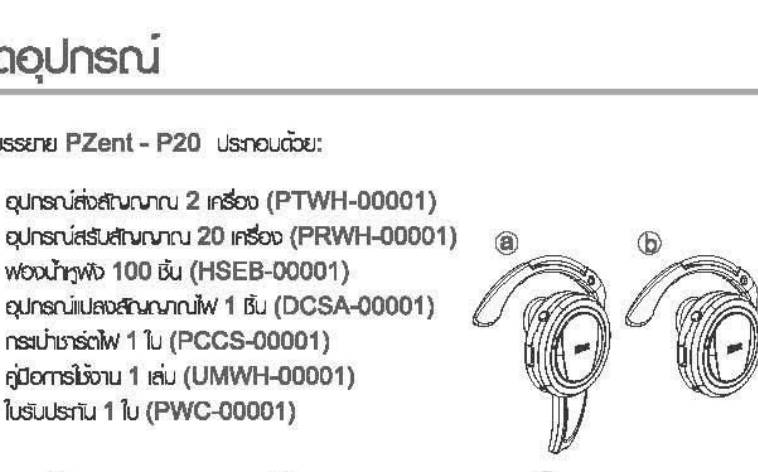

PZent Limited Warranty

Subject to the exclusions contained below, Belink Co. Ltd. warrants PZent-branded products to be free from defects in materials and workmanship under normal consumer usage for the period(s) outlined below. All PZent products are covered by a limited warranty for 1 year against defective workmanship.

ข้อมูลจำเพาะด้านเทคนิค

รายละเอียด	อุปกรณ์รับสัญญาณ
ไฟแอลอีดี	สถานะต่างๆ
ช่องความถี่	2.4-2.5 กิโลเฮิรตซ์ (38 ่องสัญญาณ)
ระดับความดังเสียง	10 มิลลิวัตต์
ระยะใช้งาน	15 เมตร (49.2 ฟุต)
อุณหภูมิใช้งาน	0º C to 50 Cº
อายุแบตเตอรี่	≤ 6 ชั่วโมง
ความชื้นใช้งาน	5% ถึง 90%
ขนาด	26ก x 40ย x 40ส
น้ำหนัก	19 กรัม

PZent Limited Warranty

Unauthorized Service or Modification. Defects or damages resulting from service, testing, adjustment, installation, maintenance, alteration, or modification in any way by someone other than a PZent representative or someone from an authorized service center, are excluded from coverage.

Altered Products. Products or accessories with (a) serial numbers or date tags that have been removed, altered, or obliterated; (b) broken seals or seals that show evidence of tampering; (c) mismatched serial numbers; or (d) nonconforming or non-PZent housings or components, are excluded from coverage.

Communication Services. Defects, damage, or the failure of products or accessories due to any communication service or signal you may subscribe to or use with the products, accessories is excluded from coverage.

ใบรับรอง

PZent-P20 ได้รับการรับรองจาก CE และ FCC เพื่อความปลอดภัยและความน่าเชื่อถือ

การเปลี่ยนแปลงหรือดัดแปลงอุปกรณ์ที่ไม่ได้รับอนุญาต อาจทำให้เครื่องลดความสามารถในการทำงานลง ซึ่งถือว่าการรับประกันนี้เป็นโมฆะ

PZent Limited Warranty

What Will PZent Do?

PZent will refund 100% of any order (or portion thereof) if canceled or changed before the order is processed for shipping, generally within 1 business day.

For orders filled and shipped correctly, PZent will issue a Return Authorization Code up to 30 days after the initial order date and refund 100% of the purchase price on receipt (such receipt of returned items must be within 30 days of issuance of the Return Authorization) of intact and unopened items. Please note return postage in this case must be pre-paid.

For orders received damaged or not properly filled, PZent will, up to 30 days after the initial order date, issue postage paid shipping authorizations for the incorrect and/or damaged items and ship the correct items at no cost.

Returns will need to be repacked in original packaging with the original packing slip, so please retain these materials. Further shipping instructions and shipping address will be given by email or over the phone with the Return Authorization Code.

For additional information, please visit us at:

www.pzent.net

คำเตือน - ระดับเสียง:หลีกเลี่ยงระดับเสียงที่เป็นอันตรายต่อการรับฟัง

การใช้ชุดหูฟังในระดับเสียงที่ดังต่อเนื่องยาวนานอาจส่งผลต่อความสามารถในการได้รับฟังของผู้ฟัง ซึ่งอาจทำให้สูญเสียการได้ยินไป (NIHL - สภาวะการสูญเสียการได้ยิน) สภาวะ NIHL อาจเกิดขึ้นได้ หากใช้ชุดหูฟังในระดับเสียงสูงสุดหรือดังมากต่อเนื่องยาวนานกว่า 5 นาทีต่อวัน หรือใช้ในระดับเสียงปานกลางต่อเนื่องยาวนานเกินกว่า 1 ชั่วโมงต่อวัน โดยทั่วไปหูของมนุษย์จะปรับให้เข้ากับเสียงที่ฟัง แต่หากเสียงที่ได้รับดังเกินกว่าระดับเสียงที่กำหนด ติดต่อกันเป็นเวลานานก็จะทำให้เกิดอันตรายต่อการรับฟังได้ การฟังเสียงในระยะใกล้แม้จะเป็นในระดับเสียงที่เบา ก็อาจทำให้สูญเสียสภาวะในการรับฟังได้

เช่นเดียวกับชุดสเตอริโอหรือชุดเครื่องเสียงอื่นๆ ควรเลือกรับฟังในระดับเสียงที่เหมาะสม กรุณาอย่าเปิดในระดับเสียงดัง

PZent Limited Warranty

What Other Limitations Are There?

ANY IMPLIED WARRANTIES, INCLUDING WITHOUT LIMITATION THE IMPLIED WARRANTIES OF MERCHANTABILITY AND FITNESS FOR A PARTICULAR PURPOSE, SHALL BE LIMITED TO THE DURATION OF THIS LIMITED WARRANTY, OTHERWISE THE REPAIR REPLACEMENT, OR REFUND AS PROVIDED UNDER THIS EXPRESS LIMITED WARRANTY IS THE EXCLUSIVE REMEDY OF THE CONSUMER, AND IS PROVIDED IN LIEU OF ALL OTHER WARRANTIES, EXPRESS OR IMPLIED. IN NO EVENT SHALL PZENT BE LIABLE, WHETHER IN CONTRACT OR TORT (INCLUDING NEGLIGENCE) FOR DAMAGES IN EXCESS OF THE PURCHASE PRICE OF THE PRODUCT OR ACCESSORY, OR FOR ANY INDIRECT, INCIDENTAL, SPECIAL OR CONSEQUENTIAL DAMAGES OF ANY KIND, OR LOSS OF REVENUE OR PROFITS, LOSS OF BUSINESS, OR OTHER FINANCIAL LOSS ARISING OUT OF OR IN CONNECTION WITH THE ABILITY OR INABILITY TO USE THE PRODUCTS OR ACCESSORIES TO THE FULL EXTENT THESE DAMAGES MAY BE DISCLAIMED BY LAW.

ข้อมูลทั่วไปเพื่อความปลอดภัย

เพื่อความปลอดภัยในการทำงานและการใช้ผลิตภัณฑ์ กรุณาอ่านและปฏิบัติตามข้อมูลในคู่มือก่อนการใช้งาน

ไม่ควรเปิดฝาของผลิตภัณฑ์ PZent-P20 เพื่อหลีกเลี่ยงการโดนกระแสไฟฟ้าดูด

ใช้เฉพาะผลิตภัณฑ์ที่ได้รับการอนุมัติหรือได้รับการรับรองจาก PZent เท่านั้น รวมถึงอุปกรณ์เสริมและส่วนประกอบต่างๆ กับ PZent-P20 เท่านั้น เพื่อความเหมาะสมในการใช้งานผลิตภัณฑ์

Product Registration

Register products online at:

www. pzent.net/product/registration

or by phone: +662 954 2245

Product registration is an important step towards enjoying your new PZent product. Registering helps us facilitate warranty service and permits us to contact you should your product require and update or other service. Your serial number can be found on the inside of the back cover of this manual.

Please retain your original dated sales receipt for your records. For warranty service of your product you will need to provide, at a minimum, a copy of your dated sales receipt with the specified product to confirm warranty status.

Back

Table of Contents

1. General Safety In formation 3
2. Introduction 4
3. Warning 5
4. Care and Maintenance 6
5. Certification 7
6. Technical Specifications 8
7. What's Included 11
8. Transmitter Components 12
9. Receiver Components 13
10. Charger Case Components 14
11. Charge the Battery 15
12. Battery Inforamation 17
13. Turning the Headset On and Off 18
14. Pairing the Transmitter to Receiver 19
15. Switching between Transmitter 20

General Safety Information

FOR THE SAFE AND SUCCESSFUL OPERATION AND USE THIS PRODUCT, PLEASE READ AND FOLLOW THE INFORMATION CONTAINED IN THIS MANUAL BEFORE USE.

Do not open the PZent-P20 headset as contents may cause electric shock.

Only use approved PZent-branded or certified products, accessories and components with your PZent-P20 headset to ensure proper operation

การลงทะเบียนผลิตภัณฑ์

ลงทะเบียนผลิตภัณฑ์ออนไลน์ได้ที่:

www. pzent.net/product/registration

หรือทางโทรศัพท์: +662 954 2245

การลงทะเบียนสินค้าออนไลน์มีความสำคัญต่อสินค้าตัวใหม่ของคุณ การลงทะเบียนจะช่วยอำนวยความสะดวกเกี่ยวกับบริการด้านการรับประกันสินค้า การติดต่อและการเปลี่ยนแปลงสถานะหรือบริการต่างๆ เมื่อได้ทำการลงทะเบียนออนไลน์อย่างสมบูรณ์ การรับประกันจะขยายระยะเวลาเพิ่มเป็น 15 เดือน สามารถพบ serial number ได้ที่ด้านหลังปกของคู่มือนี้

กรุณาเก็บใบเสร็จรับเงิน(ต้นฉบับ)ที่แสดงวันที่ซื้อสินค้าของคุณไว้ สำหรับบริการการรับประกันสินค้า หรืออย่างน้อยต้องมีใบเสร็จรับเงิน(สำเนา)ที่แสดงวันที่การขายสินค้า เพื่อยืนยันสถานะการรับประกันสินค้า

WARNING - Volume Levels: Always Protect Your Hearing

The success long-term use of any headset or speakers at high volumes can potentially affect a user' s hearing capacity. This can result in Noise Induced Hearing Loss ("NIHL"). NIHL may occur if a headset is used at maximum or high volumes for more than five (5) minutes per day and if medium volumes are used for (1) hour per day. The human ear will typically adapt to a constant volume level set on a headset speaker. If this volume is changed to a higher level, it may, over time, result in damage to the ear even though no discomfort is felt. Exposure to sound at a close range, even at lower levels, could potentially result in hearing loss. The PZent-P20 headset can reach a maximum volume of approximately 80 decibels.

Like sterios and other sound emitting products that use speakers, please exercise personal care to select a comfortable volume. Please do not use this at high volume levels.

เงื่อนไขการรับประกันสินค้า

ข้อจำกัดอื่นๆ

การรับประกันใดๆ แบบเป็นนัยหรือการรับประกันความสามารถเชิงพาณิชย์ และการรับประกันความเหมาะสมในการใช้งานอาจถูกจำกัดด้วยระยะเวลาในใบรับประกันนี้ อีกทั้งการเปลี่ยนและซ่อมแซม หรือการคืนเงินให้ภายใต้ข้อจำกัดของการรับประกัน จะชดเชยเงินพิเศษให้กับผู้บริโภคแล้วการรับประกันอื่นๆแทนทั้งโดยชัดแจ้งและโดยนัย ในใบรับประกันนี้ PZent จะไม่รับผิดชอบต่อการละเมิดสัญญา (รวมถึงความประมาท) สำหรับความเสียหายที่เพิ่มขึ้นของราคาซื้อของสินค้า หรืออุปกรณ์เสริม หรือทางอ้อม โดยบังเอิญ ความพิเศษ หรือผลสืบเนื่องทุกประเภท หรือการสูญเสียรายได้ หรือกำไร การสูญเสียธุรกิจ หรือการสูญเสียอื่นๆ ที่เกิดขึ้นจากการเงิน หรือเกี่ยวข้องกับความสามารถ หรือความไม่สามารถใช้สินค้า หรืออุปกรณ์เสริมได้ และส่งผลเสียหายเหล่านี้จะไม่สามารถเคลมคืนได้ตามกฎหมาย

Certification

The PZent-P20 is certified by CE and FCC for safety and reliability.

Unauthorized changes or modifications to this device may impair your ability to operate this device and will void the warranty.

This device complies with Part 15 of the FCC Rules. Operation is subject to the following two conditions: (1) this device may not cause harmful interference, and (2) this device must accept any interface received, including interference that may cause undesired operation.

เงื่อนไขการรับประกันสินค้า

การดูแลผลิตภัณฑ์ของเรา

PZent จะทำการคืนเงิน 100% ของการสั่งซื้อ (หรือส่วนหนึ่ง) หากมีการยกเลิกหรือเปลี่ยนแปลงก่อนกระบวนการสั่งซื้อจะจัดส่ง ภายใน 1 วันทำการ

สำหรับการสั่งซื้อและจัดส่งสินค้าไปแล้ว ทาง PZent จะออกรหัสสินค้าให้ภายใน 30 วัน หลังจากวันที่สั่งซื้อและคืนเงิน 100% ของราคาสั่งซื้อในใบเสร็จรับเงิน (ใบสั่งซื้อดังกล่าวจะต้องส่งคืนภายใน 30 วัน นับจากวันที่ได้รับการอนุมัติการคืนเงิน) สินค้าจะต้องไม่บุบสลายหรือถูกเปิด กรุณาแจ้งกลับ ในกรณีที่ต้องมีการจ่ายเงินก่อน

สำหรับกรณีการสั่งซื้อ ผลิตภัณฑ์ที่ได้รับความเสียหายหรือไม่สมบูรณ์ PZent จะยินดีจ่ายค่าขนส่งในส่วนที่ไม่ถูกต้อง หรือในส่วนของรายการที่เสียหายและจัดส่งโดยไม่เสียค่าใช้จ่ายใดๆ ภายใน 30 วันหลังจากวันที่สั่งซื้อครั้งแรก

ผลิตภัณฑ์ที่จะส่งคืนจะต้องอยู่ในบรรจุภัณฑ์เดิมพร้อมเอกสาร ดังนั้นควรเก็บเอกสารเหล่านี้ไว้ คำแนะนำในการจัดส่งสินค้าและที่อยู่ที่จัดส่งจะส่งให้ทางอีเมล์ หรือทางโทรศัพท์พร้อมกับรหัสส่งคืนสินค้า สำหรับข้อมูลเพิ่มเติม เข้าชมที่เว็บไซต์ได้ที่

www.pzent.net

Technical Specifications

Specifications	Receiver
LED Indicators	Power / Paring / Headsets & Mobile Status
Frequency Band	2403-2477MHz(38channels)
Audio Output	1 mW
Working Range	15m (49.2ft)
Operarting Temperature	0º C to 50 Cº
Operating Time	≤ 8 hours
Humidity	5% to 90% Non-Condensing
Dimensions	26W x 40L x 40H
Weight	19 grams

เงื่อนไขการรับประกันสินค้า

การบริการและการดัดแปลงที่ไม่ผ่านการรับรอง ความบกพร่องหรือความเสียหายอันเนื่องมาจากการบริการ การทดสอบ การปรับแต่ง การติดตั้ง การบำรุงรักษา การแก้ไข หรือการเปลี่ยนแปลงในบริการใดประการหนึ่งโดยบุคคลที่ไม่ได้รับการแต่งตั้งจาก PZent หรือจากทางศูนย์บริการจะไม่รวมอยู่ในความคุ้มครอง

การดัดแปลงสินค้า ผลิตภัณฑ์หรืออุปกรณ์เสริม (ก) ห้ามลบหรือแกะ รหัสสินค้า หรือป้าย วันที่ออก (ข) ตราประกันถูกทำลายหรือปลอมแปลงหลักฐาน (ค) หมายเลขสินค้าไม่ตรง หรือ (ง) ไม่สอดคล้อง หรือไม่ตรงกับองค์ประกอบของ PZent จะไม่รวมอยู่ในความคุ้มครอง

การบริการด้านการสื่อสาร ข้อบกพร่อง ความเสียหาย หรือการตกหล่นของผลิตภัณฑ์ หรืออุปกรณ์เสริมที่ใช้ในระหว่างการสนทนา หรือช่องทางที่ใช้ในการเชื่อมต่อกับผลิตภัณฑ์ หรืออุปกรณ์เสริม จะไม่รวมอยู่ในความคุ้มครอง

What's Included

PZent - P20 package contains the following:

ⓐ PZent transmitters 2 pcs. (PTWH-00001)
ⓑ PZent receivers 20 pcs. (PRWH-00001)
ⓒ Ear buds 100 pc. (HSEB-00001)
ⓓ DC adapter 1 pc. (GPE603-050300W)
ⓔ PZent charger case 1 pc. (PCCS-00001)
ⓕ User manual 1 pc. (UMWH-00001)
ⓖ Warranty card 1pc. (PWC-00001)

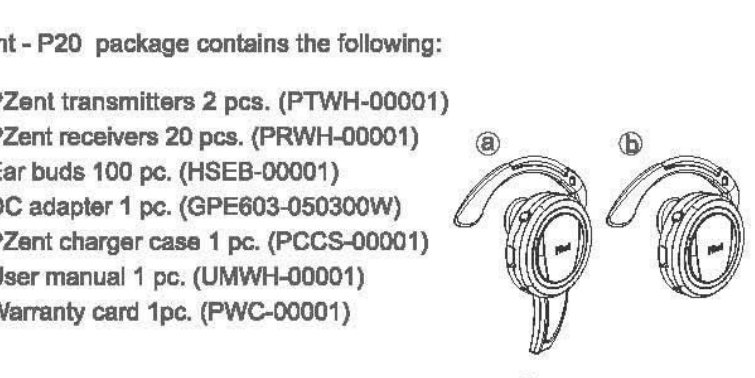

เงื่อนไขการรับประกันสินค้า

บริษัทขอสงวนสิทธิ์ในการคุ้มครองความเสียหายอันเกิดจากวัสดุ กระบวนการผลิตและการใช้งานอันเกิดจากความผิดพลาดของผู้ใช้เอง การรับประกันแบบนี้ ให้การคุ้มครองผลิตภัณฑ์ PZent เป็นระยะเวลา 1 ปี นับจากวันที่ซื้อผลิตภัณฑ์

Receiver Components

ⓐ Power button
ⓑ Volume- button
ⓒ Volume+ button
ⓓ Red/blue LED
ⓔ Charging port
ⓕ Selection Botton
ⓖ Speaker
ⓗ Ear bud
ⓘ Mute button

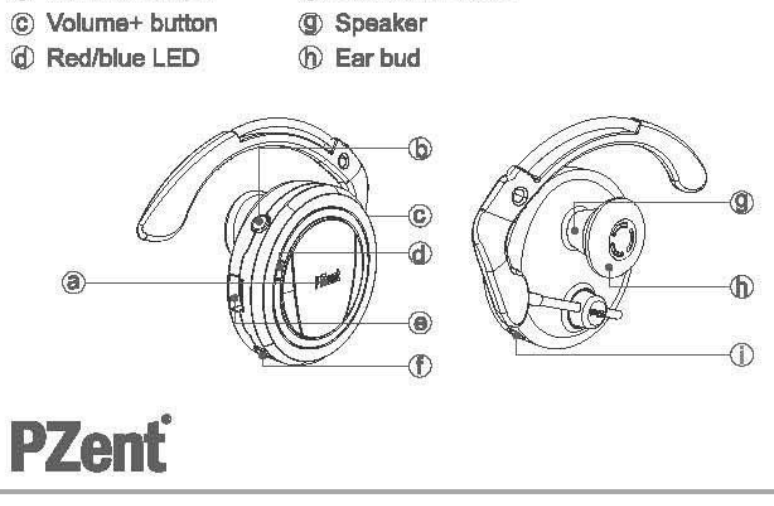

อุปกรณ์เสริม

ควรเลือกใช้อแดปเตอร์ของ PZent ในการจ่ายพลังงานเท่านั้น การใช้ผลิตภัณฑ์ที่ไม่ได้รับการรับรองอาจก่อให้เกิดอันตรายต่อความปลอดภัยและความเสียหายของอุปกรณ์อิเล็กทรอนิกส์ PZent จะไม่รับผิดชอบสำหรับอุปกรณ์ชำรุดขณะใช้ผลิตภัณฑ์ที่ไม่ได้รับการรับรองหรือการใช้อุปกรณ์ไม่ใช่ของ PZent กับ PZent-P20 ของคุณจะถือเป็นโมฆะ สามารถตรวจสอบรายชื่อ อุปกรณ์ที่ได้รับการรับรองได้ที่
www.pzent.net

Charge the Battery

1. Connect the plug adapter of charger case to a wall outlet.
2. Plug the USB charger port of transmitter or receiver to the charger connector of charging case. It may take a moment before charging starts. The red indicator will illuminate during charging. If charging does not start, disconnect the charger, plug it in again, and retry. Charging the battery fully may take up to 2 hours.

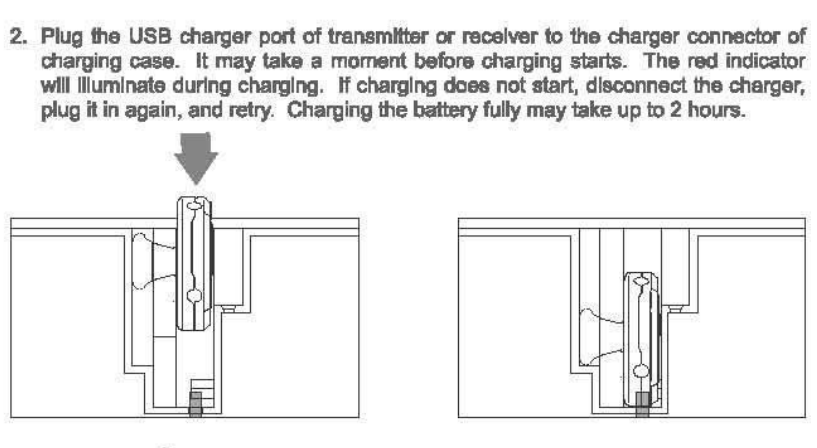

สัญญาณไฟและเสียงของอุปกรณรับสัญญาณ

สถานะ	สัญญาณเสียง	สัญญาณไฟ
เปิดเครื่อง	เสียงยาว	● → ●
ปิดเครื่อง	เสียงยาว	● → ○
พร้อมใช้งาน		◑
สัญญาณหาย	เสียงสั้น	◑
จับคู่		● → ●
ไม่มีสัญญาณจากตัวส่งสัญญาณ	เสียงสั้น	◑ → ◑
ปิดลำโพง	เสียงสั้น	◑
ปรับระดับเสียง	เสียงสั้น	
ระดับเสียงดังสุดหรือเบาสุด	เสียงยาว	
แบตเตอรี่ต่ำ	เสียงยาว	◑

○ ไม่มีไฟ ◑ ไฟกระพริบสีแดง ● ไฟสีแดง ◑ ไฟกระพริบสีน้ำเงิน ● ไฟสีน้ำเงิน

Battery Information

Your device is powered by a rechargeable internal lithium-ion polymer battery. The battery can be charged and discharged hundreds of times, but it will eventually wear out. Recharge your battery only with PZent approved chargers designated for this device.

Warning: Please do not attempt to remove the battery from the case, also use only chargers approved by PZent for use with this particular enhancement. The use of any other types may invalidate any approval or warranty and may be dangerous. When you disconnect the power cord of any enhancement, grasp and pull the plug, not the cord.
Never use any charger that is damaged. Leaving the device in hot or cold places, such as in a closed car in summer or winter conditions, will reduce the capacity and lifetime of the battery. Always keep the battery between 15°C and 25°C (59°F and 77°F). A device with a hot or cold battery may not work temporarily, even when the battery is fully charged. Battery performance is particularly limited in temperatures well below freezing.
Do not dispose of batteries in a fire as they may explode. Batteries may also explode if damaged.

การใช้งาน

การปิดไมโครโฟน ในขณะที่มีการบรรยายให้กดปุ่ม Hold เพื่อปิดเสียงไมโครโฟน กดปุ่ม Hold อีกครั้งเพื่อเปิดเสียงที่เครื่องส่งสัญญาณ

การปิดลำโพง ในขณะที่ฟังให้กดปุ่ม Mute เพื่อปิดเสียงไมโครโฟน กดปุ่ม Mute อีกครั้งเพื่อเปิดเสียงที่เครื่องรับสัญญาณ

การปรับระดับเสียงของไมโครโฟน เพื่อเพิ่มหรือลดระดับเสียงไมโครโฟนกดปุ่ม + หรือ - ที่เครื่องส่งสัญญาณตามลำดับ

ปรับระดับเสียงของลำโพง เพื่อเพิ่มหรือลดระดับเสียงลำโพงกดปุ่ม + หรือ - ที่เครื่องรับสัญญาณตามลำดับ

Pairing the Transmitter to Receiver

1. Switch on the transmitter, the headset will play an ascending tone and the red LED will flash blue indicating that is ready to pair.
2. Press and hold the power receiver ON/OFF button until the blue indicator light starts flashing quickly indicating that it is ready to pair.
3. When the PZent-P20 receiver is powered on, it will automatically attempt to reconnect to the last transmitter used (if any).
4. If the last transmitter is out of range or not available, the receiver will automatically enter a discoverable state. The receiver will discover and connect to the nearest transmitter.
5. When the indicator light flashes at slower intervals (twice every 5 seconds), the receiver is connected to the transmitter and ready for use.

การสับเปลี่ยนตัวส่งสัญญาณ

อุปกรณ์รับสัญญาณจะสับเปลี่ยนการเชื่อมต่อระหว่างอุปกรณ์ส่งสัญญาณตัวที่ 1 หรืออุปกรณ์ส่งสัญญาณเสียงตัวที่ 2 โดยการกดปุ่ม SEL ที่ตัวรับสัญญาณ

Operation

Adjusting the ear wrap. The ear wrap is fully adjustable in the it can slide up or down, left or right as well as rotate 180 degrees to fit most ear sizes on either the left or the right ear. To adjust the headset for a comfortable fit, simply slide the ear wrap up or down and position the body of the headset so the ear bud fits comfortably in your ear (as shown below)

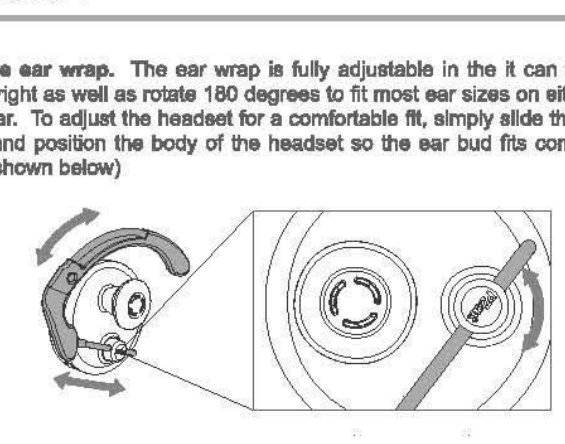

การเปิด-ปิดชุดหูบรรยาย

วิธีการเปิดชุดบรรยาย กดปุ่มเปิด/ปิดที่ตัวอักษร PZent ค้าง 2 วินาที เสียงสัญญาณดังขึ้นและไฟเปลี่ยนจากสีแดงเป็นสีน้ำเงิน เพื่อแสดงว่าเครื่องพร้อมสำหรับการใช้งาน

วิธีการปิดชุดบรรยาย กดปุ่มเปิด/ปิดที่ตัวอักษร PZent ค้าง 2 วินาที รอจนกระทั่งไฟสีฟ้าดับลง ชุดบรรยายจะลดระดับเสียงให้เบาลงและดับลงในที่สุด

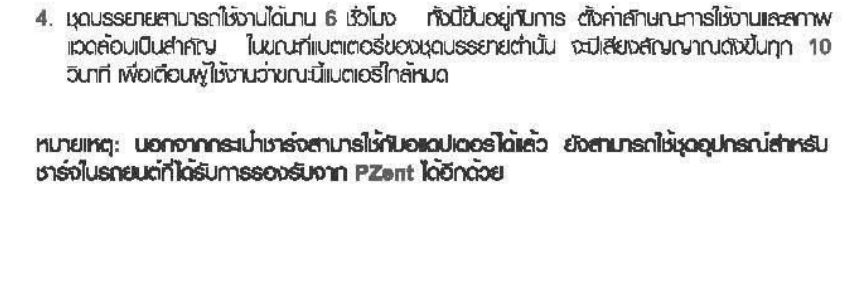

Audio and Lights Transmitter

Status	Audio Tones	Indicator Lights
Press Power On	Long tone	● → ●
Press Power Off	Long tone	● → ○
Ready		◑
Paring mode		● → ●
Holding mode	Short tone	◑
Press Volume	Short tone	
Volume at min or max	Long tone	
Low battery	Long tone	◑

○ none light ◑ red flash ● red light ◑ blue flash ● blue light

การชาร์จแบตเตอรี่

3. เมื่อกระเป๋าทำการชาร์จไฟจนแบตเตอรี่เต็มแล้ว สัญญาณไฟที่ปรากฏจากสีแดงจะเปลี่ยนเป็นสีเขียว
4. ชุดบรรยายสามารถใช้งานได้นาน 6 ชั่วโมง ทั้งนี้ขึ้นอยู่กับการ ตั้งค่าลักษณะการใช้งานและสภาพแวดล้อมเป็นสำคัญ ในขณะที่แบตเตอรี่ของชุดบรรยายต่ำนั้น จะมีเสียงสัญญาณดังขึ้นทุก 10 วินาที เพื่อเตือนผู้ใช้งานว่าขณะนี้แบตเตอรี่ใกล้หมด

หมายเหตุ: นอกจากกระเป๋าชาร์จสามารถใช้กับอแดปเตอร์ได้แล้ว ยังสามารถใช้ชุดอุปกรณ์สำหรับชาร์จในรถยนต์ที่ได้รับการรองรับจาก PZent ได้อีกด้วย

Copyright Notice

All Pzent products and information shared in this manual are protected by copyright. Copying, reproducing, reverse engineering or distributing any information of PZent-related products hardware or software without a formal and written authorization and license from Belink Co. Ltd. is prohibited and may result in legal action.

ชุดอุปกรณ์กระเป๋าชาร์จ

ก่อนที่จะทำการใช้ชุดบรรยาย PZent-P20 ควรทำการชาร์จแบตเตอรี่ชุดบรรยาย PZent-P20 ให้เต็มเสียก่อนด้วยกระเป๋าชาร์จอเนกประสงค์ ซึ่งสามารถชาร์จและเก็บรักษาตัวส่งสัญญาณและตัวรับสัญญาณได้ในใบเดียว ชุดบรรยาย PZent-P20 ใช้พลังงานจากแบตเตอรี่ลิเธียมไอออนโพลิเมอร์

Notice to International Users

Prior to traveling outside of Thailand, please make sure to have a compatible plug adapter to use internationally.

ชุดอุปกรณ์ส่งสัญญาณ

ⓐ ปุ่ม Power
ⓑ ปุ่มลดระดับเสียง
ⓒ ปุ่มเพิ่มระดับเสียง
ⓓ ไฟ LED แดง/น้ำเงิน
ⓔ ช่องเสียบชาร์ตแบตเตอรี่
ⓕ ปุ่ม Channel
ⓖ ลำโพง
ⓗ ฟองน้ำหูฟัง
ⓘ ปุ่ม Hold
ⓙ ไมโครโฟน

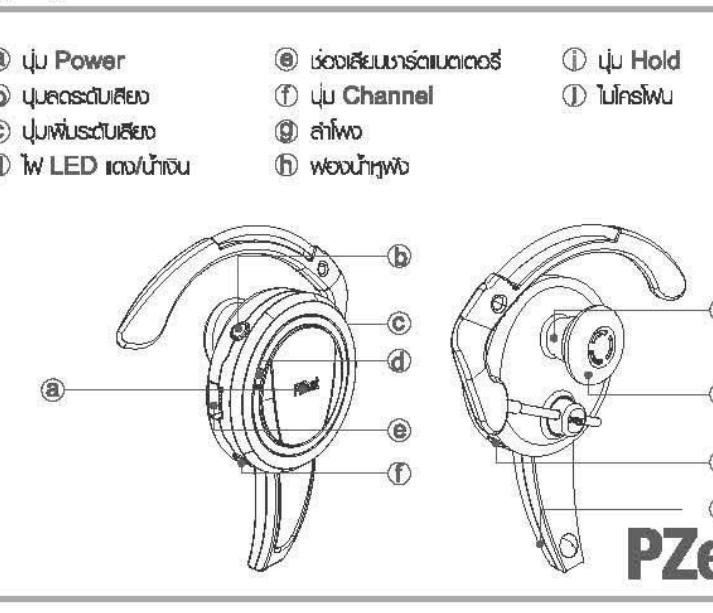

PZent Limited Warranty

EXCLUSIONS

Normal Wear and Tear. Periodic maintenance, repair and replacement of parts due to normal wear and tear are excluded from coverage.

Abuse & Misuse. Defects or damage that result from: (a) improper operation, storage, misuse or abuse, accident or neglect, such as physical damage (cracks, scratches, etc.) to the surface of the product resulting from misuse; (b) contact with liquid, water, rain, extreme humidity or heavy perspiration, sand, dirt, extreme heat, or food; (c) use of the product(s) for commercial purposes or subjecting the product(s) to abnormal usage or conditions; or (d) other defects or damage from acts that are not the fault of PZent, are excluded from coverage.

Use of Non-PZent Products and Accessories. Defects or damage that result from the use of non-PZent-branded or certified products, accessories or other peripheral equipment are excluded from coverage.

ข้อมูลจำเพาะด้านเทคนิค

รายละเอียด	กระเป๋าชาร์จ
ไฟแอลอีดี	สถานะต่างๆ
กำลังไฟเข้า	100-240 โวลต์ 0.55a 50-60เฮิรตซ์
กำลังไฟออก	5V 3A
อุณหภูมิ	0º C to 50 Cº
ระยะเวลาชาร์จแบตเตอรี่	≤ 3 hours
ความชื้น	0º C to 50 Cº
ขนาด	90ก x 450ย x 386ส
น้ำหนัก	2.77 กิโลกรัม

PZent Limited Warranty

Who Is Covered?

This warranty extends only to the first consumer purchaser from an authorized PZent reseller and is not transferable. PZent may request proof of purchase from an authorized reseller. Purchasing product from an unauthorized reseller will void this warranty.

ข้อมูลจำเพาะด้านเทคนิค

รายละเอียด	อุปกรณ์ส่งสัญญาณ
ไฟแอลอีดี	สถานะต่างๆ
ช่องความถี่	2.4-2.5 กิโลเฮิรตซ์ 38 ่องสัญญาณ)
ดีเอสพี	ไมโครโฟนคู่ตัดเสียง[illegible]
กำลังส่ง	1 มิลลิวัตต์
ระยะใช้งาน	15 เมตร (49.2 ฟุต)
อุณหภูมิใช้งาน	0º C to 50 Cº
อายุแบตเตอรี่	≤ 6 ชั่วโมง
ความชื้นใช้งาน	5% ถึง 90%
ขนาด	28ก x 40ย x 68ส
น้ำหนัก	21 กรัม

PZent Limited Warranty

You will receive instructions on how to ship any products or accessories at your expense, to a PZent authorized repair center. To obtain service, you must include: (a) a copy of your receipt, bill of sale or other comparable proof of purchase; (b) a written description of the problem; (c) your mailing address and telephone number.

การบำรุงและดูแลรักษา

- กรุณาเก็บให้พ้นมือเด็ก
- ห้ามใช้อุปกรณ์เสริมหรืออุปกรณ์ต่อพ่วงอื่นกับชุดบรรยาย PZent-P20
- ห้ามถอดชิ้นส่วนออกจากตัวส่งสัญญาณเสียงและตัวรับสัญญาณเสียง
- อย่าใช้สารเคมี น้ำยาทำความสะอาด หรือผงซักฟอกชนิดเข้มข้นเพื่อทำความสะอาด และเก็บให้ห่างจากของเหลว
- อย่าเก็บชุดบรรยายไว้ในที่ร้อนเกินไป
- อย่าทาสีเคลือบหรือแปะสติ๊กเกอร์ชุดบรรยาย เนื่องจากสีอาจเข้าไปอุดตันในช่องไมโครโฟนและอาจส่งผลต่อประสิทธิภาพในการทำงานของชุดบรรยาย

PZent Limited Warranty

Some states and jurisdictions do not allow the limitation or exclusion of incidental or consequential damages, or limitations on the length of an implied warranty, so the above limitations or exclusions may not apply to you. This warranty may give you specific legal rights, and you may also have other rights that vary from state to state or from one jurisdiction to another.

FCC Caution: Any changes or modifications not expressly approved by the party responsible for compliance could void the user's authority to operate this equipment.
This device complies with Part 15 of the FCC Rules. Operation is subject to the following two conditions: (1) This device may not cause harmful interference, and (2) this device must accept any interference received, including interference that may cause undesired operation.
This device and its antenna(s) must not be co-located or operating in conjunction with any other antenna or transmitter.
FCC Radiation Exposure Statement:
This equipment complies with FCC radiation exposure limits set forth for an uncontrolled environment. End users must follow the specific operating instructions for satisfying RF exposure compliance.
This transmitter must not be co-located or operating in conjunction with any other antenna or transmitter.

ข้อแนะนำเบื้องต้น

PZent-P20 คือชุดอุปกรณ์บรรยายไร้สายที่ช่วยในการนำเสนอ การประชุม การแปลภาษา และการท่องเที่ยว สามารถพกพาได้สะดวก โดยไม่ขาดการติดต่อแม้ห่างจากผู้บรรยายหรือมีเสียงรบกวนรอบด้าน

ให้เสียงที่คมชัดกำจัดเสียงรบกวนรอบด้าน ด้วยเทคโนโลยีตัดเสียงรบกวนรอบข้าง ในขณะที่ยังคงส่งสัญญาณเสียงที่รักษาความเป็นธรรมชาติของเสียงผู้บรรยาย

PZent-P20 ประกอบด้วยตัวส่งสัญญาณเสียงและตัวรับสัญญาณเสียงแบบไร้สาย กระเป๋าบรรจุที่แข็งแรงและหลากหลายการใช้งาน ซึ่งตัวส่งสัญญาณเสียงและตัวรับสัญญาณเสียงได้ถูกออกแบบมาอย่างทันสมัย น้ำหนักเบาและคุณภาพเสียงที่คมชัดในทุกๆ สภาพแวดล้อม อีกทั้งยังครอบคลุมระยะทางได้ไกลถึง 15 เมตร และกระเป๋าบรรจุสามารถพกพาหรือสามารถนำไปใช้งานได้ทันทีหลังจากชาร์ตแบตเตอรี่

ต้องการข้อมูลเพิ่มเติม กรุณาติดต่อมาที่ PZent หรือเข้าชมเว็บไซต์ได้ที่ www.pzent.net หรือส่ง Email มาที่ support@pzent.net

สารบัญ

1. ข้อมูลทั่วไปเพื่อความปลอดภัย 39
2. ข้อแนะนำเบื้องต้น 40
3. คำเตือน 41
4. การบำรุงและดูแลรักษา 42
5. การรับรอง 43
6. ข้อมูลจำเพาะด้านเทคนิค 46
7. ชุดอุปกรณ์ 47
8. ชุดอุปกรณ์ส่งสัญญาณ 48
9. ชุดอุปกรณ์รับสัญญาณ 49
10. ชุดอุปกรณ์กระเป๋าชาร์จ 50
11. การชาร์จแบตเตอรี่ 52
12. ข้อมูลแบตเตอรี่ 53
13. การเปิด-ปิดชุดหูรรยาย 54
14. การจับคู่ตัวส่งสัญญาณกับตัวรับสัญญาณ 55
15. การสับเปลี่ยนตัวส่งสัญญาณ 56

สารบัญ

16. การใช้งาน 57
17. สัญญาณไฟและเสียงของอุปกรณ์ส่งสัญญาณ 59
18. สัญญาณไฟและเสียงของอุปกรณ์รับสัญญาณ 60
19. ลิขสิทธิ์ 61
20. อุปกรณ์เสริม 62
21. คำเตือนสำหรับผู้ใช้งานต่างประเทศ 63
22. เงื่อนไขการรับประกันสินค้า 64
ข้อยกเว้น 65
ผู้ได้รับการคุ้มครอง 66
การดูแลผลิตภัณฑ์ของเรา 68
ข้อจำกัดอื่นๆ 70
23. การลงทะเบียนผลิตภัณฑ์ 72