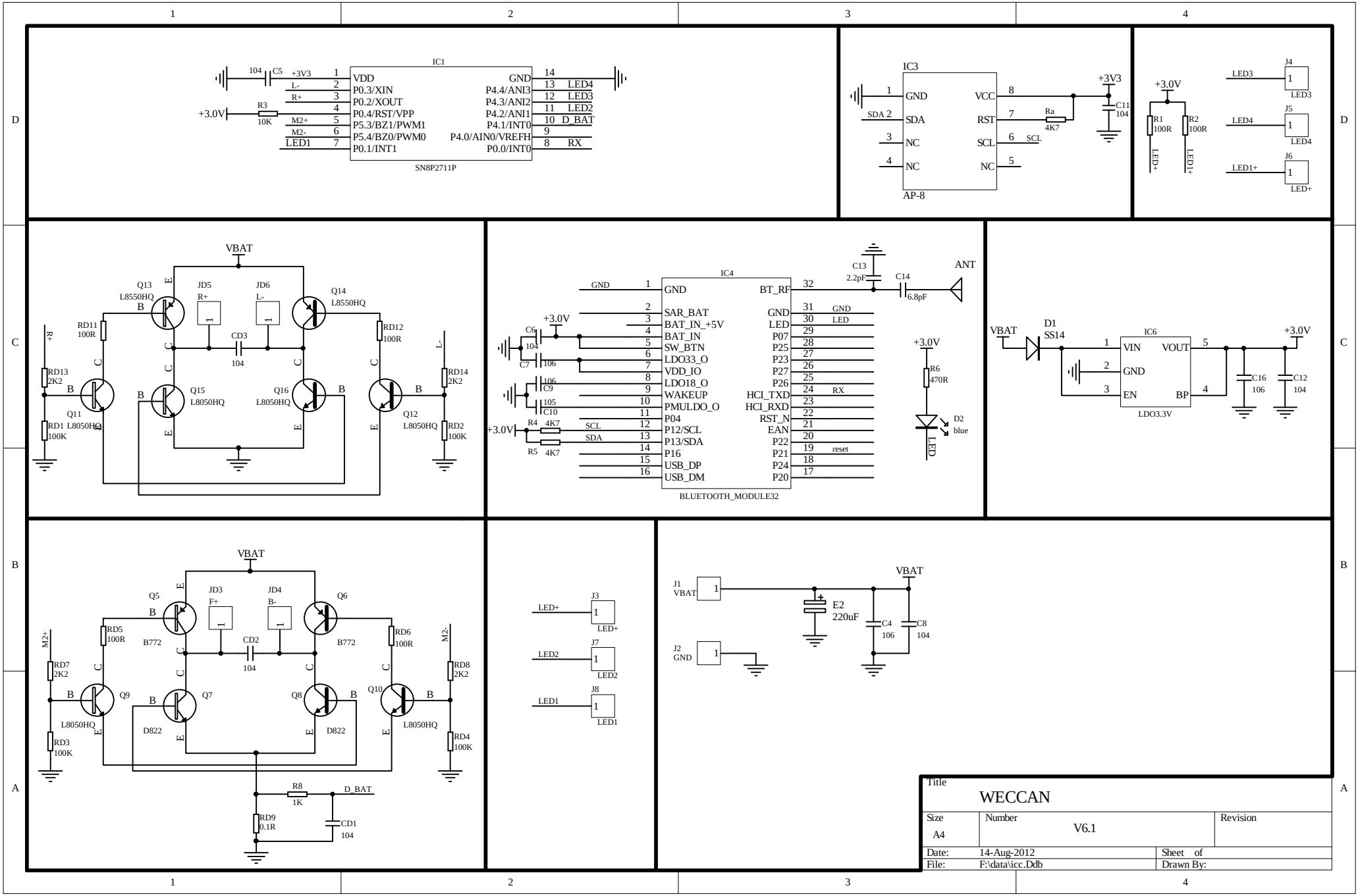
IC1
SN8P2711P
VDD
P0.3/XIN
P0.2/XOUT
P0.4/RST/VPP
P5.3/BZ1/PWM1
P5.4/BZ0/PWM0
P0.1/INT1
GND
P4.4/ANI3
P4.3/ANI2
P4.2/ANI1
P4.1/INT0
P4.0/AIN0/VREFH
P0.0/INT0
LED4
LED3
LED2
D_BAT
RX
LED1
+3V3
+3.0V
R3 10K
C5 104
M2+
M2-
L-
R+
IC3
AP-8
GND
SDA
NC
VCC
RST
SCL
Ra 4K7
C11 104
J4
J5
J6
LED3
LED4
LED1+
LED+
R1 100R
R2 100R
VBAT
Q13 L8550HQ
Q14 L8550HQ
Q15 L8050HQ
Q16 L8050HQ
Q11 L8050HQ
Q12 L8050HQ
JD5 R+
JD6 L-
CD3 104
RD11 100R
RD12 100R
RD13 2K2
RD14 2K2
RD1 100K
RD2 100K
IC4
BLUETOOTH_MODULE32
GND
SAR_BAT
BAT_IN_+5V
BAT_IN
SW_BTN
LDO33_O
VDD_IO
LDO18_O
WAKEUP
PMULDO_O
P04
P12/SCL
P13/SDA
P16
USB_DP
USB_DM
BT_RF
LED
P07
P25
P23
P27
P26
HCI_TXD
HCI_RXD
RST_N
EAN
P22
P21
P24
P20
C13 2.2pF
C14 6.8pF
ANT
C6 104
C7 106
C9 106
C10 105
R4 4K7
R5 4K7
SCL
SDA
RX
reset
R6 470R
D2 blue
LED
D1 SS14
IC6
LDO3.3V
VIN
VOUT
EN
BP
C16 106
C12 104
Q5
Q6
Q7
Q8
Q9
Q10
B772
D822
L8050HQ
JD3 F+
JD4 B-
CD2 104
RD5 100R
RD6 100R
RD7 2K2
RD8 2K2
RD3 100K
RD4 100K
R8 1K
RD9 0.1R
CD1 104
J3
J7
J8
LED+
LED2
LED1
J1 VBAT
J2 GND
E2 220uF
C4 106
C8 104
Title
WECCAN
Size
A4
Number
V6.1
Revision
Date: 14-Aug-2012
Sheet of
File: F:\data\icc.Ddb
Drawn By: