007-ABS246
R-160865
Model: C-H5052
IC:4792B-FSW1
FCC ID:YSRCKW1
MADE IN PHILIPPINES
OLYMPUS IMAGING CORP.

19 U943A-01

記号 SYM.	来　　歴 REVISION	年月日 DATE	氏名 NAME

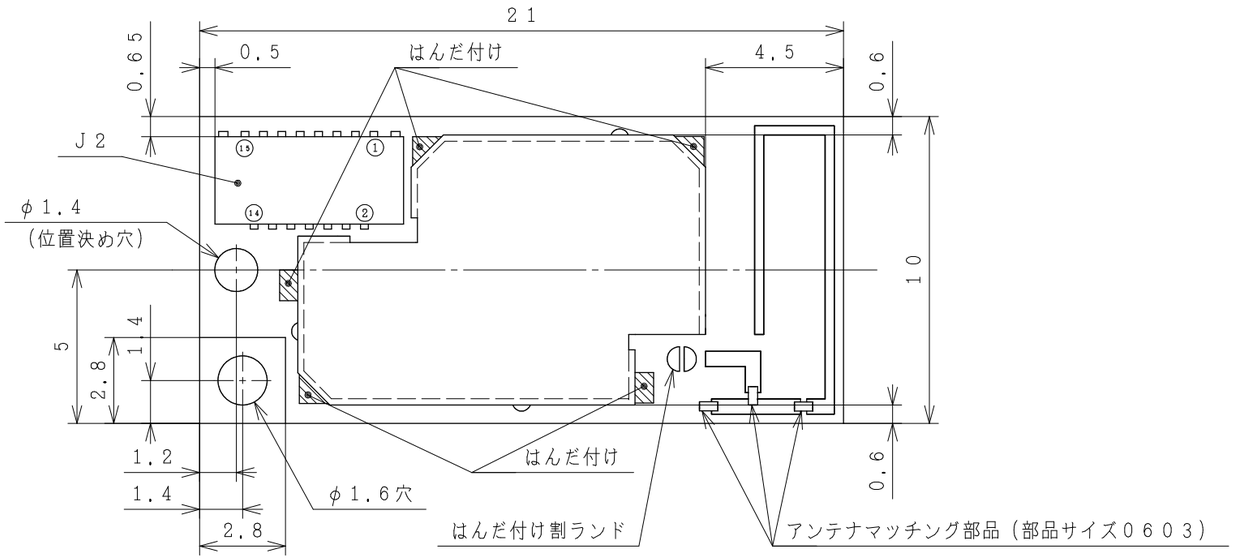

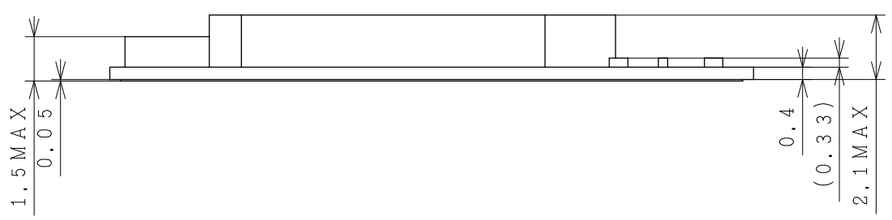

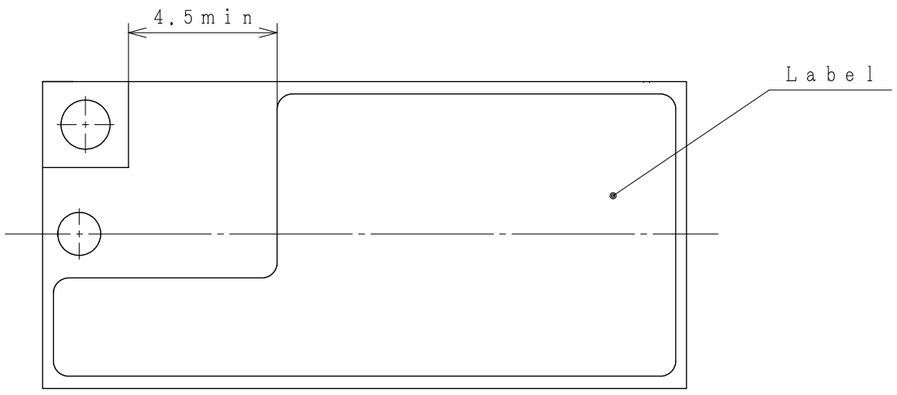

J2端子詳細

端子番号	端子名
1	Host Wakeup
2	SD_D0
3	Pdn
4	SD_D1
5	SD_CMD
6	SD_D2
7	GND
8	SD_D3
9	SD_CLK
10	GND
11	GND
12	VIO
13	VDD33
14	Temp_Det
15	VDD33

・J2（FPCコネクタ）：Molwex製503566−1500
（0.3mmピッチ，極数15）
・はんだ面側にはラベルを貼り付ける．

第三角法 THIRD ANGLE PROJECTION	尺度 SCALE	一般許容差 TOLERANCE	代表機種名 MODEL	DWM−W092	
UNIT mm	5/1	±0.3	OVERALL APPEARANCE		外形図 O.DWG.
DESIGNED BY 高周波モジュール 技術部 '12.09.14 沢田	CHECKED BY 高周波モジュール 技術部 '12.09.14 副主幹技師 柴野	APPROVED BY 高周波モジュール 技術部 '12.09.14 統括課長 大谷	SYM.	GROUP NO. 19	DWG.NO. T446

MITSUMI ELEC. CO., LTD.

CAD