CONTENTS
- True Wireless Earbuds
- Charging Case
- Ear Gels (S, M, L)
- USB-C Charging Cable
- 1-Year Warranty and User Guide

CONTENU
- Écouteurs Sans Fil
- Étui de Recharge
- Gels d'Oreille (P, M, G)
- Câble de Recharge USB-C
- Garantie de 1 Ans et Guide de l'Utilisateur

CONTENIDO
- Auriculares Inalámbricos
- Estuche de Carga
- Almohadillas (S, M, L)
- Cable de Carga USB-C
- Garantía de 1 Años y Manual de Instrucciones

Skullcandy

ULTIMATE FIT. UNLEASHED.™

Push Active | True Wireless Sport Earbuds
Écouteurs de Sport Vraiment Sans Fil

iQ
Scan for more
Rechercher plus

IP55 Ultra-Secure and Sweat Resistant
Ultrasécuritaires et Résistants à la Sueur

Control Music + Calls
Contrôlez la Musique + les Appels

40 Hours Total Battery
Heures de Batterie Totale

tile Find Your Earbuds
Retrouvez Vos Écouteurs

Works with the Skullcandy App
Fonctionne avec l'application Skullcandy

Voice or one-touch to
Voix ou une touche pour Spotify

EN Safety information inside. Made in Vietnam. Skullcandy and other marks are registered trademarks of Skullcandy, Inc. All rights reserved. The Bluetooth word mark and logos are registered trademarks owned by Bluetooth SIG and any use of such marks by Skullcandy, Inc. is under license. Company and/or battery details may vary due to disposal of products. FR Renseignements sur la sécurité à intérieur. Fabriqué au Vietnam. Skullcandy et d'autres marques sont des marques déposées de Skullcandy, Inc. Tous droits réservés. La marque verbale et les marques figuratives Bluetooth® sont des marques déposées de la société Bluetooth SIG, Inc. et toute utilisation de ces marques par Skullcandy, Inc. est sous licence. Les informations relatives à la société et/ou à la batterie peuvent varier en raison de la mise au rebut des produits. ES Información de seguridad en el interior. Fabricado en Vietnam. Skullcandy y otras marcas son marcas registradas de Skullcandy, Inc. Reservados todos los derechos. La marca de palabra Bluetooth® y sus marcas visuales de la sociedad Bluetooth SIG, Inc. y cualquier uso de dichas marcas por parte de Skullcandy, Inc. se realiza bajo licencia. La información de la empresa y/o la batería puede variar debido a la eliminación de productos. PT Informações de segurança no interior. Fabricado no Vietnã. Skullcandy e outras marcas são marcas registradas da Skullcandy, Inc. Todos os direitos reservados. A marca da palavra Bluetooth® e as marcas figurativas pertencem à Bluetooth SIG, Inc. e qualquer uso das mesmas por parte da Skullcandy, Inc. é feito sob licença. As informações da empresa e/ou da bateria podem variar devido à eliminação dos produtos. DE Sicherheitshinweise innen. 中国制造。Skullcandy 及其他商标是 Skullcandy, Inc. 的注册商标。版权所有。蓝牙文字标记和图标是 Bluetooth SIG, Inc. 的注册商标，Skullcandy, Inc. 对这些标记的任何使用均经过许可。公司和/或电池详情可能因产品处置而有所变更。JP 安全情報は内側に。ベトナム製。Skullcandy およびその他の商標は Skullcandy, Inc. の登録商標です。無断転載を禁じます。Bluetooth ワードマークおよびロゴは Bluetooth SIG, Inc. の登録商標であり、Skullcandy, Inc. によるこれらの商標の使用はライセンスに基づいています。会社および/または電池の詳細は、製品の廃棄により変更されることがあります。KR 안전 정보 내부. 베트남 제조. Skullcandy 및 기타 상표는 Skullcandy, Inc.의 등록 상표입니다. 모든 권리 보유. 블루투스 워드마크 및 로고는 Bluetooth SIG, Inc.의 등록 상표이며, Skullcandy, Inc.의 해당 상표 사용은 라이선스 계약에 따라 이루어집니다. 회사 및/또는 배터리 세부 정보는 제품 폐기로 인해 변경될 수 있습니다.

SKU: S2BPW-P740
8 30045 68316 4

Push Active | Black Orange
MODEL: S2BPW
FCC ID : CQA2BPW
IC : 7564A-2BPW

This device complies with part 15 of the FCC Rules. Operation is subject to the following two conditions: (1) This device may not cause harmful interference, and (2) this device must accept any interference received, including interference that may cause undesired operation.

© 2025 Skullcandy, Inc.
Skullcandy.com/pages/warranties

Americas
Skullcandy, Inc.
6301 N. Landmark Dr.
Park City, UT 84098
USA
Skullcandy.com

Europe
Skullcandy Europe BV
Postbus 400
1000 AK Amsterdam
Netherlands
Skullcandy.eu

SAMPLE

DVT

100% recyclable packaging
emballage recyclable

Bluetooth

SKULL-IQ™		
Voice-iQ: Voice Activation Tune-iQ: Change EQ Modes Music-iQ: Music Sharing Tap-iQ: Change Buttons	Voice-iQ: Voice Activation Tune-iQ: Change EQ Modes Music-iQ: Music Sharing Tap-iQ: Change Buttons	Voice-iQ: Voice Activation Tune-iQ: Change EQ Modes Music-iQ: Music Sharing Tap-iQ: Change Buttons
SIMPLIFY YOUR LISTENING™		
Auto On-Connect Call, Track, Volume Control Activate Assistant Use Either Bud Solo	Auto On-Connect Call, Track, Volume Control Activate Assistant Use Either Bud Solo	Auto On-Connect Call, Track, Volume Control Activate Assistant Use Either Bud Solo
SUPREME SOUND™		
Premium Audio Quality Dual Microphones Noise Isolating Fit Ambient Mode	Premium Audio Quality Dual Microphones Noise Isolating Fit Ambient Mode	Premium Audio Quality Dual Microphones Noise Isolating Fit Ambient Mode
FEARLESS USE™		
Tile® Finding Technology Replacement Policy IP55 Sweat/Water Resistant	**Voice-iQ:** Voice Activation **Chat-iQ:** Instant Messaging **Photo-iQ:** Control Your Phone	**Voice-iQ:** Voice Activation **Chat-iQ:** Instant Messaging **Photo-iQ:** Control Your Phone

Push Active
SAMPLE

DO THIS FIRST:

1 Remove earbuds from charging case. This will automatically put them in pairing mode.

2 Open your list of Bluetooth devices and select "Push Active." Earbud LEDs will turn blue when connected. Be sure to select "Pair" if you see the Bluetooth pairing request.

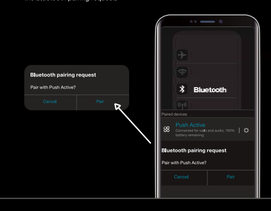

Push Active

EASY CONTROLS:

SINGLE-BUTTON CONTROLS

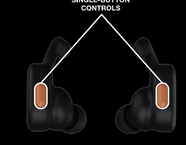

LEFT EARBUD	RIGHT EARBUD
Power On - Press and hold 2 seconds	**Power On -** Press and hold 2 seconds
Power Off - Press and hold 4 seconds	**Power Off -** Press and hold 4 seconds
Track Back - Press and hold 1 second	**Track Forward -** Press and hold 1 second
Volume Down - Press twice	**Volume Up -** Press twice
Play/Pause - Press once	**Play/Pause -** Press once
Answer/End Calls - Press once	**Answer/End Calls -** Press once
Activate Assistant - Press 3 times	**Activate Assistant -** Press 3 times
Clear/Reset - From off, press and hold both buds for 10 seconds	

For additional features, download the Skullcandy app.

Download on the App Store
GET IT ON Google Play

Skullcandy

HAVING TROUBLE? DON'T RETURN TO STORE.

For videos and product support,
scan the code below or type this URL into your browser:

Skullcandy.com/Support/Product-Help

LIKE YOUR PRODUCT?

We're happy that you're happy. We'd really appreciate you leaving a positive review at your retailer's website or

Skullcandy.com

Questions?
Skullcandy.com/support/PushActive

FAITES D'ABORD:

1 Retirez les écouteurs du boîtier de chargement. Cela les mettra automatiquement en mode d'appairage.

2 Ouvrez votre liste de périphériques Bluetooth et sélectionnez "Push Active." Les DEL des écouteurs deviennent bleues une ois connectées. Assurez-vous de sélectionner "OK" lorsque vous voyez le Bluetooth demande d'association.

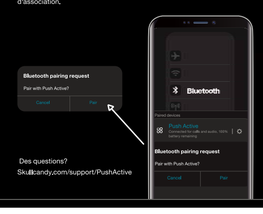

Des questions?
Skullcandy.com/support/PushActive

Push Active

CONTRÔLE FACILE:

COMMANDES À BOUTON UNIQUE

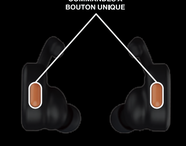

ÉCOUTEUR GAUCHE	ÉCOUTEUR DROIT
Activer - Appuyer et tenir enfoncé pendant 2 secondes	**Activer -** Appuyer et tenir enfoncé pendant 2 secondes
Désactiver - Appuyer et tenir enfoncé pendant 4 secondes	**Désactiver -** Appuyer et tenir enfoncé pendant 4 secondes
Piste Précédente - Appuyer et tenir enfoncé pendant 1 seconde	**Piste Suivante -** Appuyer et tenir enfoncé pendant 1 seconde
Baisser le Volume - Appuyer 2 fois	**Monter le Volume -** Appuyer 2 fois
Lecture/Pause - Appuyer 1 fois	**Lecture/Pause -** Appuyer 1 fois
Répondre/Mettre Fin à un Appel - Appuyer 1 fois	**Répondre/Mettre Fin à un Appel -** Appuyer 1 fois
Activer l'Assistant - Appuyer 3 fois	**Activer l'Assistant -** Appuyer 3 fois
Remise à l'État Initial/Réinitialiser - Lorsqu'ils sont désactivés, toucher et tenir enfoncé les deux écouteurs pendant 10 secondes	

Pour des fonctionnalités supplémentaires, téléchargez l'application Skullcandy.

Download on the App Store
GET IT ON Google Play

Skullcandy

UN PROBLÈME AVEC LES ÉCOUTEURS ? NE LES RETOURNEZ PAS EN MAGASIN.

Pour visionner des vidéos et obtenir de l'aide en lien
avec le produit, scannez le code ci-dessous ou tapez cette URL dans votre navigateur.

Skullcandy.com/Support/Product-Help

VOUS AIMEZ VOTRE PRODUIT?

Nous sommes heureux que vous soyez heureux. Nous vous serions très reconnaissants de laisser un avis positif sur le site Web de votre détaillant ou

Skullcandy.com
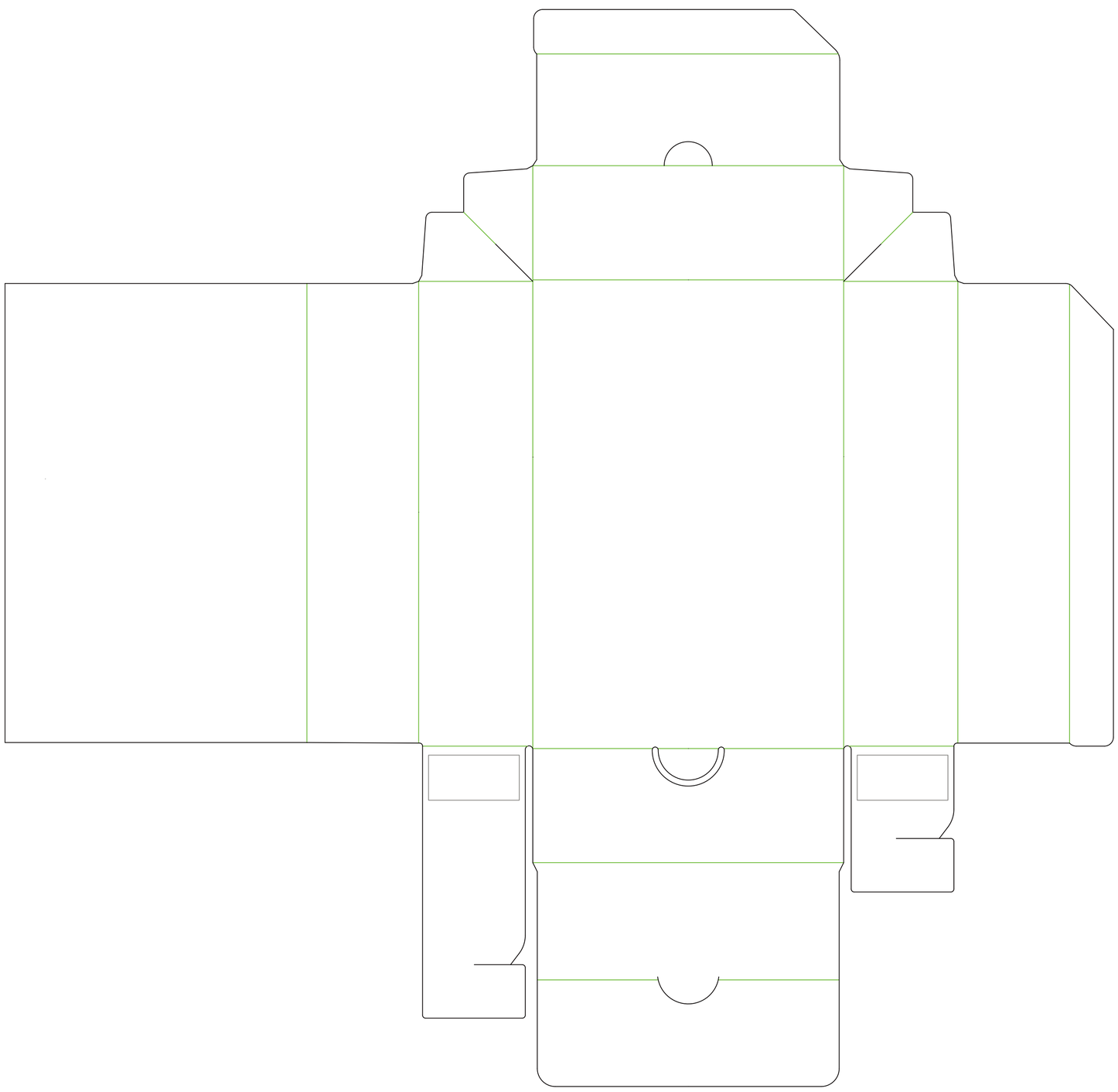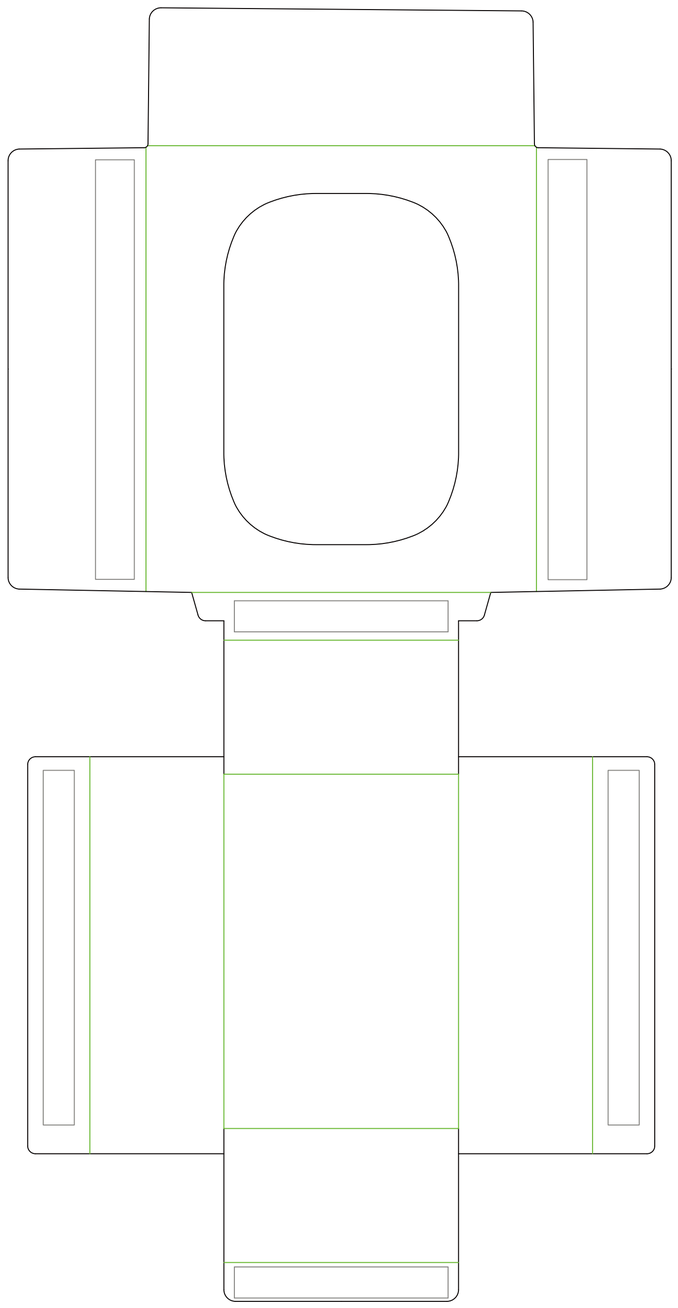
Questions?
Skullcandy.com/support/PushActive