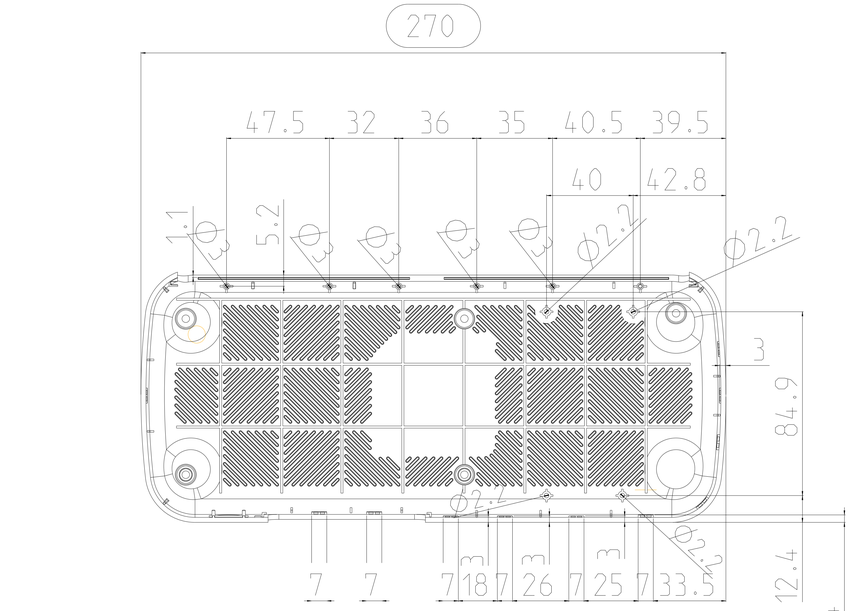

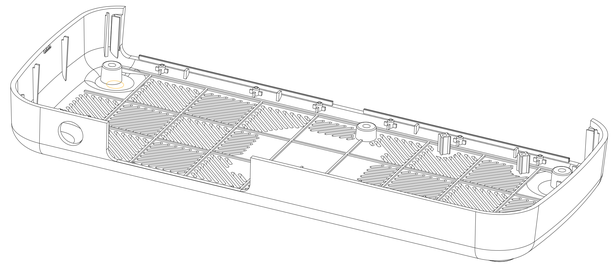

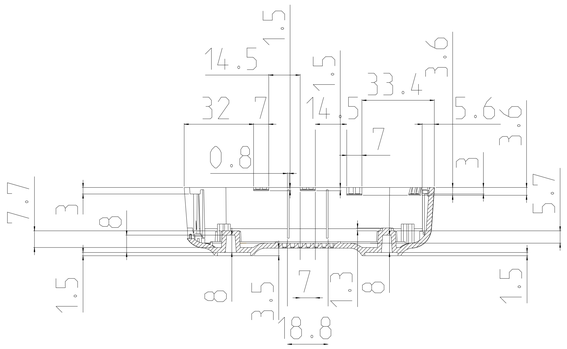

SECTION D-D

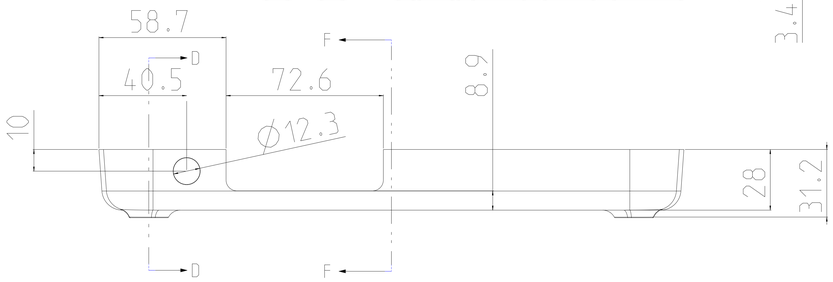

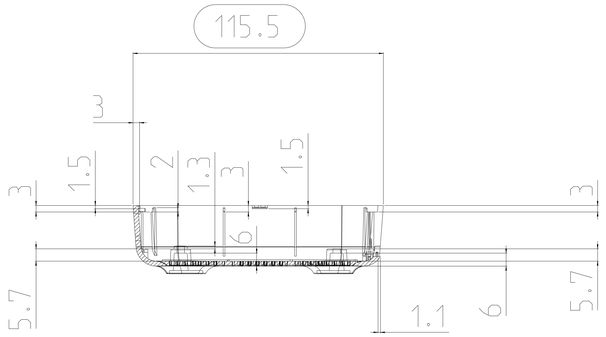

SECTION F-F

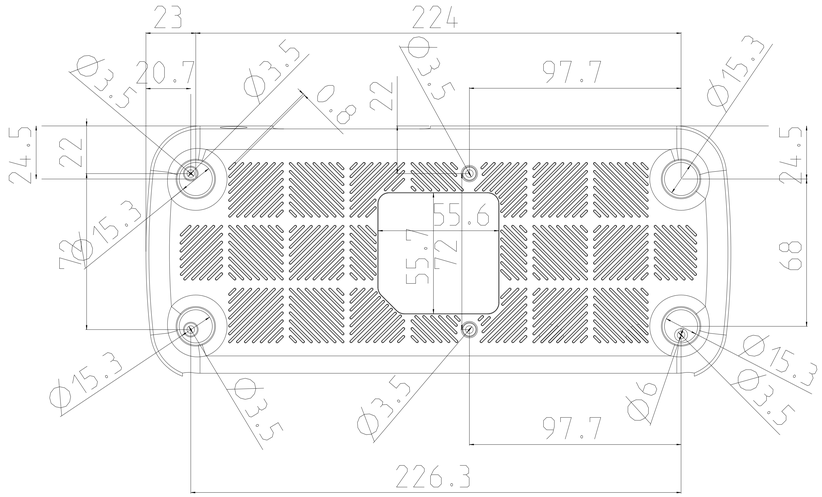

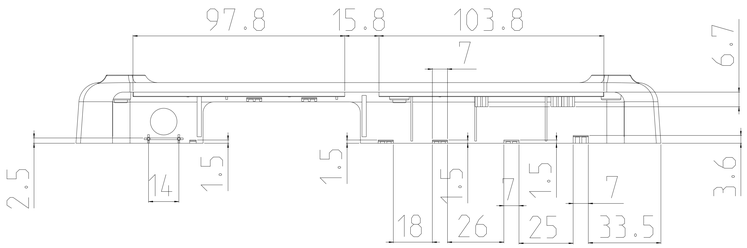

備註：

1、Material:C6200 (ABS+PC)。
2、咬花處理MT11010同等級
3、Color:BLACK C。
4、未標示的公差部份請參見公差表。
5、"⬭"爲進料時重要檢驗項目。
6、如無特別規定，檢驗標準請依展達的機構材料檢驗規範，WI-QA02文件爲標準。
7、未標示尺寸部份，以3D圖檔爲主。

REV	DATE	DESCRIPTION	DESIGNER	APPROVED
△				

SELECTIVE DIM. ITEM	A	B	C	D
~ 3	±0.03	±0.05	±0.08	±0.10
5 ~ 10	±0.05	±0.08	±0.10	±0.15
10 ~ 50	±0.08	±0.10	±0.15	±0.20
50 ~ 100	±0.10	±0.15	±0.20	±0.25
100 ~	±0.15	±0.20	±0.30	±0.35

SCALE	1:1	DO NOT SCALE THIS DRAWING	XAVi Technologies Corp.
UNIT	mm		
APPROVED	CHECKED	DESIGNER	PART No. C761070014029L_BOTTOM_COVER_1
		Jeff_Fan	MODEL NAME Amulet7XM
			PART NAME Amulet7XM_BOTTOM_COVER
		2019-07-29	SHEET 2 OF 5 SIZE: A0 REV: 01