TOYS R US	File Name: US-10-FL-048-A-1 Mfr#: 60050 Skn#:		
Studio: Design Design	Vendor: Playmind		
Product Description:	1:14 Jeep Crawler		
Flat Art Size: Packaging Dimension:	16.1″ x 11.3″ (41cm x 28.7cm)	Colors Used: Coating: Date: 10-6-24	K
(PDP) Primary Display Panel Size: 182 Warning Size/Legal Panel:			

Size: 24.4″ x 11.625″ Color: 1C ENGLISH version

#60050

FASTLANE R/C

Jeep® WRANGLER ROCK CRAWLER

CAUTION: ELECTRIC TOY.
Not recommended for children under 8 years of age. As with all electric products, precautions should be observed during handling and use to prevent electric shock.
CAUTION-SUPERVISION REQUIRED-
ELECTRIC TOY- UNPLUG WHEN NOT IN USE.

BATTERY RECHARGE

7.2V Battery Pack Charge - Please use under close adult supervision
1. New battery pack must be charged for 5 1/2 hours the first two times. Subsequent charges will require 4 hrs. Charging the battery pack for more than 5 1/2 hrs will not give you a longer running time. 4 hrs is all that required.
2. Join the connector of the charger to the connector of the battery pack.
3. Plug the charger into an electrical outlet.
4. After charging is complete, detach the charger from the outlet and disconnect the battery from the charger.
5. Unlike alkaline batteries which lose power gradually, a rechargeable battery will run for its normal running time and then lose most of its power at once. That's when you'll need to recharge the battery pack.
6. After use, the battery pack will be hot! Wait until the battery pack cools before recharge. Recharge a warm or hot battery pack will greatly reduce the number of times your battery pack can be recharged.
7. The charger must be disconnected from the electricity supply when charging is completed.

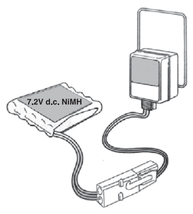

CAUTION

- Do not charge battery immediately after play, please cool down the battery pack before recharge.
- Avoid short circuits-they can cause overheating, burning and other damages to the battery and charger.
- The battery charger should only be used to recharge the battery pack provided. Only charge one battery at a time.
- Do not use the charger as an outlet for other electrical appliances.
- Keep the battery pack and charger out of reach by infants and children while in use.
- Do not charge near fire, hot temperatures or wet damp areas.
- Charger may become warm while in use, allow sufficient space during this time.
- If the battery pack remains weak after proper charging techniques, dispose of it correctly and replace with a new battery pack.
- This product uses a NICKEL-METAL HYDRIDE rechargeable battery pack. The battery pack must be recycled or disposed of properly.
- Disconnect the supply before making/ breaking the battery connection.
- Only use this battery charger for the battery pack provided.
- Regularly examine for damage to the plug enclosure and other parts. In the event of any damage, the toy must not be used with the charger until the damage has been repaired.
- The charger is not a toy.
- Do not recharge non-rechargeable batteries!

Safety precautions:
- USE UNDER CLOSE SUPERVISION OF ADULT!
- Always select a safe place to play. Never drive your vehicle near the street.
- While in operation, keep fingers, hair and loose clothing away from tires, wheel hubs or motors.

BATTERY CAUTION

1. Alkaline battery is recommended.
2. Non-rechargeable batteries are not to be recharged.
3. Rechargeable batteries are to be removed from the toy before being charged.
4. Rechargeable batteries are only to be charged under adult supervision.
5. Do not mix alkaline, standard (carbon-zinc), or rechargeable (nickel-cadmium) batteries.
6. Do not mix old and new batteries.
7. Only batteries of the same or equivalent types as recommended are to be used.
8. Batteries are to be inserted with the correct polarity.
9. The supply terminals are not to be short-circuited.
10. If batteries are loose, bend out the contacts for a tighter fit.
11. Exhausted batteries are to be removed from the toy and be disposed of immediately; never dispose of batteries in fire.
12. If storing product for long periods of time, make sure to remove batteries.
13. Check the product periodically for signs of damage to electrical parts; do not play with product until damage has been properly assessed.

If the unit malfunctions, please remove the batteries for one minute and reinstall again.
If the malfunctions persist, please replace with new batteries.
Batteries should be installed by adults only.

1 x 7.2V NiMH Re-chargeable Battery pack (Included) For Rock Crawler

1 x 9 V Battery (Not Included) For Transmitter

Don't Put In Trash. Recycle or Dispose as Hazardous Waste.

Caution: changes or modifications not expressly approved by the party responsible for compliance could void the user's authority to operate the equipment.

CONTENT

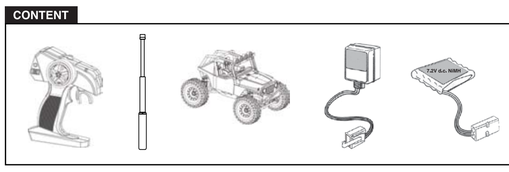

Transmitter.....x 1pc
Antenna.....x 1pc
Rock Crawler.....x 1pc
Charger.....x 1pc
7.2V NiMH.....x 1pc

BATTERY INSTALLATION

Rock Crawler
1. Make sure the power switch is on OFF position (Pic.1).
2. Use a screwdriver to loosen 2 screws on the battery door (Hood) (Pic.2).
3. Open the battery door (Hood) (Pic.2).
4. Insert the 7.2V d.c. NiMH battey pack with the connector on the same side of battery compartment. Make sure the connectors are properly connected and fit together accordingly. Do not force them. (Pic.3).
5. Close the battery door and tighten the 2 screws clockwise.

Transmitter
1. Make sure the power switch is on OFF position.
2. Use a screwdriver to loosen the screw on the battery compartment anti-clockwise.
3. Put the 9V battery in the battery compartment as per the polarities shown inside (Pic.4).
4. Close the battery door and tighten the screw clockwise.

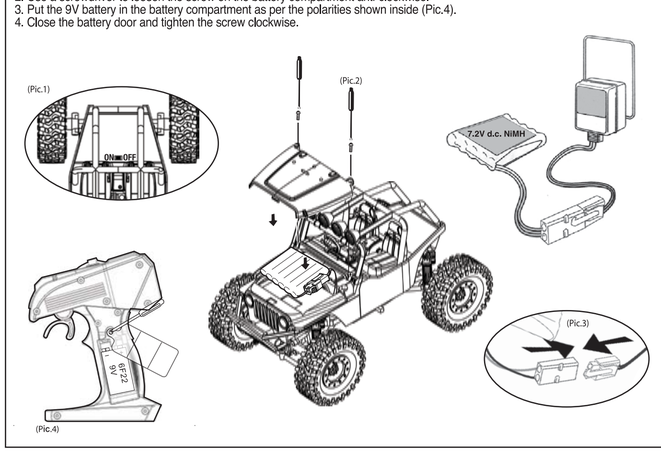

HOW TO PLAY

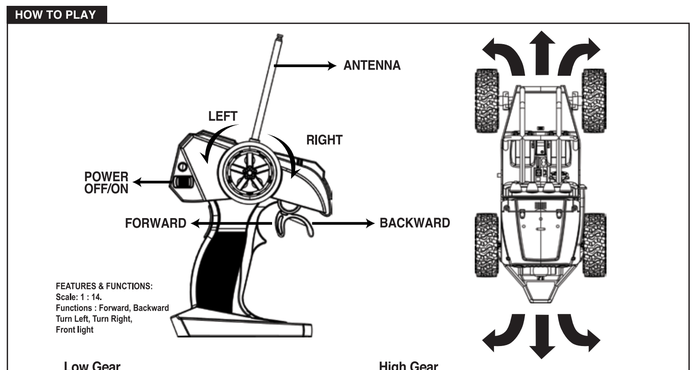

Low Gear

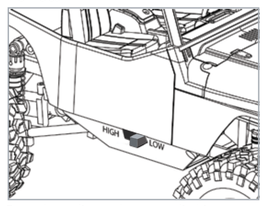

For rock crawling and extreme climbing.

High Gear

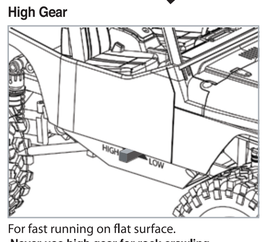

For fast running on flat surface.
Never use high gear for rock crawling, the motor may damage.

FCC Statements
This device complies with Part 15 of the FCC rules. Operation is subject to the following two conditions:
1) This device may not cause harmful interference, and
2) This device must accept any interference received, including interference that may cause undesired operation.
NOTE: This equipment has been tested and found to comply within the limits of a Class B digital device, pursuant to Part 15 of the FCC Rules. These limits are designed to provide reasonable protection against harmful interference in residential installation. This equipment generated, uses and can radiate radio frequency energy and if not installed and used in accordance with the instructions, may cause harm to radio communications.
However, this is no guarantee that interference will not occur in a particular installation. If this equipment does cause harmful interference to radio or television reception, which can be determined by turning equipment off and on, the user is encouraged to try to correct the interference by one or more of the following measures:
• Reorient or relocate the receiving antenna.
• Increase the separation between the equipment and receiver.
• Connect the equipment into an outlet on a circuit different from that to which the receiver is needed.
• Consult the dealer or an experienced radio/TV technician for help.
• Warning: Changes or modifications to this unit not expressly approved by the party responsible for compliance could void the user's authority to operate the equipment.
Please keep this packaging for future reference.

Jeep, and the Jeep, grille design is a registered trademark of Chrysler Group LLC.
Jeep, Wrangler TJ and its trade dress are used under license from Chrysler Group LLC.
© Chrysler Group LLC 2010.

6+ | NOT INCLUDED 9V x 1 | INCLUDED 7.2V x1

TOYS R US
CONFORMS TO THE SAFETY REQUIREMENTS OF ASTM F963.

INPUT: 120V, 60Hz
OUTPUT: 7.5VDC, 250mA, 1.875VA

Contents and colors may vary.
Do not mix old and new batteries.
Do not mix alkaline, standard (carbon-zinc), or rechargeable batteries.

FAST LANE is a mark of Geoffrey, LLC, a subsidiary of Toys"R"Us, Inc.
© 2010 Geoffrey, LLC
Made in China
Distributed in the United States by Toys"R"Us, Inc., Wayne, NJ 07470
Distributed in Australia by Toys"R"Us (Australia) Pty Ltd., Regents Park NSW 2143
www.toysrus.com

Size: 24.4″ x 11.625″ Color: 1C SPANISH version

#60050

FASTLANE R/C

Jeep® WRANGLER ROCK CRAWLER

PRECAUCIÓN-JUGUETE ELÉCTRICO:
No recomendado para niños menores de 8 años. Al funcionar con electricidad, deben cumplirse los consejos de seguridad durante la manipulación y la utilización para evitar posibles descargas eléctricas.
PRECAUCIÓN-NECESARIA SUPERVISIÓN-
JUGUETE ELECTRICO-DESCONE CTAR
CUANDO NO ESTE EN USO.

RECARGA DE LA BATERÍA

Paquete de carga de la batería 7,2 V: utilizar bajo la supervisión de un adulto
1. La batería nueva se deberá cargar durante 5 horas y 1/2 en las dos primeras ocasiones. Las recargas posteriores se completarán en 4 horas. Si carga la batería durante más de 5 horas y 1/2 no conseguirá que el vehículo funcione durante más tiempo. 4 horas es todo el tiempo necesario de recarga.
2. Unir el conector del cargador con el conector del paquete de la batería.
3. Conectar el cargador a una toma eléctrica.
4. Una vez que se haya completado la carga, desconecte el cargador del enchufe y la batería del cargador.
5. A diferencia de las pilas alcalinas, que pierden energía de forma gradual, una batería recargable funcionará con normalidad durante todo el tiempo, y, después, perderá la mayor parte de la energía de una vez. Entonces es cuando necesitará recargar el paquete de la batería.
6. ¡Tras haberlo utilizado, el paquete de la batería estará caliente! Espere hasta que el paquete de la batería se enfríe antes de recargarlo. Recargar una batería tibia o caliente reducirá de forma significante el número de veces que esta se pueda recargar.
7. El cargador debe desconectarse de la corriente eléctrica cuando se haya completado la carga.

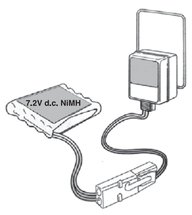

PRECAUCIÓN

- No cargue la batería inmediatamente después de jugar; deje enfriar el paquete de la batería antes de recargarla.
- Evite los cortocircuitos: pueden provocar que la batería y el cargador se recalienten o se quemen y otros daños.
- El cargador de la batería sólo debe usarse para recargar el paquete de la batería suministrado. Cargue solamente una batería cada vez.
- No use el cargador como una toma para otros aparatos eléctricos.
- Mantenga el paquete de la batería y el cargador fuera del alcance de los niños mientras esté en uso.
- No cargue cerca del fuego, a altas temperaturas o en zonas húmedas.
- El cargador puede calentarse mientras esté en uso; deje suficiente espacio durante este tiempo.
- Si el paquete de la batería sigue bajo tras haberlo cargado correctamente, deséchelo adecuadamente y sustitúyalo por uno nuevo.
- Este producto utiliza un paquete de batería recargable de HÍBRIDA NIQUEL -METAL. El paquete de la batería debe reciclarse o desecharse adecuadamente.
- Desconecte la corriente antes de iniciar/finalizar la conexión de la batería.
- Utilice este cargador de la batería solamente para el paquete de la batería suministrado.
- Examine el cargador de forma regular en busca de daños en el enchufe, la caja o en otras partes. En el caso de cualquier daño, el juguete no debe usarse con el cargador hasta que se haya reparado el daño.
- El cargador no es un juguete.
- ¡Recargue sólo las pilas que sean recargables!

Precauciones de seguridad:
- UTILÍCELO BAJO LA SUPERVISIÓN DE UN ADULTO
- Seleccione siempre un lugar seguro para jugar. Nunca conduzca el vehículo cerca de la calle.
- Mientras esté en funcionamiento, mantenga los dedos, cabello y ropa holgada alejados de las ruedas, buje o motores.

SOBRE LAS PILAS:

1. Se recomienda el uso de pilas alcalinas.
2. Las pilas no recargables no se deben recargar.
3. Las pilas recargables se deben retirar del producto antes de cargarse.
4. Las pilas recargables sólo se deben cargar bajo la supervisión de un adulto.
5. No mezcle pilas alcalinas, de tipo estándar (carbono-zinc) o recargables (níquel-cadmio).
6. No mezcle las pilas nuevas con las usadas.
7. Se recomienda utilizar únicamente pilas iguales o del mismo tipo que las recomendadas.
8. Las pilas deben instalarse siguiendo la polaridad correcta.
9. No se deben provocar cortocircuitos en los terminales de alimentación.
10. Si las pilas quedan sueltas, incline hacia fuera los contactos para un ajuste correcto.
11. Las pilas agotadas deben extraerse del juguete y desecharse de inmediato; no arroje nunca las pilas al fuego.
12. Si va a guardar el producto durante periodos prolongados de tiempo, asegúrese de quitar las pilas.
13. Revise regularmente el juguete para ver si tiene alguna señal de deterioro en las piezas eléctricas; en caso de problemas, no utilice el producto hasta que se hayan solucionado correctamente.

Si el producto no funciona de modo correcto, quite las pilas y vuelva a colocarlas transcurrido un minuto.
Si sigue funcionando mal, cambie las pilas por otras nuevas.
Las pilas solo puede colocarlas un adulto.

Un paquete de batería recargable de 7,2 V de NiMH (incluido) para el Treparrocas

Una pila 9c (no incluida) para el control remoto

No las tire a la basura. Recíclelas o trátelas con las medidas requeridas para residuos peligrosos.

Precaución: los cambios o modificaciones no autorizados expresamente por la parte responsable del cumplimiento pueden anular la autoridad del usuario para utilizar el equipo.

CONTENIDO

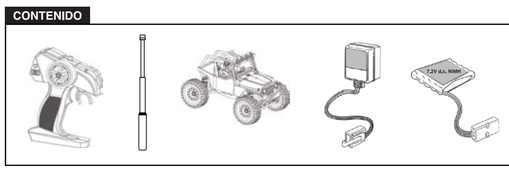

Control remoto.....x 1 unidad
Antena.....x 1 unidad
Treparrocas.....x 1 unidad
Cargador.....x 1 unidad
NiMH de 7,2 V.....x 1 unidad

INSTALACIÓN DE LA BATERÍA

Treparrocas
1. Asegúrese de que el interruptor de encendido esté en la posición OFF (Apagado) (Figura 1).
2. Utilice un destornillador para aflojar los dos tornillos de la tapa del compartimento de las pilas (Capó) (Figura 2).
3. Abra la cubierta de las pilas (Capó) (Figura 2).
4. Inserte el paquete de la batería NiMH de 7,2 V CC con el conector en el mismo lado del compartimento de la batería. Asegúrese de que los conectores estén conectados correctamente y que encajen. No los fuerce (Figura 3).
5. Cierre la tapa del compartimento de la batería y apriete los dos tornillos girando en el sentido de las agujas del reloj.

Control remoto
1. Asegúrese de que el interruptor de encendido esté en la posición OFF (Apagado).
2. Utilice un destornillador para aflojar el tornillo del compartimento de las pilas girándolo en el sentido contrario a las agujas del reloj.
3. Coloque la pila de 9 V en el compartimento para pilas con la polaridad según se muestra en el interior (Figura 4).
4. Cierre la tapa del compartimento de las pilas y apriete el tornillo girando hacia la derecha.

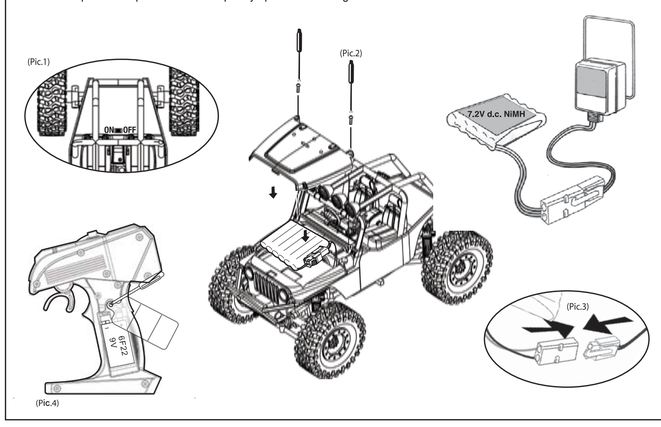

CÓMO JUGAR

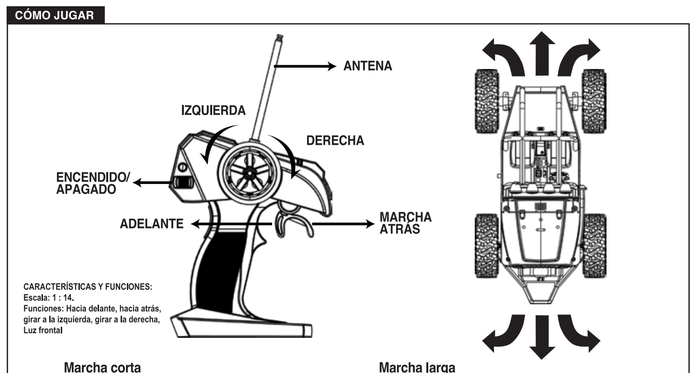

Marcha corta

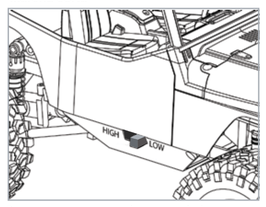

Para trepar por rocas y hacer escalada extrema.

Marcha larga

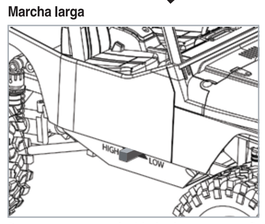

Para correr a gran velocidad sobre una superficie plana.
Nunca use la marcha larga para trepar por rocas, ya que el motor podría dañarse.

Información de la FCC (Comisión Federal de Comunicaciones)
Este dispositivo cumple con la apartado 15 de las reglas de la FCC. El funcionamiento está sujeto a las siguientes condiciones:
1) Este dispositivo no debe causar interferencias dañinas.
2) Este dispositivo debe aceptar las interferencias recibidas, incluyendo interferencias que puedan causar un funcionamiento no deseado.
NOTA: Este equipo ha sido probado y se ha comprobado que cumple con los límites para un dispositivo digital Clase B, de conformidad con el apartado 15 de las normas de la CFC. Estos límites están diseñados para proporcionar una protección razonable contra interferencias dañinas en una instalación residencial. Este equipo genera, utiliza y puede irradiar energía de radiofrecuencia y, si no se instala y utiliza de acuerdo con las instrucciones, puede ocasionar interferencias dañinas para las radiocomunicaciones.
Sin embargo, no existe garantía de que no se produzcan interferencias en una instalación determinada. Si este equipo causara interferencias dañinas en la recepción de radio o televisión, lo que se puede determinar al apagarlo y encenderlo, intente corregirlo a través de las medidas siguientes:
• Reorientar o reubicar la antena receptora.
• Aumentar la separación entre el equipo y el receptor.
• Conectar el equipo a una toma en un circuito distinta a la del receptor.
• Consultar al distribuidor o a un técnico experimentado de radio/TV para obtener más información.
• Advertencia: los cambios o modificaciones que no hayan sido expresamente aprobados por la parte responsable y que no cumplan las normativas vigentes podrían anular la autoridad del usuario para utilizar el equipo.
Guarde este embalaje para futuras consultas.

Jeep, and the Jeep, grille design is a registered trademark of Chrysler Group LLC.
Jeep, Wrangler TJ and its trade dress are used under license from Chrysler Group LLC.
© Chrysler Group LLC 2010.

6+ | NO INCLUIDA 9V x 1 | INCLUIDA 7.2V x1

TOYS R US
CUMPLE CON LA NORMATIVA DE SEGURIDAD ASTM F963.

ENTRADA: 120 V AC, 60 HZ
SALIDA: 7.5 V CC, 250 mA, 1.875 VA

El contenido y los colores pueden variar.
No mezcle pilas nuevas con pilas usadas.
No mezcle pilas alcalinas, estándar(carbono-zinc) ni recargables.

FAST LANE is a mark of Geoffrey, LLC, a subsidiary of Toys"R"Us, Inc.
© 2010 Geoffrey, LLC
Made in China
Distributed in the United States by Toys"R"Us, Inc., Wayne, NJ 07470
Distributed in Australia by Toys"R"Us (Australia) Pty Ltd., Regents Park NSW 2143
www.toysrus.com