System Block Diagram of NXP TV522-30

2007年12月15日

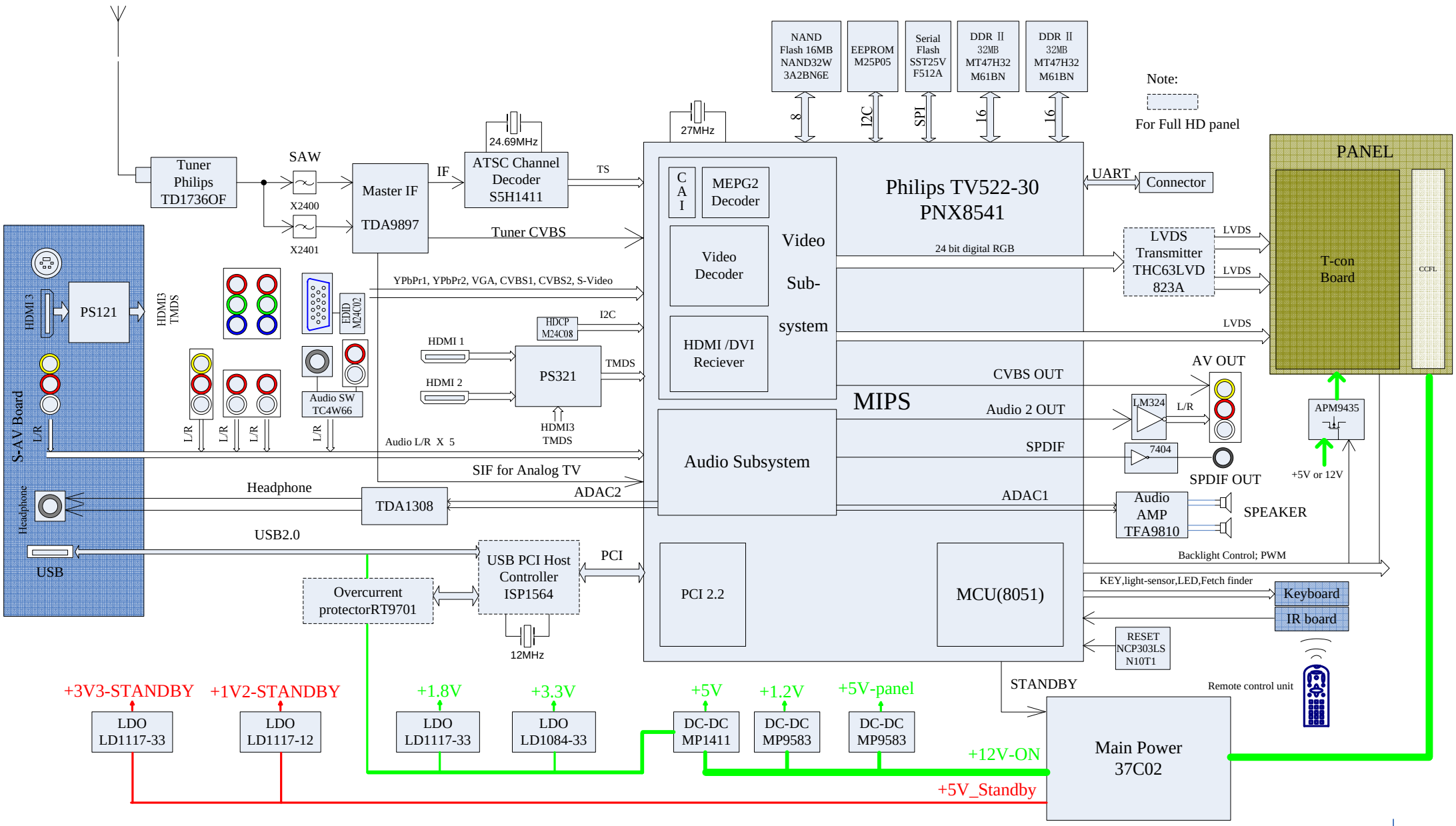

RED Color:Standby mode

Green color:On mode