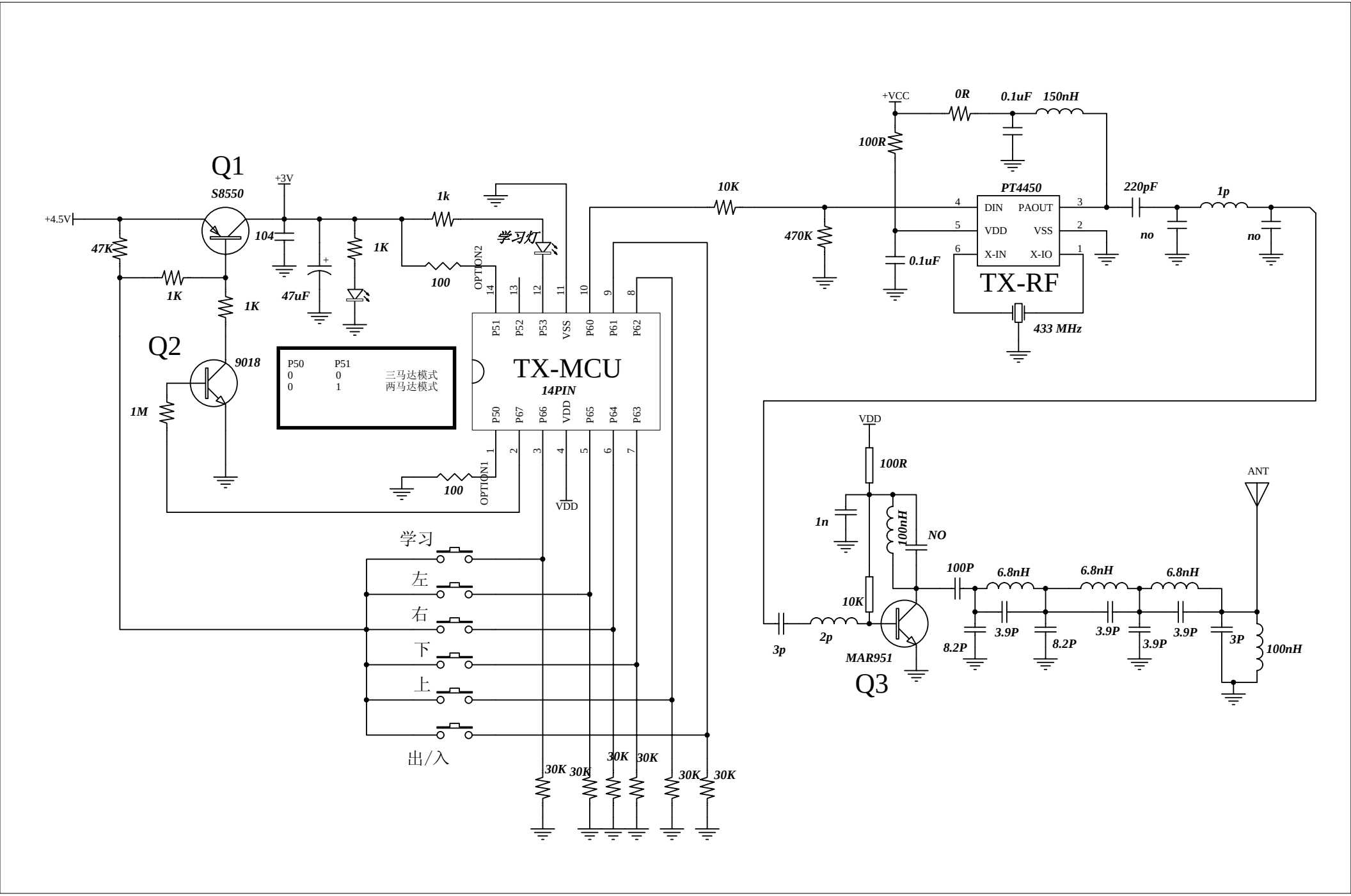
Q1
S8550
+4.5V
47K
1K
1K
Q2
9018
1M
+3V
104
47uF
1K
1k
100
学习灯
OPTION2
P51 P52 P53 VSS P60 P61 P62
14 13 12 11 10 9 8
TX-MCU
14PIN
P50 P67 P66 VDD P65 P64 P63
1 2 3 4 5 6 7
OPTION1
100
VDD
P50 P51
0 0 三马达模式
0 1 两马达模式
学习
左
右
下
上
出/入
30K 30K 30K 30K 30K 30K
10K
470K
+VCC
0R
0.1uF
150nH
100R
0.1uF
PT4450
DIN PAOUT
VDD VSS
X-IN X-IO
4 5 6 3 2 1
TX-RF
433 MHz
220pF
1p
no
no
VDD
100R
1n
100nH
NO
10K
3p
2p
MAR951
Q3
100P
6.8nH
6.8nH
6.8nH
8.2P
3.9P
8.2P
3.9P
3.9P
3.9P
3P
100nH
ANT