深圳南岭玩具制品有限公司
原 理 图

表号:28-F-004

半品货号 P02-COB/3-3310(UP)
适用成品小货号: 94164(16)Y(UP)
适用成品大货号: 94165

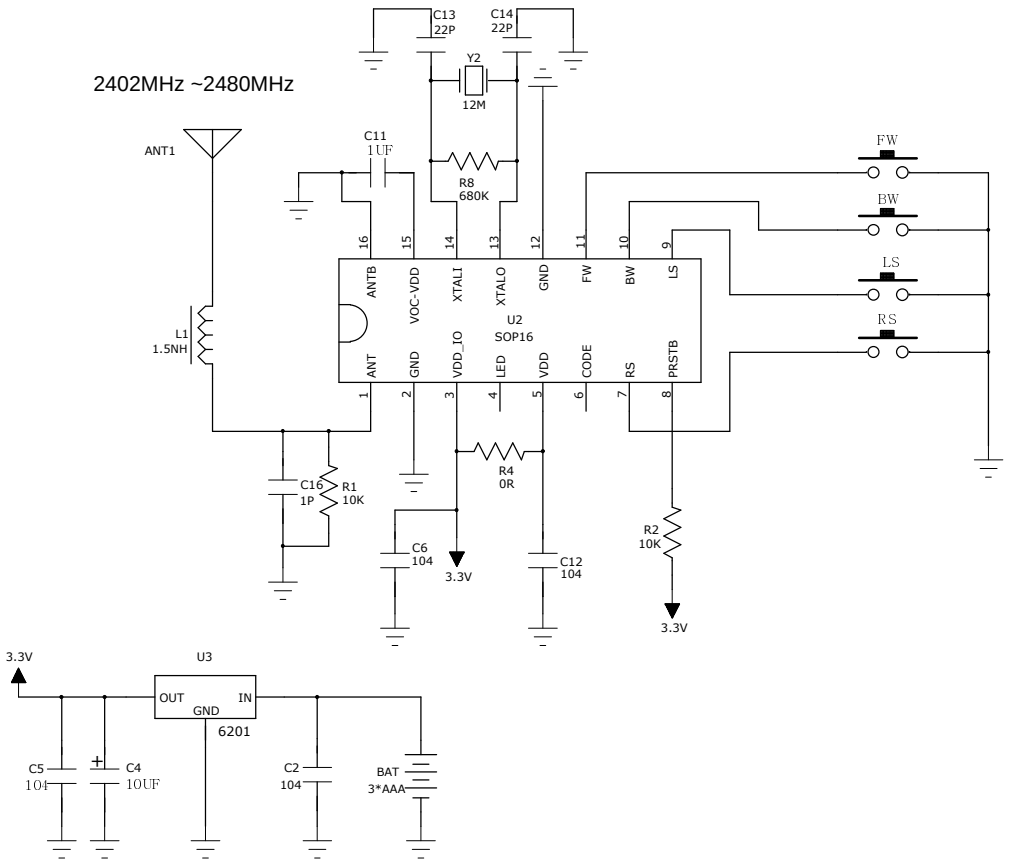

COMPANY: TOY STATE INDUSTRIAL LTD	
MODEL: 94164(16)Y(UP) 原理图	
VER:	
DWN. 郑湘涛	DATE: 2015-11-19
CHK.	DATE:
APP.	DATE: