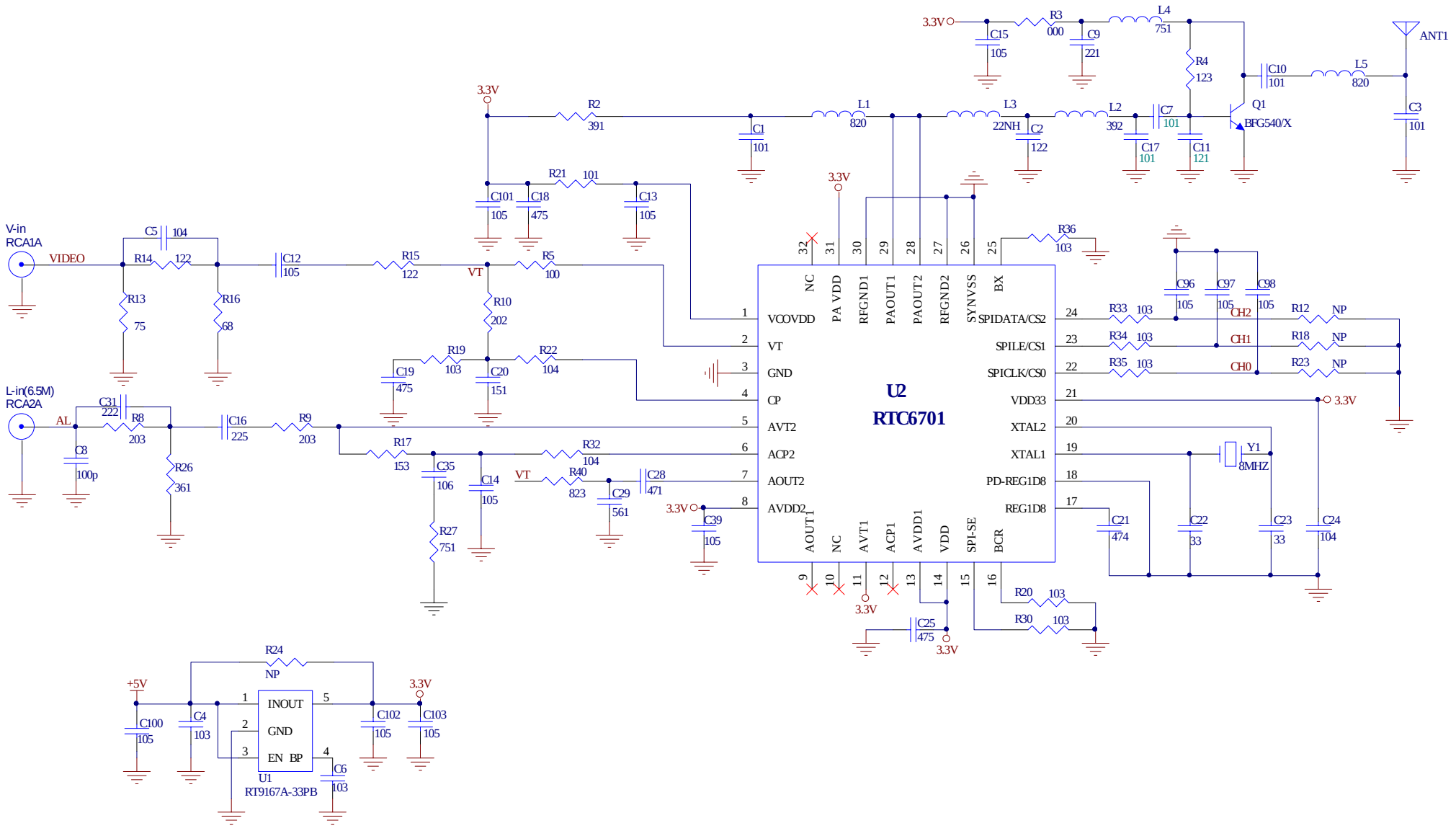

AEE TECHNOLOGY				
产品型号：	TM103I-E			版本：.V1.0
设 计		日 期		图号：
审 核		日 期		第 1 页
批 准		日 期		共 1 页