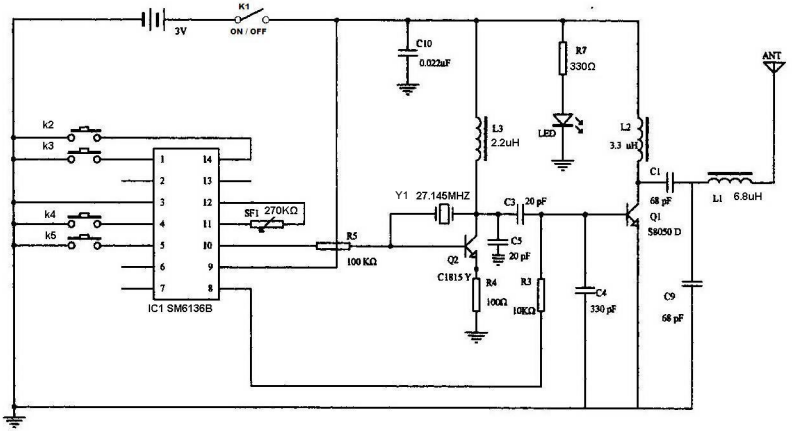

27.145MHz Transmitter Circuit Diagram

汕头市澄海区美嘉欣塑胶玩具有限公司					
绘图	李利宗	审核		日期	年 月 日

Title	EI - 8003	
Size A4	Number 01	Revision
Date: 15-Jun-2006	Sheet of	JX-97
File: D:\我的\MyDesign 1\JX-100F\27M FCC D00	Drawn By:	李利宗