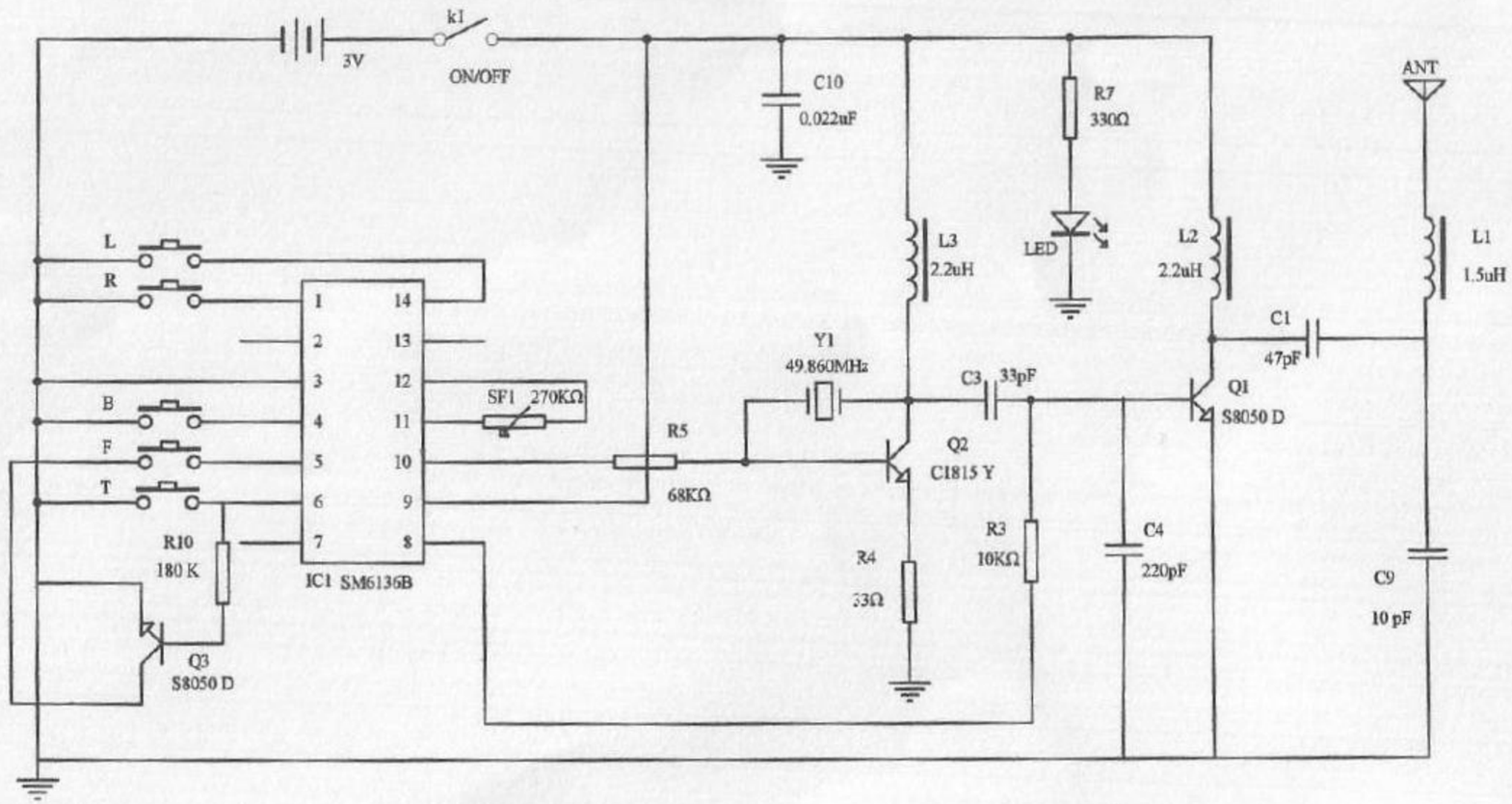

49.860 MHZ

汕头市澄海区美嘉欣塑胶玩具有限公司					
绘图	Li Zong	审核		日期	年 月 日

Title	9530R 49.860M 01		
Size A4	Number 01		Revision JX-100B
Date: 10-Mar-2008		Sheet of	JX-100B
File: D:\备份\MyDesign.1\JX-100B 49M FCC.DDB		Drawn By:	李利宗