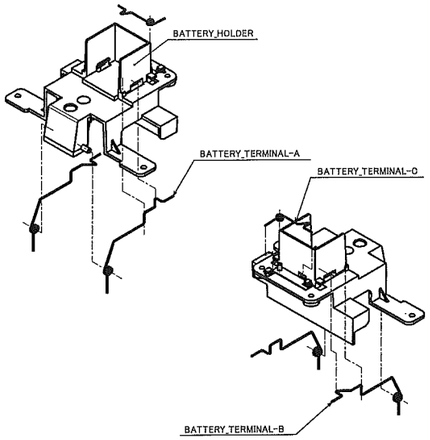

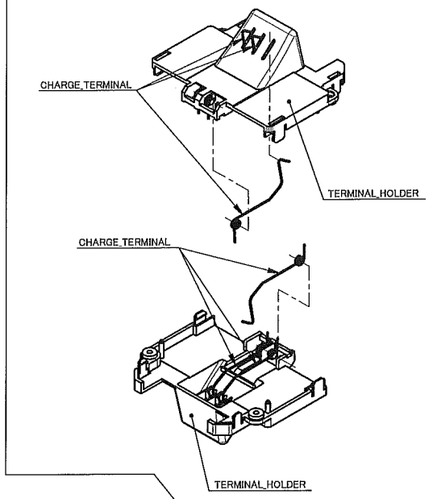

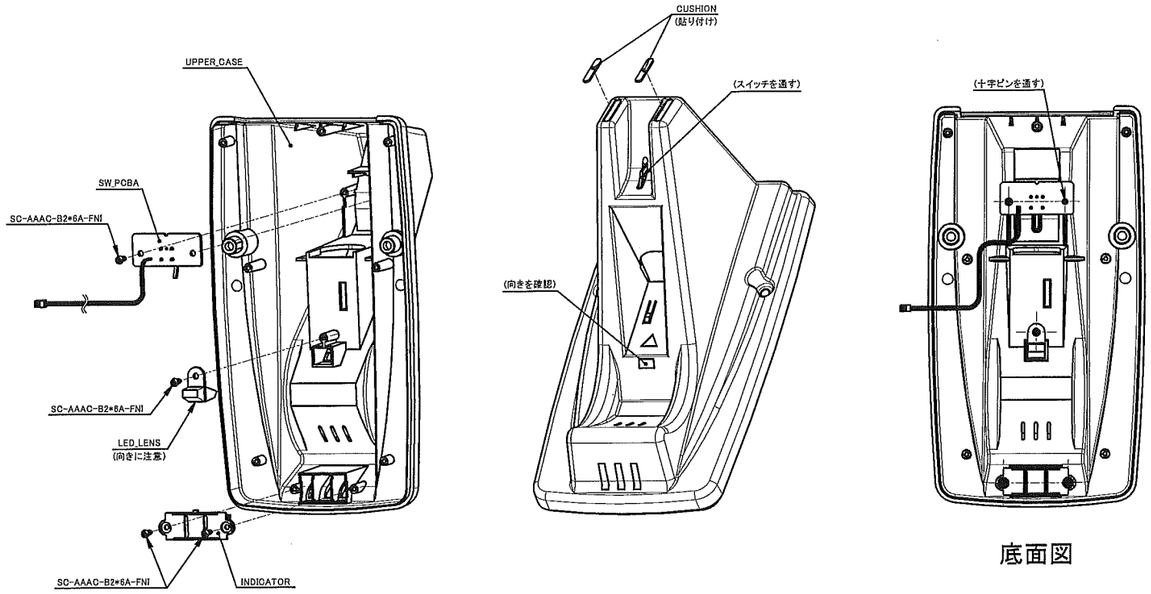

底面図

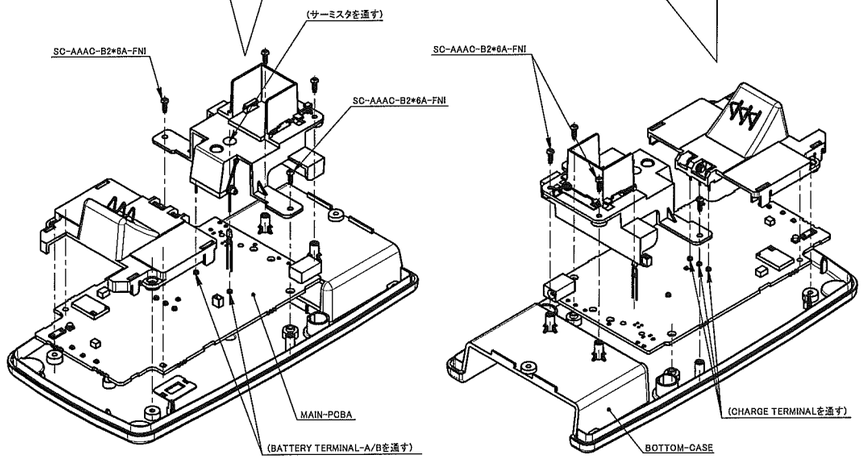

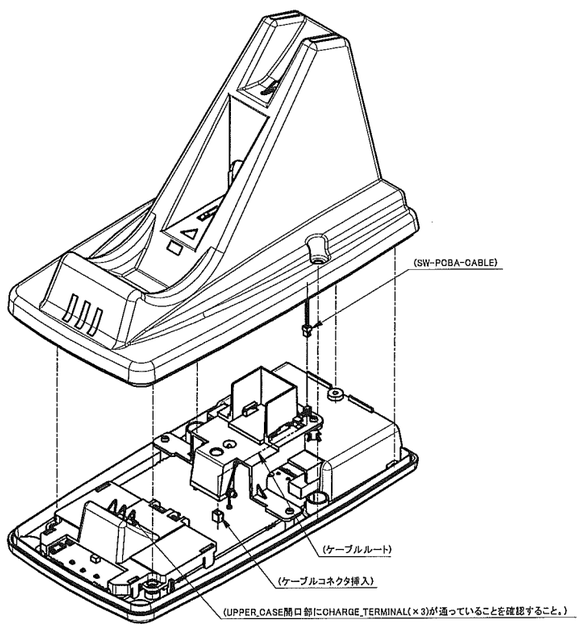

Label Location

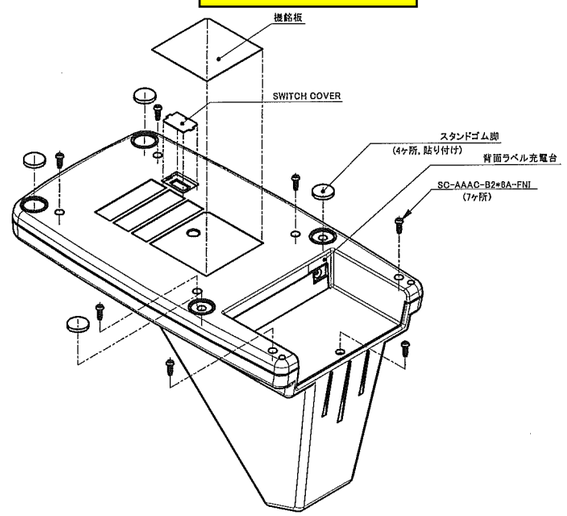

オプトエレクトロニクス
出図
'07. 3.01
技管 承認

一般寸法許容差 ±mm					
を超え	以下	1	2	3	4
-	4	0.05	0.1	0.2	0.3
4	16	0.07	0.15	0.3	0.5
16	32	0.1	0.2	0.4	0.7
32	120	0.2	0.4	0.6	1.2
120	300	0.4	0.8	1.2	2.0
300	-	0.8	1.6	2.5	4.0

	DATE	REVISE	NAME	APPRV
△3				
△2				
△1				
△0				

MATERIAL	FINISH	3RD ANGLE PROJECTION	OPTOELECTRONICS
DATE 2007.0226	SCALE 1/1	UNIT	PART NAME 組立図
DESIGNED BY 基	CHECKED BY 仁 '07. 2.27	APPROVED BY 久嗣 '07. 2.27	DRAWING NO. CHG3101.DWG