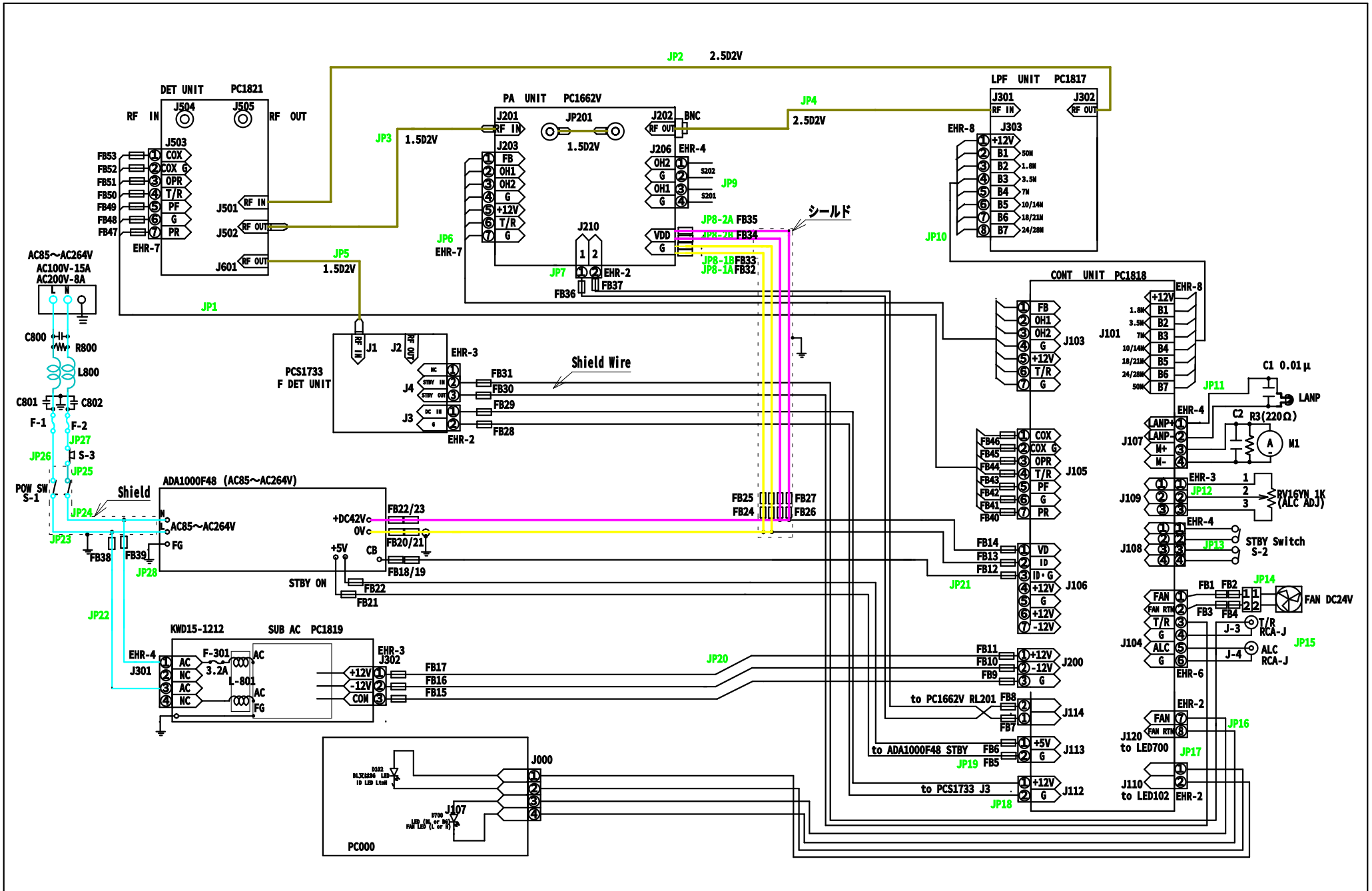

注意：コント基板のJ114とPA基板のJ210間で１と２の極性が逆に結線
CONT基板J101とLPF基板J303間で配線順がクロス

記号	変更事項	担当	検図	承認	材質		名称	OVERALL BLOCK DIAGRAM HL550FX	個数
承認	検図	検図	製図 20100127	設計 20100127	単位：mm 第三 角法	尺度 ／	処理		
			溝呂木	溝呂木	TOKYO HY-POWER	型名 L1419HVJ	品番	図番 1419D06	