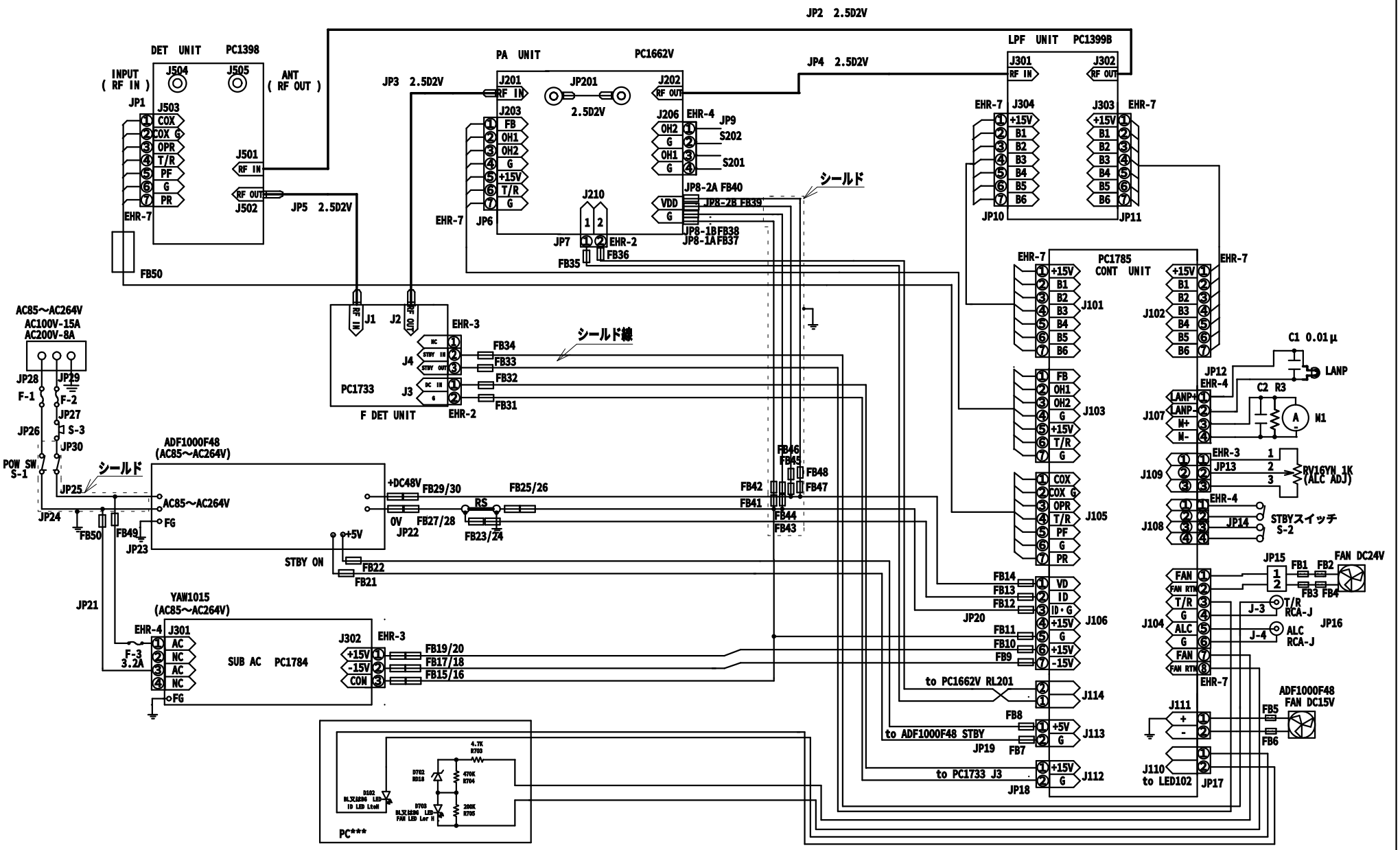

Overall Wiring Schematic

注意：コント基板のJ114とPA基板のJ210間で１と２の極性が逆に結線
コント基板J104の①②からメインFANの①②間で極性が逆に結線

記号	変更事項	担当	検図	承認	材質		名称	総合結線図 HL1.1KFX	個数
承認	検図	検図	製図 H20.3.25 溝呂木	設計 H20.3.25 溝呂木	単位：mm 第三 角法	尺度 ／	処理		
			TOKYO HY-POWER		型名 L1390HJ	品番		図番 L1390D02	