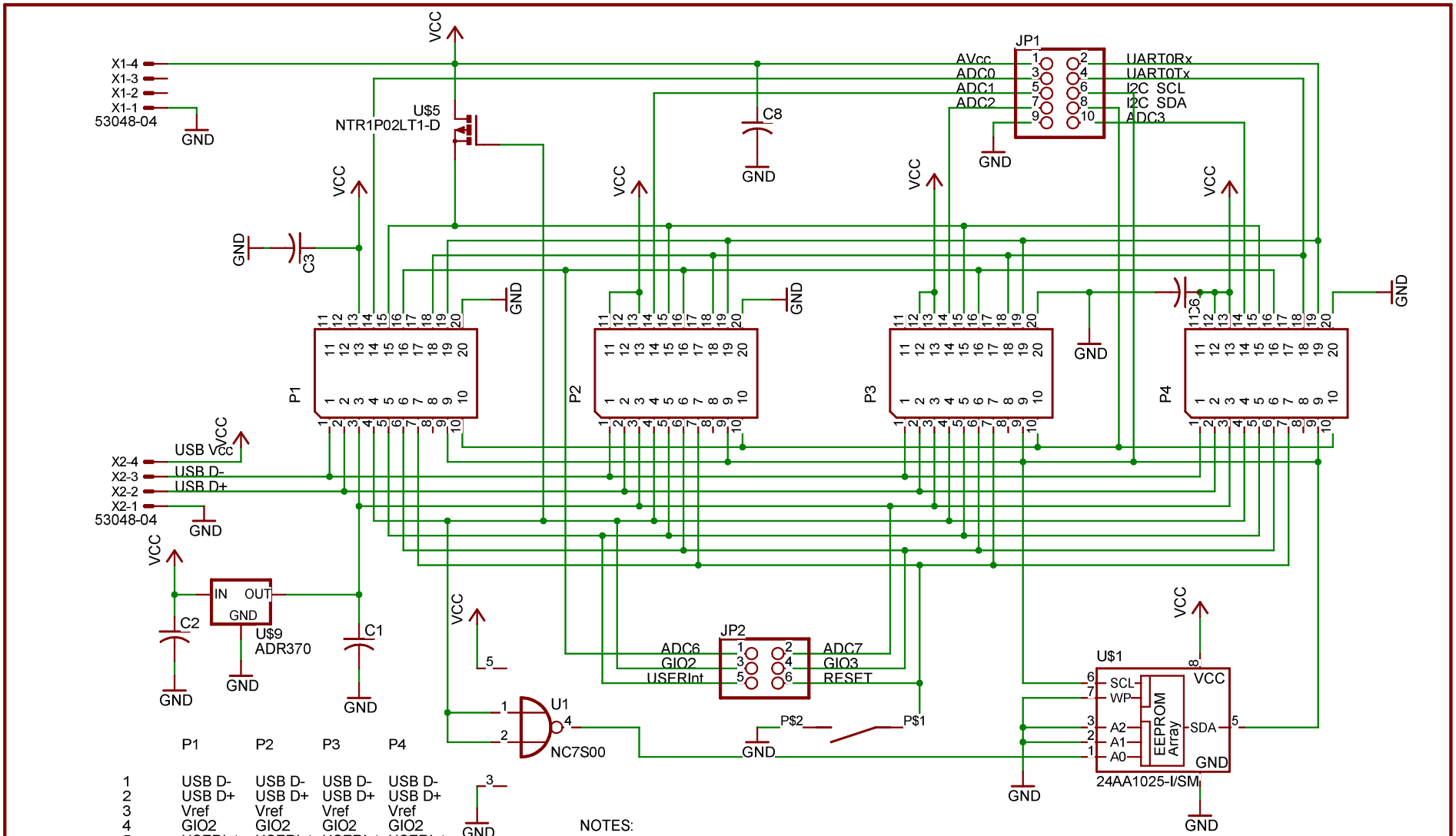

	P1	P2	P3	P4
1	USB D-	USB D-	USB D-	USB D-
2	USB D+	USB D+	USB D+	USB D+
3	Vref	Vref	Vref	Vref
4	GIO2	GIO2	GIO2	GIO2
5	USERInt	USERInt	USERInt	USERInt
6	GIO3	GIO3	GIO3	GIO3
7	RESET	RESET	RESET	RESET
8	N.C.	N.C.	ADC6	N.C.
9	I2C SCL	I2C SCL	I2C SCL	I2C SCL
10	I2C SDA	I2C SDA	I2C SDA	I2C SDA
11	N.C.	N.C.	N.C.	N.C.
12	N.C.	N.C.	N.C.	N.C.
13	Vcc	Vcc	Vcc	Vcc
14	ADC0	ADC1	ADC2	ADC3
15	N.C.	N.C.	N.C.	N.C.
16	ADC6	ADC6	ADC6	ADC6
17	N.C.	N.C.	N.C.	N.C.
18	UART0Tx	UART0Tx	UART0Tx	UART0Tx
19	UART0Rx	UART0Rx	UART0Rx	UART0Rx
20	GND	GND	GND	GND

NOTES:

1. ADC7 is connected Vref

TITLE: SMB1

Document Number: 86-0129-001

REV: 1

Date: 5/30/2007 10:21:49a

Sheet: 1/1