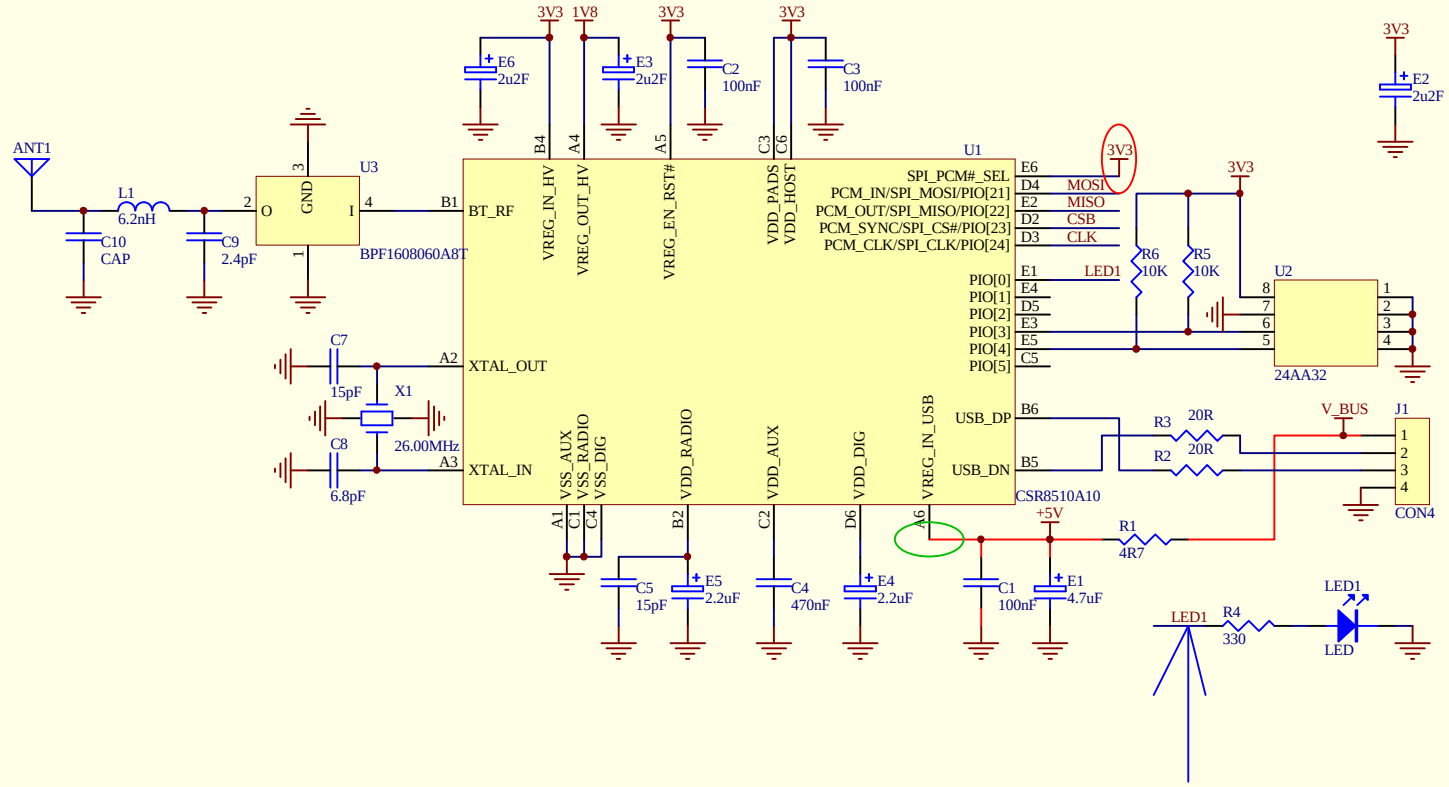

WI-6456

BH-PD-126