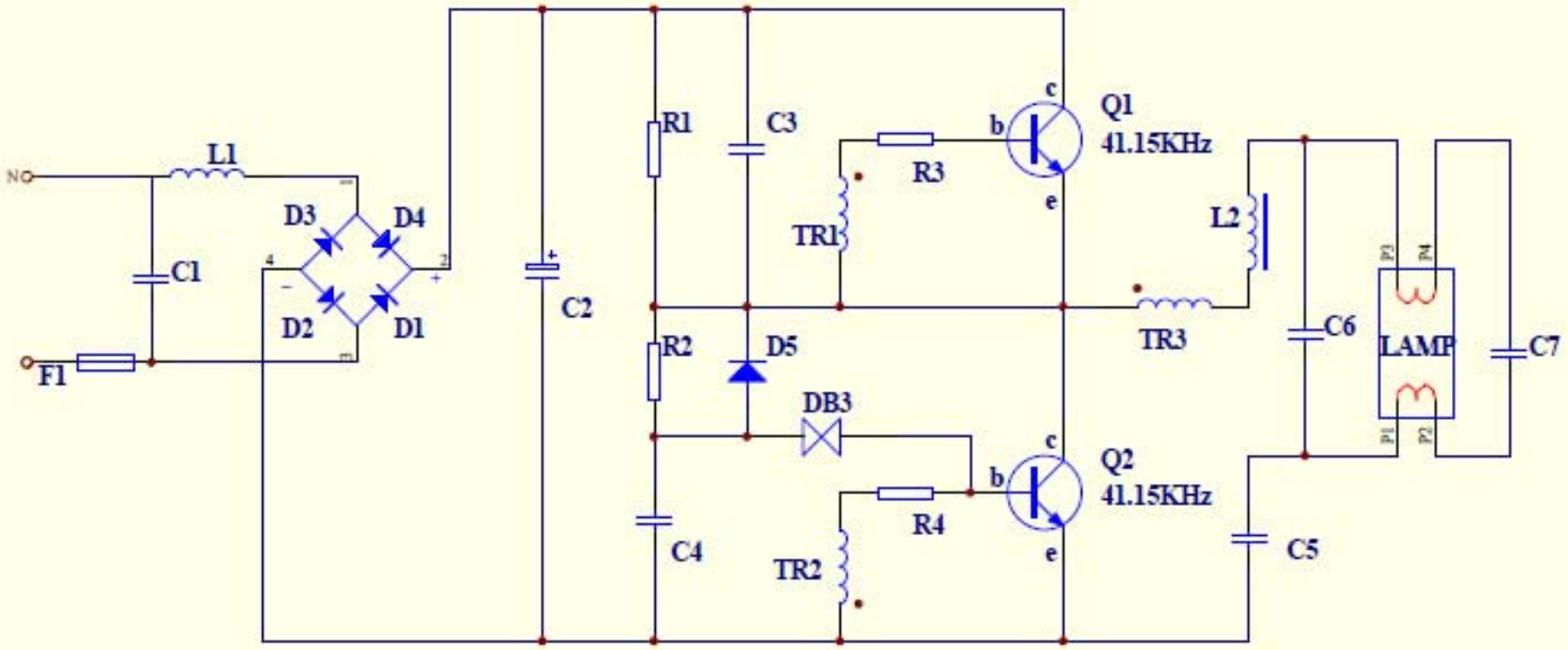
N
L1
C1
F1
D3
D4
D2
D1
C2
R1
C3
R2
D5
DB3
C4
R3
TR1
R4
TR2
Q1
41.15KHz
Q2
41.15KHz
c
b
e
L2
TR3
C6
C5
LAMP
C7