BRAND : ILIVE
MODEL : ISB665B
ITEM : LABEL LOCATION
FACTORY : MET
DATE : MAY 05, 15
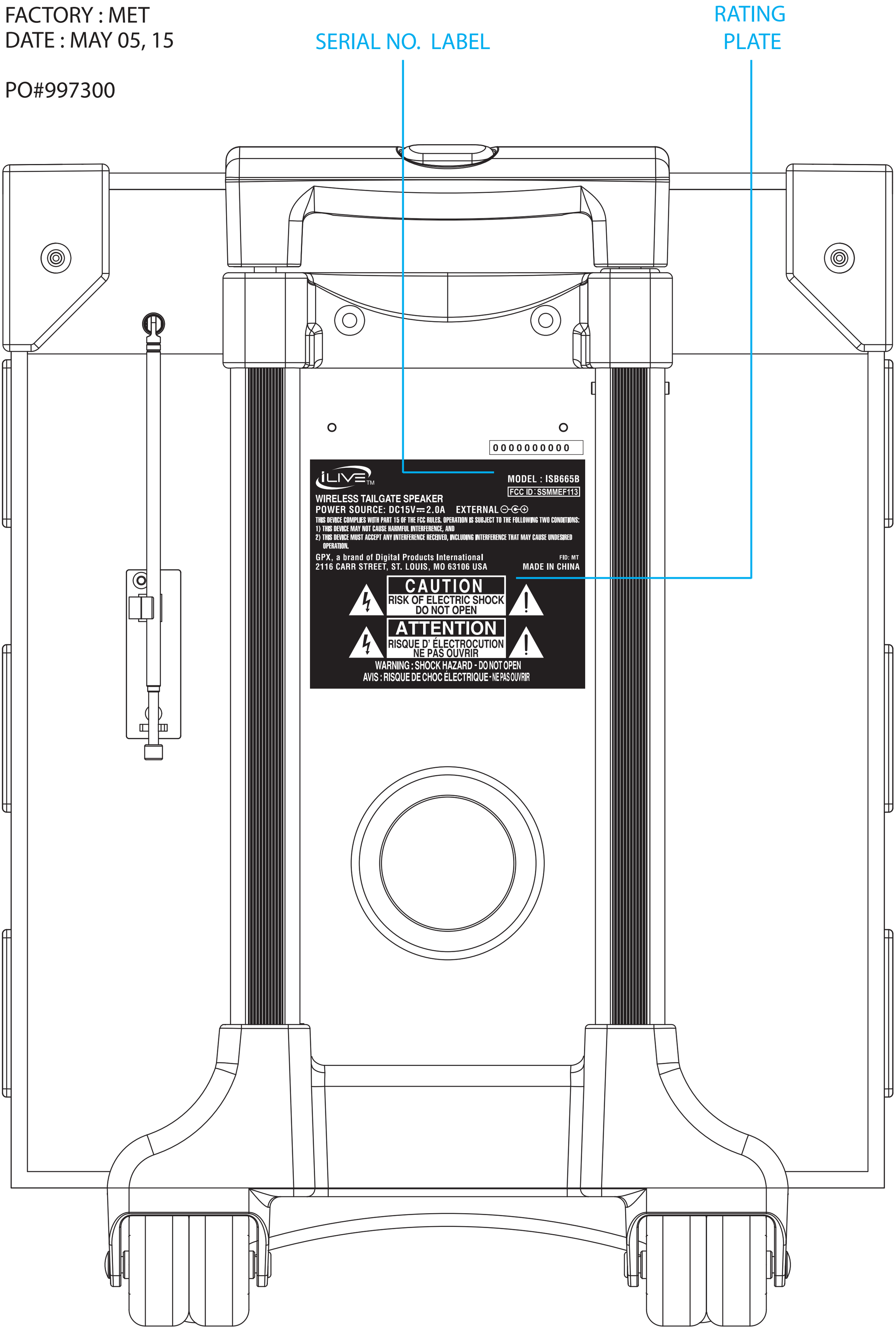
PO#997300