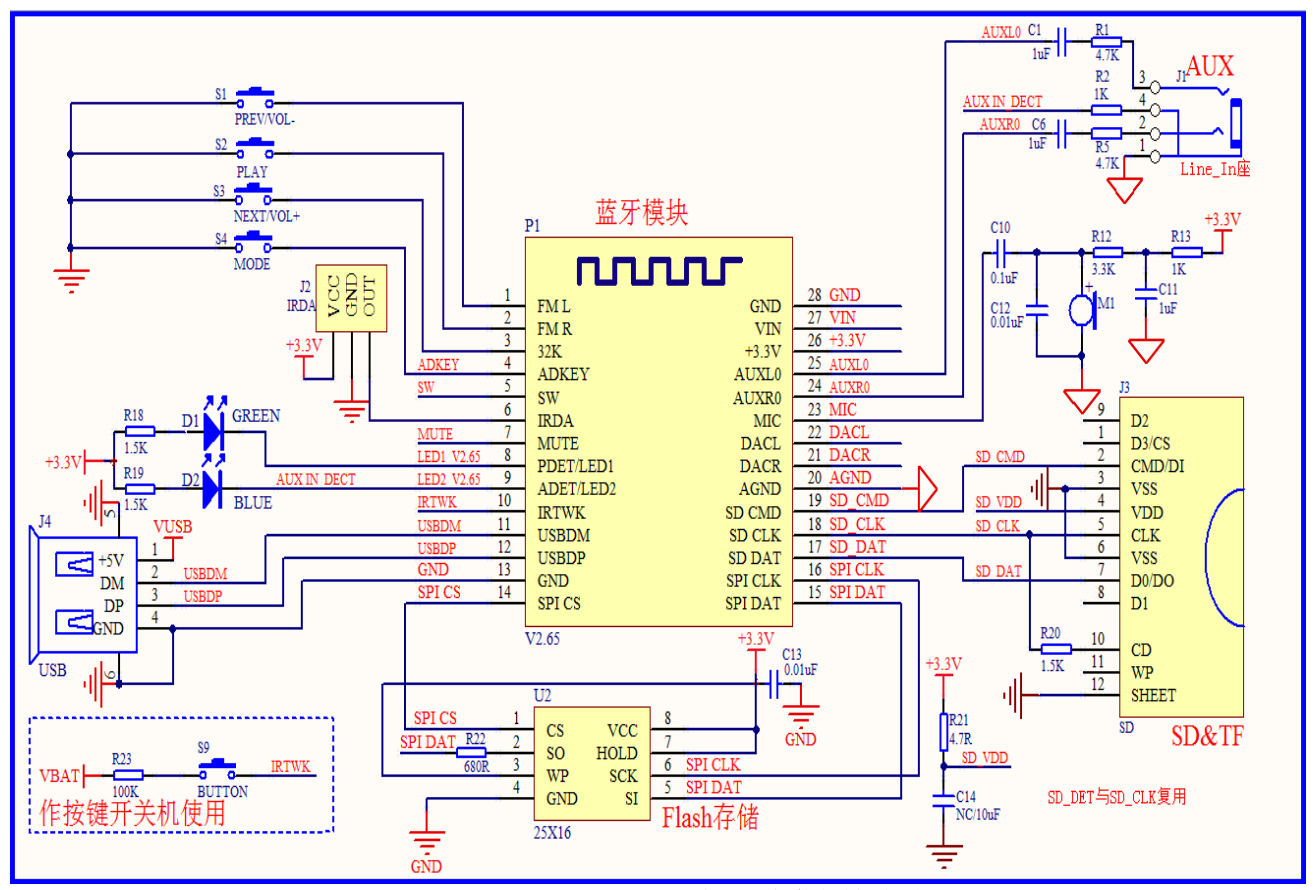
蓝牙模块
P1
V2.65
FM L
FM R
32K
ADKEY
SW
IRDA
MUTE
PDET/LED1
ADET/LED2
IRTWK
USBDM
USBDP
GND
SPI CS
GND
VIN
+3.3V
AUXL0
AUXR0
MIC
DACL
DACR
AGND
SD CMD
SD CLK
SD DAT
SPI CLK
SPI DAT
S1
PREV/VOL-
S2
PLAY
S3
NEXT/VOL+
S4
MODE
J2
IRDA
VCC
GND
OUT
+3.3V
ADKEY
SW
MUTE
LED1 V2.65
LED2 V2.65
AUX IN DECT
IRTWK
USBDM
USBDP
GND
SPI CS
R18
1.5K
D1
GREEN
R19
1.5K
D2
BLUE
+3.3V
J4
VUSB
+5V
DM
DP
GND
USB
AUXL0
C1
1uF
R1
4.7K
R2
1K
AUX IN DECT
AUXR0
C6
1uF
R5
4.7K
J1
AUX
Line_In座
C10
0.1uF
R12
3.3K
R13
1K
+3.3V
C12
0.01uF
M1
C11
1uF
J3
D2
D3/CS
CMD/DI
VSS
VDD
CLK
VSS
D0/DO
D1
CD
WP
SHEET
SD
SD&TF
SD CMD
SD VDD
SD CLK
SD DAT
R20
1.5K
+3.3V
R21
4.7R
SD VDD
C14
NC/10uF
SD_DET与SD_CLK复用
C13
0.01uF
GND
U2
CS
SO
WP
GND
VCC
HOLD
SCK
SI
25X16
SPI CS
SPI DAT
R22
680R
SPI CLK
SPI DAT
Flash存储
GND
VBAT
R23
100K
S9
BUTTON
IRTWK
作按键开关机使用

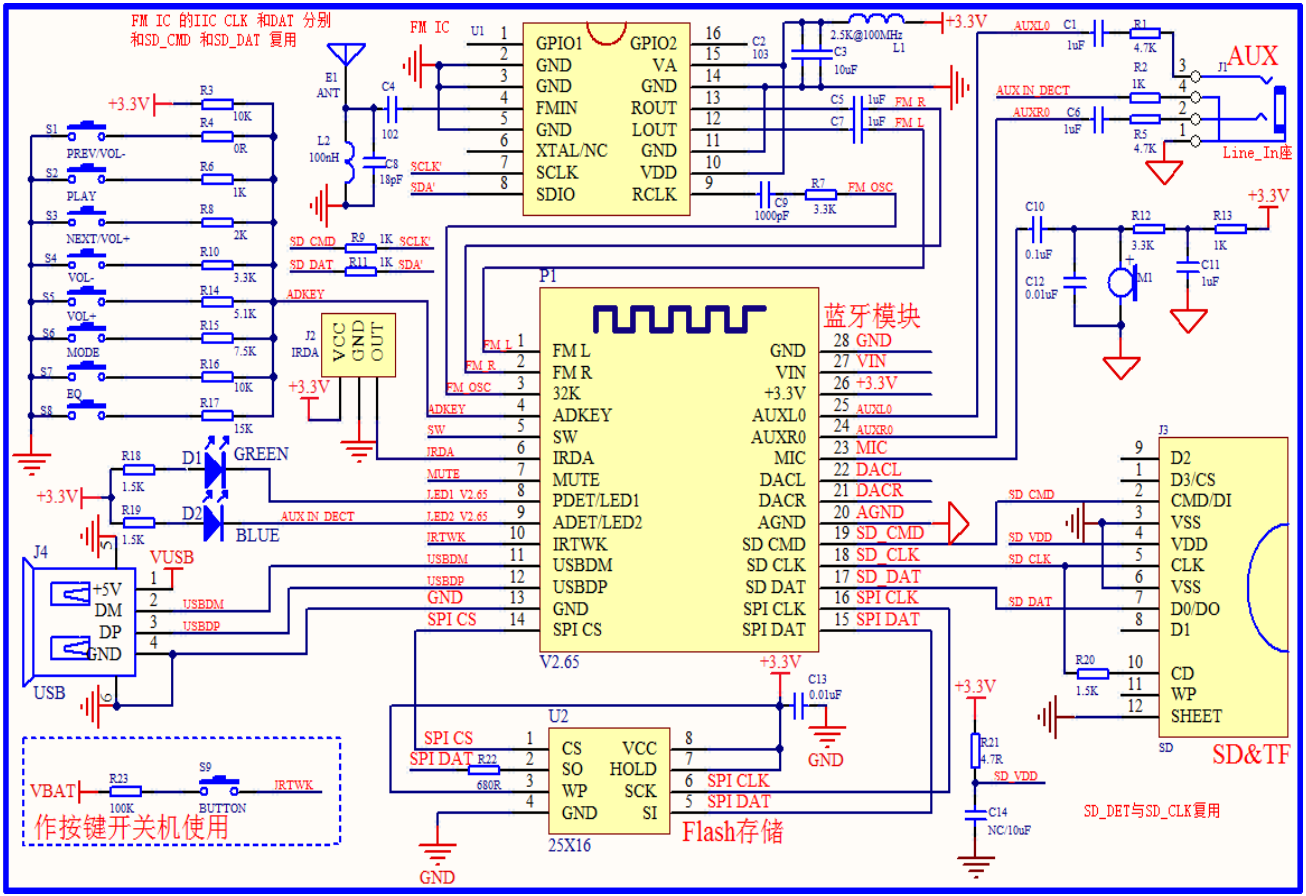
FM IC 的IIC CLK 和DAT 分别
和SD_CMD 和SD_DAT 复用
FM IC
U1
GPIO1
GND
GND
FMIN
GND
XTAL/NC
SCLK
SDIO
GPIO2
VA
GND
ROUT
LOUT
GND
VDD
RCLK
E1
ANT
L2
100nH
C4
102
C8
18pF
SCLK'
SDA'
SD_CMD
SD_DAT
R9 1K SCLK'
R11 1K SDA'
C2
103
2.5K@100MHz
L1
C3
10uF
C5 1uF FM_R
C7 1uF FM_L
C9
1000pF
R7
3.3K
FM_OSC
+3.3V
AUXL0
AUX IN DECT
AUXR0
C1
1uF
C6
1uF
R1
4.7K
R2
1K
R5
4.7K
J1
AUX
Line_In座
C10
0.1uF
C12
0.01uF
R12
3.3K
R13
1K
C11
1uF
M1
R3
10K
R4
0R
R6
1K
R8
2K
R10
3.3K
R14
5.1K
R15
7.5K
R16
10K
R17
15K
S1
PREV/VOL-
S2
PLAY
S3
NEXT/VOL+
S4
VOL-
S5
VOL+
S6
MODE
S7
EQ
S8
ADKEY
J2
IRDA
VCC
GND
OUT
P1
蓝牙模块
FM L
FM R
32K
ADKEY
SW
IRDA
MUTE
PDET/LED1
ADET/LED2
IRTWK
USBDM
USBDP
GND
SPI CS
GND
VIN
+3.3V
AUXL0
AUXR0
MIC
DACL
DACR
AGND
SD CMD
SD CLK
SD DAT
SPI CLK
SPI DAT
LED1 V2.65
LED2 V2.65
V2.65
R18
1.5K
R19
1.5K
D1
GREEN
D2
BLUE
J4
VUSB
+5V
DM
DP
GND
USB
J3
D2
D3/CS
CMD/DI
VSS
VDD
CLK
VSS
D0/DO
D1
CD
WP
SHEET
SD
SD&TF
SD_CMD
SD_VDD
SD_CLK
SD_DAT
R20
1.5K
R21
4.7R
C14
NC/10uF
SD_DET与SD_CLK复用
C13
0.01uF
U2
CS
SO
WP
GND
VCC
HOLD
SCK
SI
SPI CS
SPI DAT
R22
680R
SPI CLK
SPI DAT
25X16
Flash存储
VBAT
R23
100K
S9
BUTTON
IRTWK
作按键开关机使用