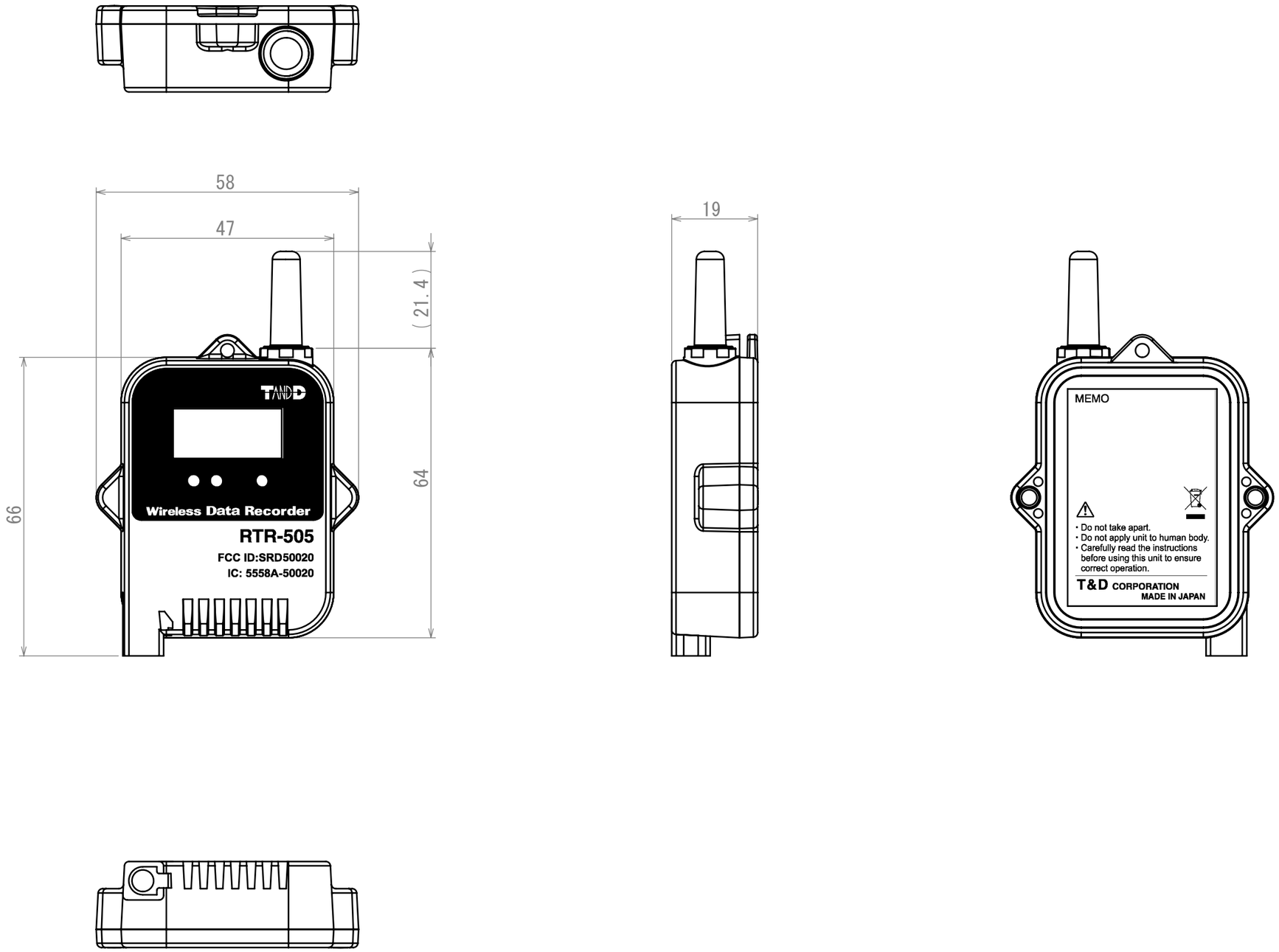

Doc.No.851-0476-7030

3					材料							処理
2												
1					公差	0 – 0.5	0.5 – 6	6 – 30	30 – 120	120 – 350	350 – 1000	品名
			11.04.04			±0.05	±0.1	±0.2	±0.3	±0.5	±0.8	RTR-505(US) 外観図
	内 容		年 月 日	担当								
設計	製図	検図	承認		尺度	1:1		数量				製品コード
	福田				株式会社 ティアンドディ							