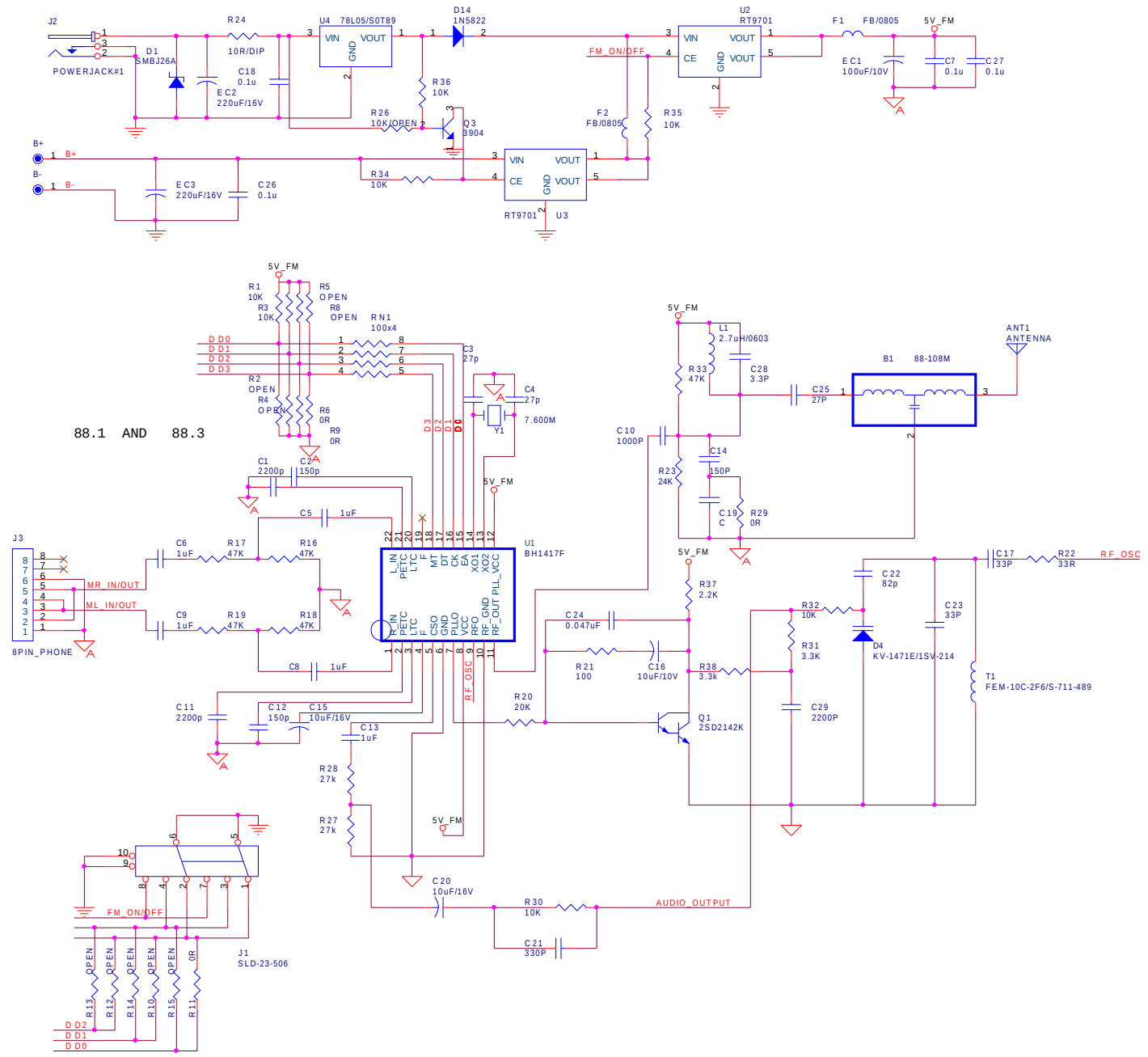

Title	FM	
Size A3	Document Number <Doc>	Rev <RevCode>
Date: Thursday, December 23, 2004	Sheet 8 of 8	

PDF 文件使用 "pdfFactory" 试用版本创建 www.fineprint.com.cn