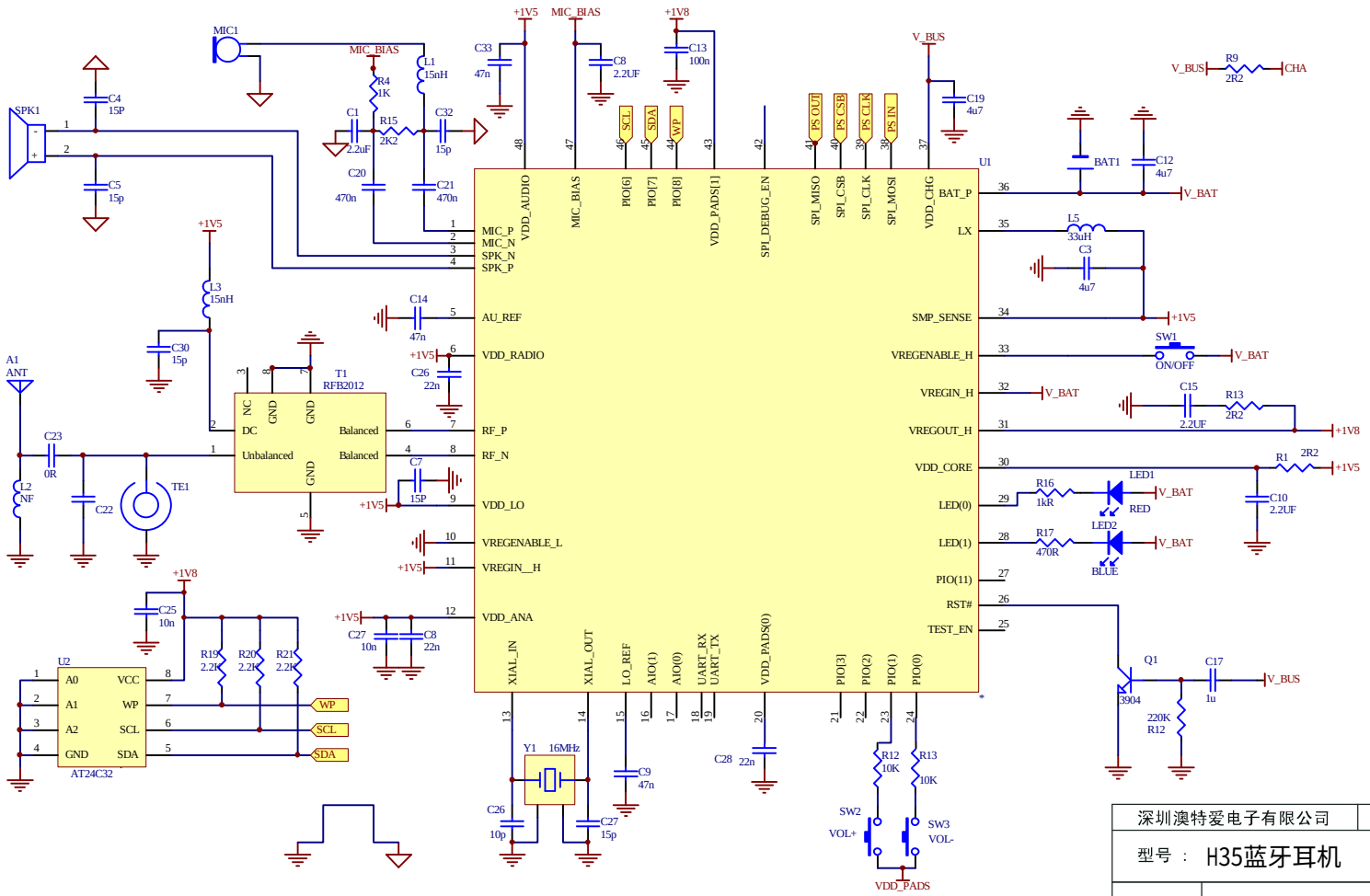

深圳澳特爱电子有限公司	电子资料		文件编号	ATI-RD-SC-001259-01	
型号 ： H35蓝牙耳机			方案 ：	BC6145	
			版本 ：	A	
标题 ：	原理图	拟制 ：			日期
文件名 ：		审核 ：			日期
纸张 ：	A4	页码 ：	1of1	批准 ：	日期