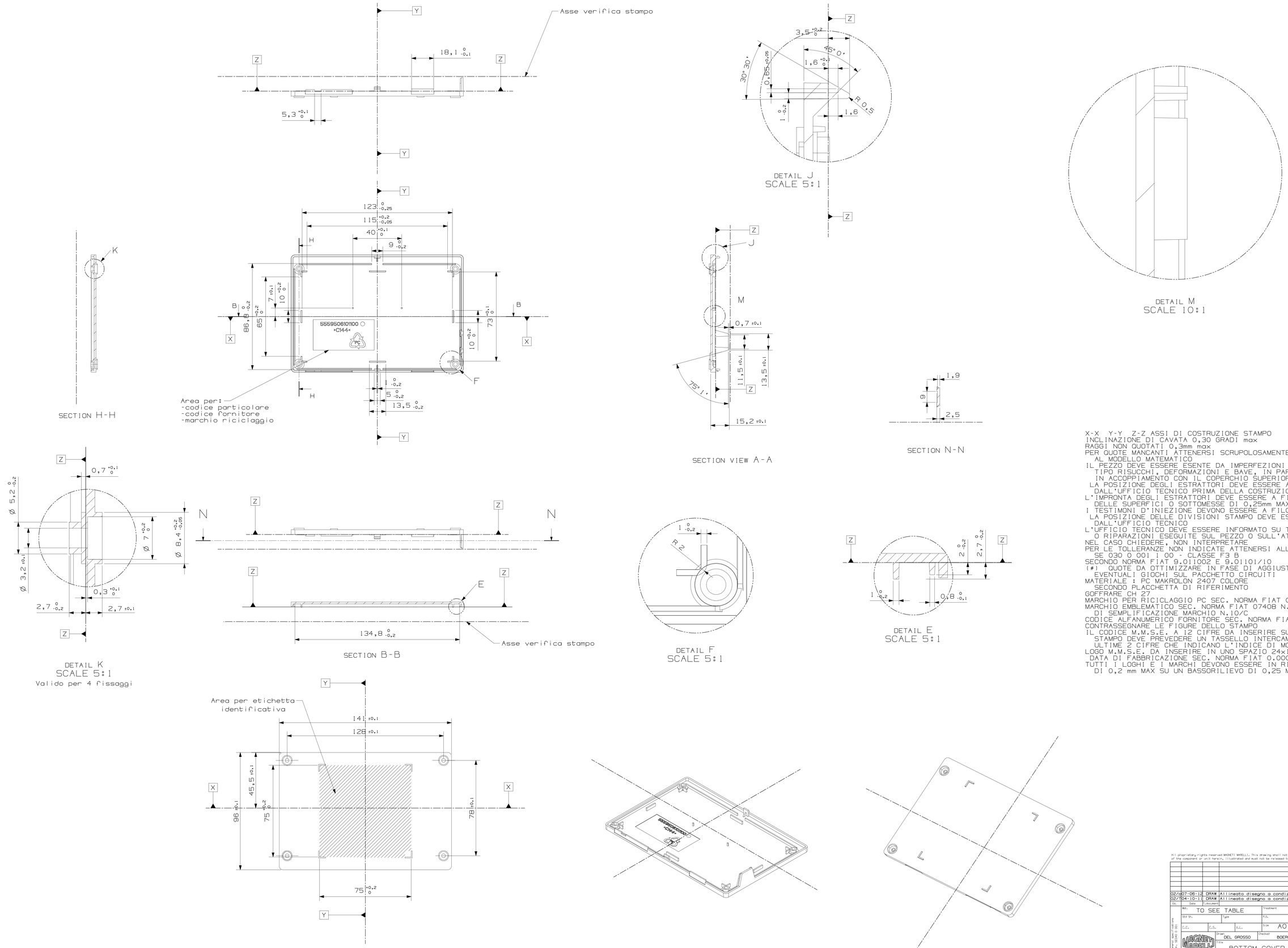

X-X Y-Y Z-Z ASSI DI COSTRUZIONE STAMPO
INCLINAZIONE DI CAVATA 0,30 GRADI max
RAGGI NON QUOTATI 0,3mm max
PER QUOTE MANCANTI ATTENERSI SCRUPOLOSAMENTE
AL MODELLO MATEMATICO
IL PEZZO DEVE ESSERE ESENTE DA IMPERFEZIONI
TIPO RISUCCHI, DEFORMAZIONI E BAVE, IN PARTICOLARE NELLA ZONA
IN ACCOPPIAMENTO CON IL COPERCHIO SUPERIORE
LA POSIZIONE DEGLI ESTRATTORI DEVE ESSERE APPROVATA
DALL'UFFICIO TECNICO PRIMA DELLA COSTRUZIONE STAMPO
L'IMPRONTA DEGLI ESTRATTORI DEVE ESSERE A FILO
DELLE SUPERFICI O SOTTOMESSE DI 0,25mm MAX
I TESTIMONI D'INIEZIONE DEVONO ESSERE A FILO DELLE SUPERFICI
LA POSIZIONE DELLE DIVISIONI STAMPO DEVE ESSERE APPROVATA
DALL'UFFICIO TECNICO
L'UFFICIO TECNICO DEVE ESSERE INFORMATO SU TUTTE LE MODIFICHE
O RIPARAZIONI ESEGUITE SUL PEZZO O SULL'ATTREZZATURA
NEL CASO CHIEDERE, NON INTERPRETARE
PER LE TOLLERANZE NON INDICATE ATTENERSI ALLA NORMA M.M.S.E.
SE 030 0 001 1 00 - CLASSE F3 B
SECONDO NORMA FIAT 9.011002 E 9.01101/10
(*) QUOTE DA OTTIMIZZARE IN FASE DI AGGIUSTAGGIO PER ELIMINARE
EVENTUALI GIOCHI SUL PACCHETTO CIRCUITI
MATERIALE : PC MAKROLON 2407 COLORE
SECONDO PLACCHETTA DI RIFERIMENTO
GOFFRARE CH 27
MARCHIO PER RICICLAGGIO PC SEC. NORMA FIAT 07416
MARCHIO EMBLEMATICO SEC. NORMA FIAT 07408 N.10 - TERZO GRADO
DI SEMPLIFICAZIONE MARCHIO N.10/C
CODICE ALFANUMERICO FORNITORE SEC. NORMA FIAT 07610 - (C 144)
CONTRASSEGNARE LE FIGURE DELLO STAMPO
IL CODICE M.M.S.E. A 12 CIFRE DA INSERIRE SULLE FIGURE DELLO
STAMPO DEVE PREVEDERE UN TASSELLO INTERCAMBIABILE PER LE
ULTIME 2 CIFRE CHE INDICANO L'INDICE DI MODIFICA.
LOGO M.M.S.E. DA INSERIRE IN UNO SPAZIO 24x12mm
DATA DI FABBRICAZIONE SEC. NORMA FIAT 0.00013 SISTEMA "G"
TUTTI I LOGHI E I MARCHI DEVONO ESSERE IN RILIEVO
DI 0,2 mm MAX SU UN BASSORILIEVO DI 0,25 MAX

All proprietary rights reserved MAGNETI MARELLI. This drawing shall not be reproduced, or in any way utilized for the manufacture of the component or unit herein, illustrated and must not be released to other parties, without written consent.

Ch.	Date	Authorized	Amendment
02/d07-06-12	DRAW		Allineato disegno a condizioni stampo.
02/T04-10-11	DRAW		Allineato disegno a condizioni stampo.

Mat.	TO SEE TABLE	Treatment	General Tolerances
Std Sp.	Type	F.O.	F.O.
C.C.	C.S.	V.C.	Size A0 Scale 1:1 Sheet
Drawn DEL GROSSO	Checked BOERO	Trans.	Date
Title BOTTOM COVER WSU CAR2GO		Catalogue CAR2GO	
		Product Type	
		Code 555950610102	

MAGNETI MARELLI Sistemi Elettronici VENARIA ITALIA

For other general dimensions see Std. Sp. SQ.46 (1.00)