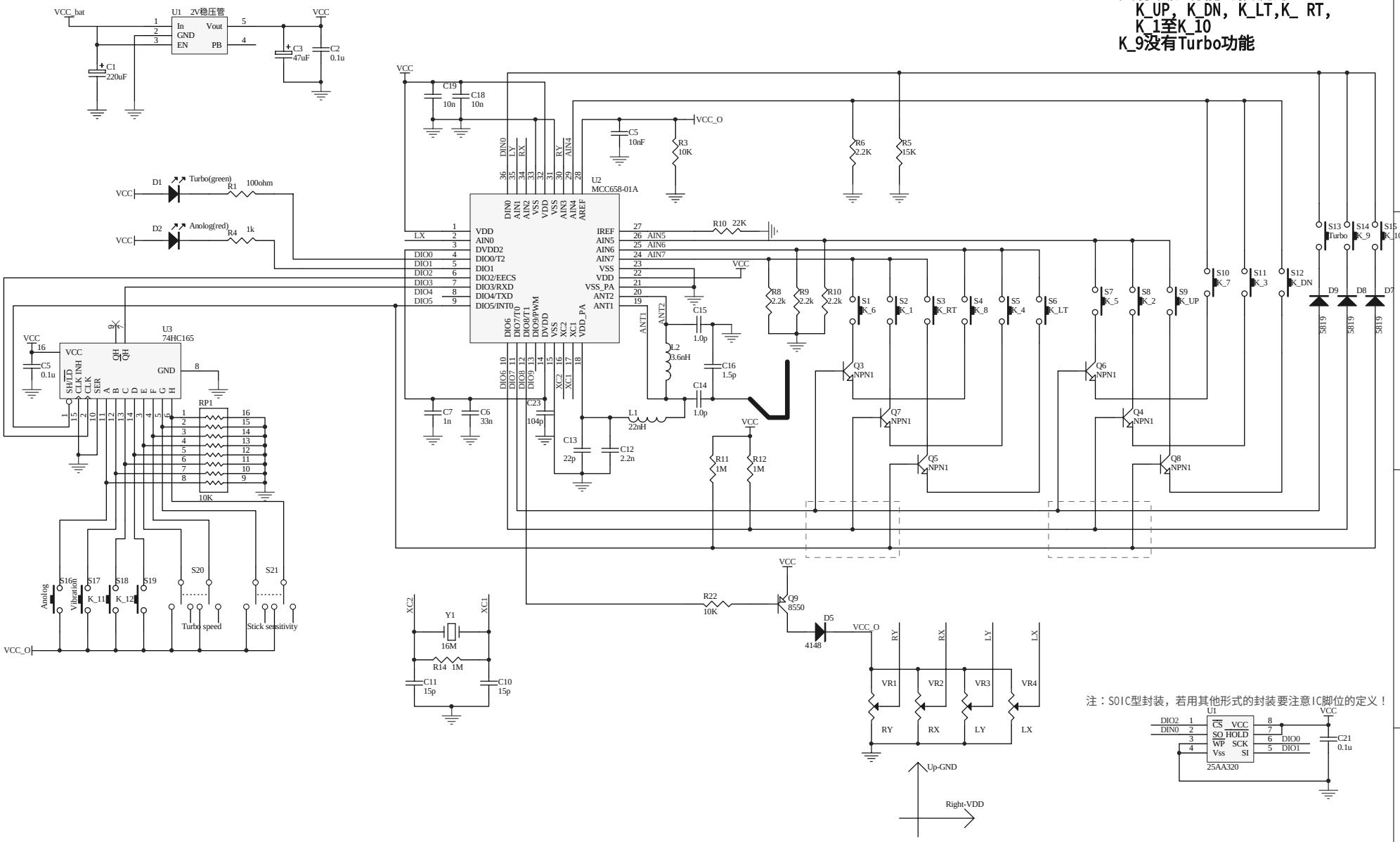
具有唤醒功能的按键为：
K_UP, K_DN, K_LT,K_ RT,
K_1至K_10
K_9没有Turbo功能
U1 2V稳压管
VCC_bat
VCC
C1 220uF
C3 47uF
C2 0.1u
U2 MCC658-01A
U3 74HC165
RP1 10K
D1 Turbo(green)
D2 Anolog(red)
R1 100ohm
R4 1k
R3 10K
R5 15K
R6 2.2K
R10 22K
R22 10K
R11 1M
R12 1M
R14 1M
Y1 16M
Q9 8550
D5 4148
VR1
VR2
VR3
VR4
Up-GND
Right-VDD
Turbo speed
Stick sensitivity
注：SOIC型封装，若用其他形式的封装要注意IC脚位的定义！
25AA320
m = 10E- 3
u = 10E- 6
n = 10E- 9
p = 10E-12
Title
USB Wireless PAD[nRF24E1]
Size
A3
Number
Revision
0.1
Date: 8-Jun-2007
Sheet of
File: D:07年新产品\PS3系列产品\PS3手柄\无线手柄\Nuvo-2633\nuvo2633.DDB