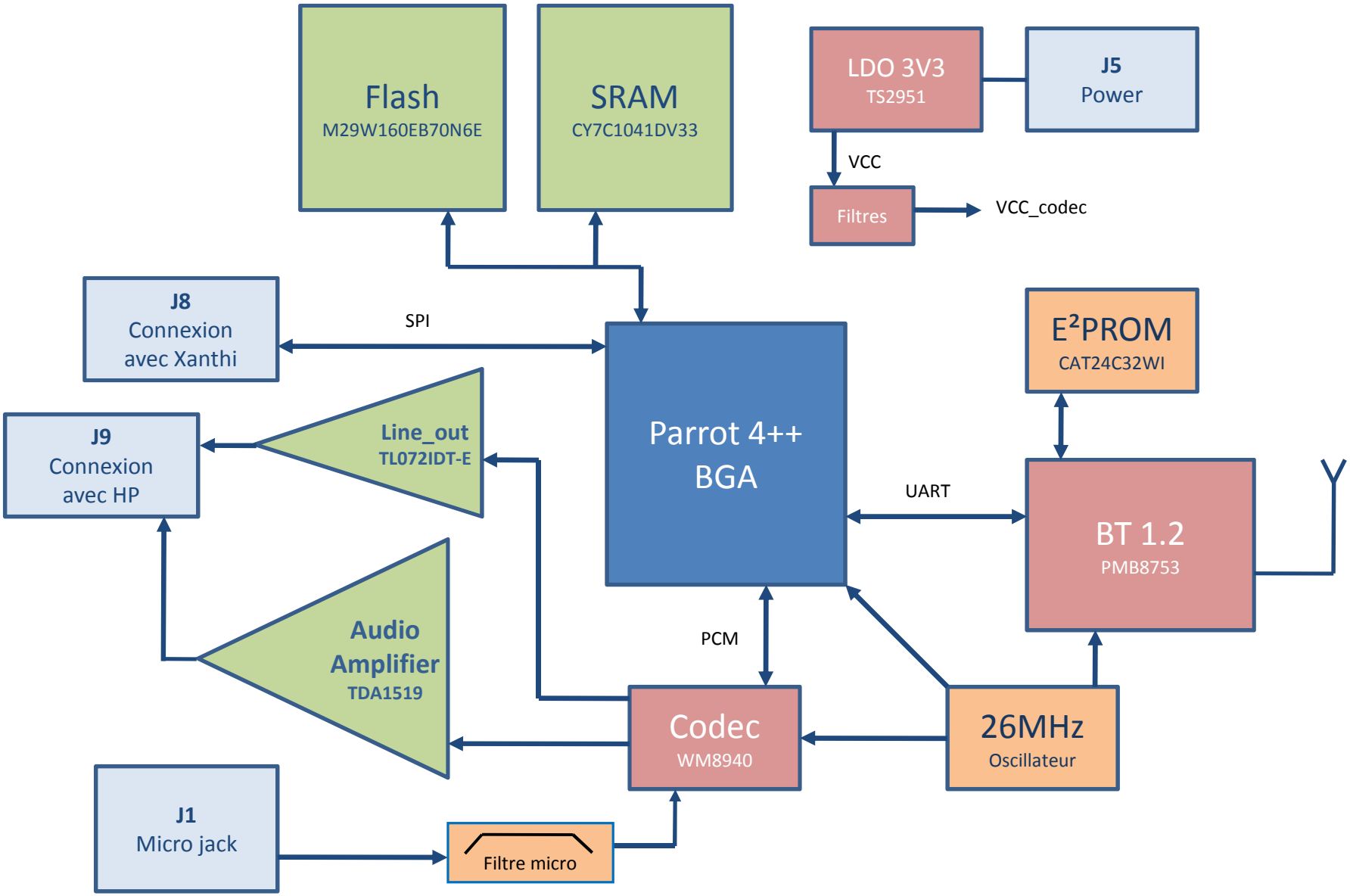CK3102 – Schéma bloc