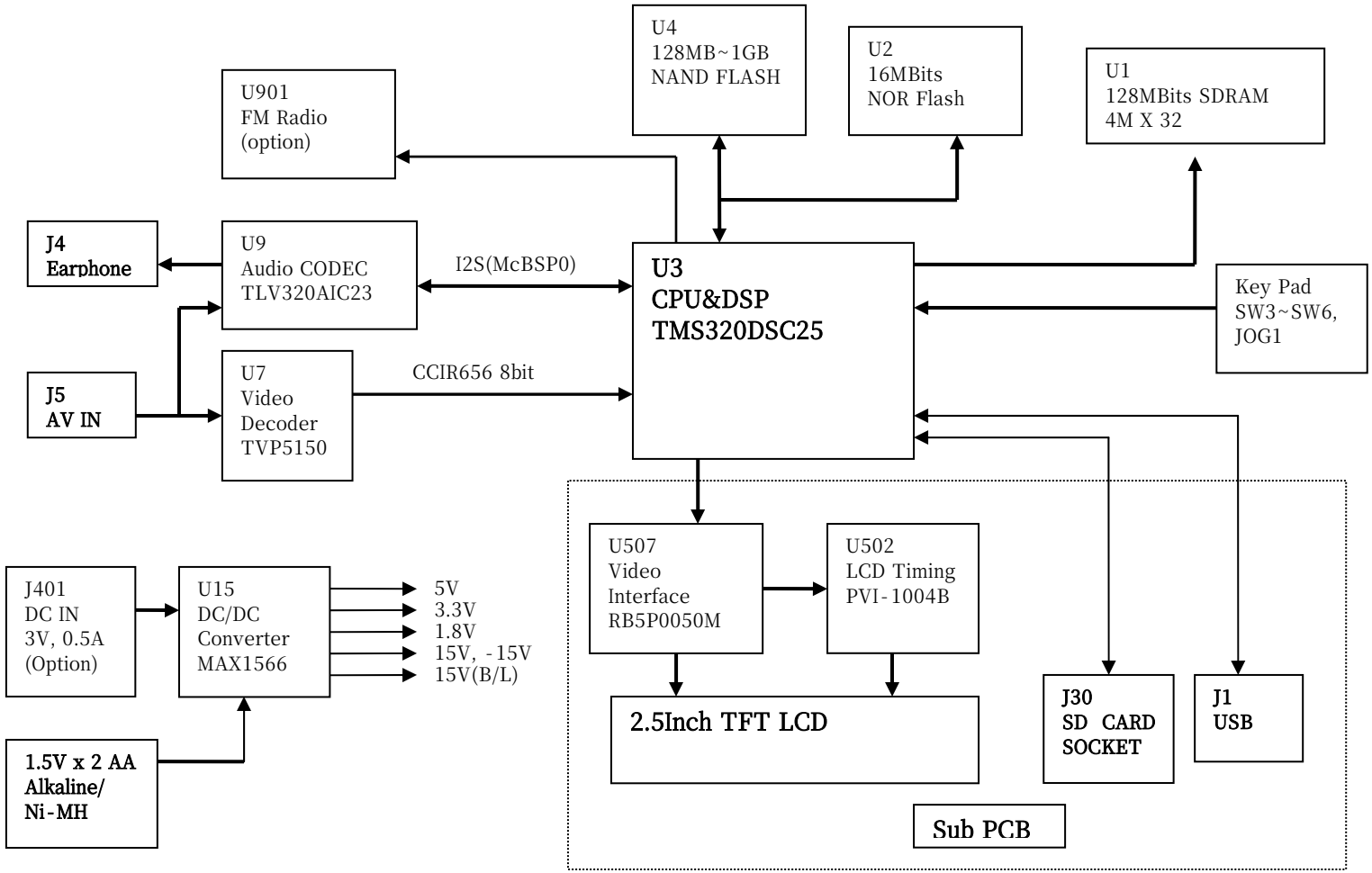Portable AV Player (DM-AV7) BLOCK DIAGRAM