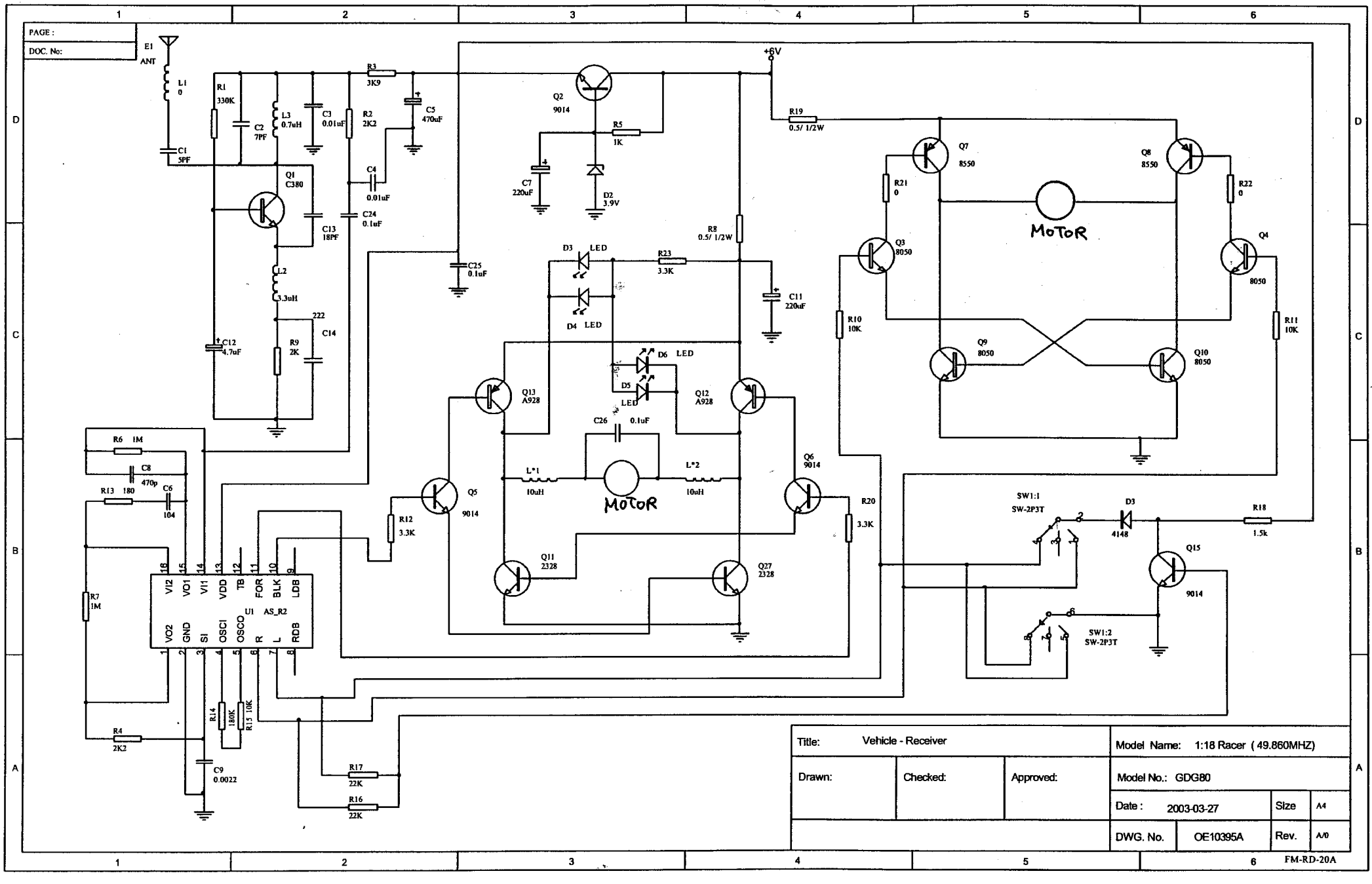
PAGE :
DOC. No:
E1
ANT
L1
0
C1
5PF
R1
330K
C2
7PF
L3
0.7uH
C3
0.01uF
R2
2K2
R3
3K9
C5
470uF
C4
0.01uF
C24
0.1uF
Q1
C380
C13
18PF
L2
3.3uH
C12
4.7uF
R9
2K
222
C14
C25
0.1uF
Q2
9014
R5
1K
C7
220uF
D2
3.9V
+6V
R19
0.5/ 1/2W
R8
0.5/ 1/2W
D3 LED
D4 LED
R23
3.3K
C11
220uF
D6 LED
D5 LED
Q13
A928
Q12
A928
C26
0.1uF
L*1
10uH
L*2
10uH
MOTOR
Q5
9014
Q6
9014
R12
3.3K
R20
3.3K
Q11
2328
Q27
2328
Q7
8550
Q8
8550
R21
0
R22
0
Q3
8050
Q4
8050
R10
10K
R11
10K
Q9
8050
Q10
8050
MOTOR
R6 1M
C8
470p
R13 180
C6
104
R7
1M
U1 AS_R2
VI2 VO1 VI1 VDD TB FOR BLK LDB
VO2 GND SI OSCI OSCO R L RDB
R14
180K
R15 10K
R4
2K2
C9
0.0022
R17
22K
R16
22K
SW1:1
SW-2P3T
D3
4148
R18
1.5k
Q15
9014
SW1:2
SW-2P3T
Title: Vehicle - Receiver
Drawn:
Checked:
Approved:
Model Name: 1:18 Racer (49.860MHZ)
Model No.: GDG80
Date : 2003-03-27
Size A4
DWG. No. OE10395A
Rev. A/0
FM-RD-20A