Jada	Final Output Approval (Hong Kong Office use only)	Signature	Date of approval
Battle Mach	Art Dept Approved		
Description: RC Instruction Sheet	Engineer Approved		
Scale: 1/16 Twinpack	QA Engineer Approved		
Material Code: F31642-MACH-ISH-AA01A	Remarks:		
Date: Apr 20 2020			
Prepared By: Stone			

Size: 420mm x 297mm
Front 1C + Back 1C

EN Important! Problems?

STOP

For Customer Support Please Contact us at:

cs@jadatoys.com or 1-800-679-5232

Between the hours of 9:00 am to 6:00 pm : Pacific Time : Monday – Friday

WWW.JADATOYSINC.COM

U.S.A & Canada 30-Day Limited Warranty Jada Toys Products

Jada Toys, Inc. warrants to the original consumer purchaser that this product will be free of defects in material and workmanship for thirty (30) days from the date of purchase. Jada Toys will repair or replace the product, at our sole discretion, in the event of such a defect within the warranty period.

In the event of a defect covered under this warranty, first call the phone numbers listed below. Many problems can be solved in this manner. If necessary, you may be asked to return the product for a replacement or refund at the place of purchase (please refer to the retailers return policy) or you may be instructed to return the product (postage paid and insured by the consumer) to the address below. Include your name, address, telephone number, copy of dated sales receipt, and a brief explanation of the defect. Repair / replacement and return shipment will be free of charge. Please return the defective part or unit, packed securely. This warranty does not cover damage resulting from unauthorized modification, accident, misuse or abuse. If the product is returned without a dated sales receipt, the product may be excluded from coverage under this warranty.

Jada Toy's liability for defects in material and workmanship under this warranty shall be limited to repair or replacement, at our sole discretion, and in no event shall we be responsible for incidental, consequential, or contingent damages (except in those states that do not allow this exclusion or limitation). This warranty is exclusive, and is made in lieu of any express or implied warranty. **Valid only in U.S.A. and Canada.** This warranty gives you specific legal rights and you may have other rights, which may vary from state to state. Some states do not allow the exclusion of incidental or consequential damages, so the above exclusions or limitations may not apply to you.

TOLL-FREE NUMBER: 1-800-679-JADA (5232)
(valid only in U.S.A. and Canada)
Hours: 9:00 A.M. – 6:00 P.M. Pacific Time; Monday – Friday.
Expect some delay in January following the holiday season.
Please be patient and keep trying the toll-free number.

Address for Returns:
Consumer Relations, Jada Toys, Inc.
938 Hatcher Ave.
City of Industry, CA 91748, USA

FR Important! Un problème se produit ?

ARRÊT

Pour toute assistance à la clientèle, veuillez nous contacter à :

cs@jadatoys.com ou 1-800-679-5232

De 9:00h à 18:00h: Temps Pacifique: du lundi au vendredi

WWW.JADATOYSINC.COM

États-Unis et Canada Garantie limitée à 30 jours Produits Jada Toys

Jada Toys, Inc. garantit au consommateur original que ce produit est exempt de tout défaut de matériaux et de fabrication pour une période de trente (30) jours à partir de la date d'achat. Jada Toys réparera ou remplacera le produit, à notre seule discrétion, dans le cas d'un tel défaut pendant la période de garantie.

Dans le cas d'un défaut couvert par cette garantie, appelez tout d'abord les numéros de téléphone indiqués ci-dessous. De nombreux problèmes peuvent être résolus de cette manière. Si cela s'avère nécessaire, nous vous demanderons peut-être de retourner le produit en échange d'un produit de rechange ou d'un remboursement sur le lieu d'achat (veuillez consulter la politique de retours du revendeur) ou de renvoyer le produit à l'adresse mentionnée plus bas (frais d'envoi et d'assurance à la charge du consommateur). Indiquez votre nom, adresse, numéro de téléphone, copie du reçu d'achat daté et une brève explication du défaut. Les réparations / remplacement et l'expédition de retour seront gratuits. Veuillez retourner la pièce défectueuse ou le produit, bien emballé. Cette garantie ne couvre pas les dommages résultant d'une modification non autorisée, d'un accident, d'une mauvaise utilisation ou d'un abus. Si le produit est retourné sans le reçu d'achat daté, il peut être exclu du champ d'application de cette garantie.

La responsabilité de Jada Toy pour les défauts de matériaux et de fabrication dans le cadre de cette garantie est limitée à la réparation ou le remplacement, à notre seule discrétion, et en aucun cas, nous ne serons responsables des dommages indirects, consécutifs ou éventuels (sauf dans les états qui ne permettent pas cette exclusion ou limitation). Cette garantie est exclusive et tient lieu de toute garantie expresse ou implicite. Valable uniquement aux Etats-Unis et au Canada.

Cette garantie vous donne des droits légaux spécifiques, et vous pouvez avoir d'autres droits qui varient d'état en état. Certains états n'autorisent pas l'exclusion des dommages directs ou indirects, et les exclusions ou limitations ci-dessus peuvent ne pas s'appliquer à vous.

APPEL GRATUIT: 1-800-679-JADA (5232)
(Valable uniquement aux États-Unis et au Canada)
Horaires: 9h00 – 18h00 Fuseau horaire du Pacifique; du lundi à vendredi.
Sauf un certain délai possible en janvier après la saison des fêtes.
Veuillez être patient(e) et continuez à appeler le numéro gratuit.

Adresse pour retourner le produit :
Consumer Relations, Jada Toys, Inc.
938 Hatcher Ave.
City of Industry, CA 91748, USA

EN Industry Canada Warning:
This device complies with Industry Canada licence-exempt RSS standard(s). Operation is subject to the following two conditions: (1) this device may not cause interference, and (2) this device must accept any interference, including interference that may cause undesired operation of the device. Under Industry Canada regulations, this radio transmitter may only operate using an antenna of a type and maximum (or lesser) gain approved for the transmitter by Industry Canada. To reduce potential radio interference to other users, the antenna type and its gain should be so chosen that the equivalent isotropically radiated power (e.i.r.p.) is not more than that necessary for successful communication.

COMPLIANCE WITH FCC REGULATIONS (VALID IN U.S. ONLY) THIS DEVICE COMPLIES WITH PART 15 OF THE FCC RULES. OPERATION IS SUBJECT TO THE FOLLOWING TWO CONDITIONS:

1. THIS DEVICE MAY NOT CAUSE HARMFUL INTERFERENCE, AND
2. THIS DEVICE MUST ACCEPT ANY INTERFERENCE RECEIVED, INCLUDING INTERFERENCE THAT MAY CAUSE UNDESIRED OPERATION.
This device generates and uses radio frequency energy and if not used properly may cause interference to radio and television reception. It has been tested and found to comply with the limits set by the FCC which are designed to provide reasonable protection against such interference.

FCC Warning:
CAUTION: The manufacturer is not responsible for any radio or TV interference caused by unauthorized modifications to this equipment. Changes or modifications not expressly approved by the party responsible for compliance could void the user's authority to operate the equipment.

Warning: Any changes or modifications not expressly approved by the party responsible for compliance could void the user's authority to operate this equipment.

NOTE: This equipment has been tested and found to comply with the limits for a Class B digital device, pursuant to Part 15 of the FCC Rules. These limits are designed to provide reasonable protection against harmful interference in a residential installation. This equipment generates, uses and can radiate radio frequency energy and, if not installed and used in accordance with the instructions, may cause harmful interference to radio communications. However, there is no guarantee that interference will not occur in a particular installation. If this equipment does cause harmful interference to radio or television reception, which can be determined by turning the equipment off and on, the user is encouraged to try to correct the interference by one or more of the following measures:

- Reorient or relocate the receiving antenna.
- Increase the separation between the equipment and receiver.
- Connect the equipment into an outlet on a circuit different from that to which the receiver is connected.
- Consult an experienced radio/TV technician for help.

FR Note de l'IC (Industry Canada) pour les utilisateurs résidant au Canada
Le présent appareil est conforme aux CNR d'Industrie Canada applicables aux appareils radio exempts de licence. L'exploitation est autoris é e aux deux conditions suivantes: (1) l'appareil ne doit pas produire de brouillage, et (2) l'utilisateur de l'appareil doit accepter tout brouillage radioélectrique subi, même si le brouillage est susceptible d'en compromettre le fonctionnement. Conformément à la réglementation d'Industrie Canada, le présent émetteur radio peut fonctionner avec une antenne d'un type et d'un gain maximal (ou inf érieur) approuvé pour l'émetteur par Industrie Canada. Dans le but de réduire les risques de brouillage radioélectrique à l'intention des autres utilisateurs, il faut choisir le type d'antenne et son gain de sorte que la puissance isotrope rayonnée équivalente (p.i.r.e.) ne dépasse pas l'intensité nécessaire à l'établissement d'une communication satisfaisante.

CONFORMITÉ AUX RÉGULATIONS FCC (VALABLE AUX ÉTATS-UNIS SEULEMENT). CET APPAREIL RESPECTE L'ALINÉA 15 DES RÉGLEMENTATIONS DE LA FCC. SON FONCTIONNEMENT DOIT SATISFAIRE AUX DEUX CONDITIONS SUIVANTES :

1. CET APPAREIL NE DOIT PAS PROVOQUER D'INTERFÉRENCE NUISIBLE, ET ;
2. CET APPAREIL DOIT ACCEPTER TOUTE INTERFÉRENCE REÇUE, Y COMPRIS LES INTERFÉRENCES POUVANT AFFECTER SON FONCTIONNEMENT.
Cet équipement génère, utilise et peut émettre l'énergie des fréquences radio et, s'il n'est pas installé et utilisé selon les instructions, peut causer des interférences nuisibles aux communications radio. Il a été testé et jugé conforme aux limites établies par la FCC qui sont conçues pour fournir une protection raisonnable contre de telles interférences.

Règlement FCC :
ATTENTION : Le fabricant n'est pas responsable des interférences radio ou TV causées par des modifications non autorisées sur cet équipement. Les changements ou modifications apportés à cet appareil n'ayant pas été expressément approuvés par la partie responsable de la conformité peuvent annuler l'autorité de l'utilisateur à manipuler cet équipement.

Attention: Les changements ou modifications n'ayant pas été expressément approuvés par la partie responsable de la conformité peuvent annuler l'autorité de l'utilisateur à manipuler cet équipement.

REMARQUE : Cet équipement a été testé et déclaré conforme aux limites des appareils numériques de classe B définies par l'alinéa 15 du règlement de la FCC. Ces limites correspondent à une protection raisonnable contre les interférences nuisibles dans une installation en milieu résidentiel. Cet équipement génère, utilise et peut émettre de l'énergie radioélectrique ; s'il n'est pas installé et utilisé conformément aux instructions fournies, il peut causer des interférences nuisibles aux communications radio. Cependant, la possibilité d'une interférence dans une installation donnée n'est pas entièrement exclue. Si ces équipements provoquent des interférences nuisibles avec la réception radio ou télévisée, interférences mises en évidence par la mise en marche et l'arrêt de l'appareil, vous pouvez essayer de les corriger en utilisant les méthodes suivantes:

- Changer l'orientation de l'antenne de réception.
- Éloigner l'appareil du récepteur.
- Brancher l'appareil sur une autre prise pour faire en sorte que l'appareil et le récepteur se trouvent sur différents circuits de dérivation.
- Contactez un technicien radio/TV expérimenté pour obtenir une assistance complémentaire.

Electrical products should not be disposed of with household waste. Please recycle where facilities exist. Check with your local authority or retailer for recycling advice.
Products with batteries should not be disposed of with household waste. Please recycle where facilities exist. Check with your local authority or retailer for recycling advice.
Les produits électriques ne doivent pas être jetés avec les ordures ménagères. Veuillez les amener dans un centre de recyclage approprié. Vérifiez auprès de vos autorités locales ou du détaillant pour obtenir des conseils de recyclage.
Les produits avec des piles ne doivent pas être jetés avec les ordures ménagères. Veuillez les amener dans un centre de recyclage approprié. Vérifiez auprès de vos autorités locales ou du détaillant pour obtenir des conseils de recyclage.
Los productos eléctricos no se deben desechar junto con la basura doméstica. Recíclelos donde haya instalaciones para ello. Consulte con las autoridades locales o con el distribuidor para que le aconsejen sobre cómo reciclarlos.
Los aparatos con pilas no se deben desechar junto con la basura doméstica. Recíclelos donde haya instalaciones para ello. Consulte con las autoridades locales o con el distribuidor para que le aconsejen sobre cómo reciclarlos.

TROUBLE SHOOTING

PROBLEM	SOLUTION
Vehicle does not respond to controls.	1. Transmitter controller battery is drained. Replace the controller battery. 2. Vehicle is out of range. Bring controller closer to the vehicle. 3. Interference from surrounding electrical machinery. Bring to a wide open space.
Vehicle does not drive straight.	1. Adjust the steering dial underneath the front axle, left or right, until the wheels point straight forward.
Vehicle does not move	1. Stop operation, switch off the power and rest your vehicle a few minutes.
Vehicle does not respond properly	Major reason is out of range. Bring controller closer to the vehicle. If problem still happen, remove the controller batteries and replace with new batteries and restart (ON/OFF) the vehicle.
Transmitter controller does not work	The controller light is off, its battery is drained. Replace the controller battery.

GUIDE DE DÉPANNAGE

PROBLÈME	SOLUTION
Le véhicule ne répond pas aux commandes.	1. Les piles de la télécommande sont usées. Remplacez les piles de la télécommande. 2. Le véhicule est hors de portée. Rapprochez la télécommande du véhicule. 3. Des interférences proviennent de machines électriques présentes aux alentours. Faites fonctionner le véhicule dans un grand espace ouvert.
Le véhicule ne roule pas droit.	1. Ajustez le levier d'alignement de direction situé sous l'essieu avant, vers la gauche ou vers la droite, jusqu'à ce que les roues soient droites.
Le véhicule ne bouge pas.	1. Arrêtez de faire fonctionner le véhicule, coupez l'alimentation et laissez votre véhicule reposer quelques minutes.
Le véhicule ne répond pas correctement aux commandes.	La raison principale est que le véhicule est hors de portée. Rapprochez la télécommande de la voiture. Si le problème persiste, retirez les piles de le télécommande et remplacez-les par des piles neuves puis redémarrez le véhicule (interrupteur ON / OFF).
La télécommande ne fonctionne pas	Lorsque l'indicateur de la télécommande est éteint, les piles sont usées Les piles de la télécommande doivent être remplacées.

RESOLUCIÓN DE PROBLEMAS

PROBLEMA	SOLUCIÓN
El vehículo no responde a las acciones del controlador.	1. Las pilas del controlador están gastadas. Reemplace las pilas del controlador. 2. El vehículo está fuera del radio de alcance. Acerque el controlador al vehículo. 3. Interferencias de dispositivos eléctricos en el entorno cercano. Lleve el vehículo hasta un espacio abierto y despejado.
El vehículo no avanza en línea recta.	1. Mueva la palanca de alienación de la dirección situada debajo del eje frontal hacia la izquierda o la derecha hasta enderezar la dirección de las ruedas.
El vehículo no se mueve.	1. Deje de operar el vehículo, apáguelo y deje que se enfríe unos minutos.
El vehículo no responde bien.	Una de las principales causas de que el vehículo no funcione bien es que esté fuera del radio de alcance. Acerque el controlador al vehículo. Si el problema persiste, cambie las pilas del controlador por otras nuevas y reinicie (ON/OFF) el vehículo.
El controlador transmisor no funciona	La luz del controlador está apagada si la pila se agota. Reemplazar la pila del controlador.

Steering Dial
TO ADJUST STEERING ALIGNMENT
Adjust the steering alignment lever on the underside of the vehicle when the vehicle doesn't run straight forward.
steering alignment lever

Alignement de la direction
RÉGLAGE DE L'ALIGNEMENT DE LA DIRECTION
Ajustez le levier d'alignement de la direction situé sous le véhicule si le véhicule n'avance pas en ligne droite.
Levier d'alignement de direction

Dial de dirección
CÓMO ALINEAR LA DIRECCIÓN
Cuando el vehículo no avance en línea recta, ajuste la palanca de alineación de la dirección situada en la parte inferior del vehículo.
palanca de alineación de la dirección

BATTERY POWER INDICATOR:
- The vehicle will automatically run through a battery power self-test when turned on.
- If battery power is low, the Pod Light will flash blue once then turn off. This means the vehicle needs to be recharged.
- If the battery has adequate power, the vehicle will go into pairing mode. Vehicle is in pairing mode when the Pod Light flashes blue light for 15 seconds.

SLEEP MODE:
- Vehicle will enter sleep mode in certain situations to save battery power.
- Failing to pair the vehicle with a controller within 15 seconds will cause the vehicle to go into sleep mode.
- The vehicle will go into sleep mode if it does not receive input from the controller for 10 minutes.
- If the vehicle is out of Battle Lives and has not been reset for 5 minutes, the vehicle will go into sleep mode.

VEHICLE CHARGING:
- Switch the vehicle to the OFF position.
- Open the USB Charging Cable Door to extend the attached USB Charging Cable.
- Plug USB Charging Cable into a powered USB port.
- Charging Indicator Light will stay solid red when battery is charging.
- Charging Indicator Light turns off when battery is fully charged.
- Charging time takes about 120 minutes to fully charge from empty.

VOYANT DU NIVEAU DE LA BATTERIE :
- Le véhicule effectuera automatiquement un test de la batterie une fois mis en marche.
- Si le niveau de la batterie est faible, le voyant de l'habitacle émettra une lumière bleue qui clignotera une fois avant de s'éteindre. Cela signifie que le véhicule doit être rechargé.
- Si le niveau de la batterie est adéquat, le véhicule entrera en mode de synchronisation. Lorsque le véhicule est en mode de synchronisation, le voyant de l'habitacle émet une lumière bleue clignotante pendant 15 secondes.

MODE VEILLE :
- Le véhicule entrera en mode Veille dans certaines situations afin d'économiser la batterie.
- Si le véhicule n'est pas synchronisé avec une manette dans les 15 secondes, celui-ci entrera en mode Veille.
- Le véhicule entrera en mode Veille s'il ne reçoit pas de commande de la manette au bout de 10 minutes.
- Si la batterie du véhicule est épuisée et que le véhicule n'a pas été réinitialisé depuis 5 minutes, ce dernier entrera en mode Veille.

CHARGEMENT DU VÉHICULE :
- Placez l'interrupteur Marche/Arrêt du véhicule sur OFF (Arrêt).
- Ouvrez le compartiment du câble de chargement USB pour déployer le câble de chargement USB fourni.
- Branchez le câble de chargement USB à un port USB alimenté.
- Le voyant lumineux de charge émet une lumière rouge fixe lorsque la batterie est en cours de chargement.
- Le voyant lumineux de charge s'éteint une fois la batterie complètement chargée.
- Le temps de chargement complet pour une batterie épuisée est d'environ 120 minutes.

INDICADOR DE ENERGÍA DE LA BATERÍA:
- El vehículo hará automáticamente una autocomprobación de la energía de la batería al encenderse.
- Si la energía de la batería es baja, el pod de luz parpadeará en azul una vez y luego se apagará. Esto quiere decir que el vehículo necesita cargarse.
- Si la batería tiene suficiente energía, el vehículo entrará en modo de emparejamiento. El vehículo está en modo de emparejamiento cuando el pod de luz parpadea en azul por 15 minutos.

MODO DE SUSPENSIÓN:
- El vehículo entrará en el modo de suspensión en ciertas situaciones para ahorrar la energía de la batería.
- Si el vehículo no se empareja con el mando al cabo de 15 segundos, el vehículo entrará en modo de suspensión.
- El vehículo entrará en modo de suspensión si no recibe ninguna orden del mando por 10 minutos.
- Si al vehículo no le quedan "vidas de batalla" y no se ha reiniciado por 5 minutos, el vehículo entrará en modo de suspensión.

CARGA DEL VEHÍCULO:
- Lleva el interruptor del vehículo a la posición de apagado.
- Abre la puerta del cable de carga USB para extender el cable de carga USB.
- Enchufa el cable de carga USB a un puerto USB con alimentación eléctrica.
- La luz indicadora de carga permanecerá iluminada fija en rojo cuando la batería esté cargándose.
- La luz indicadora de carga se apaga cuando la batería está completamente cargada.
- El tiempo de carga es de unos 120 minutos desde batería vacía a completamente cargada.

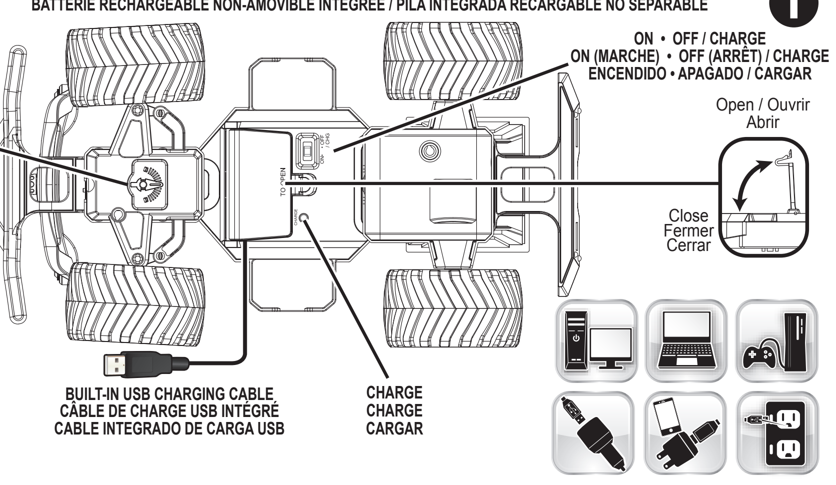

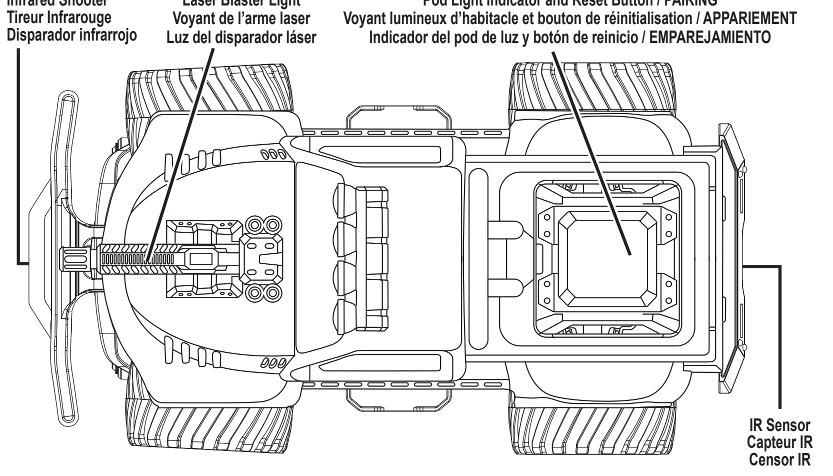

SLEEP MODE:
- The controller will enter sleep mode in certain situations to save battery power.
- The controller will enter sleep mode after 11 minutes of non-use.
- If pairing with a vehicle is not successful after 15 seconds, the controller will enter sleep mode.

MODE VEILLE :
- La manette entrera en mode Veille dans certaines situations afin d'économiser la batterie.
- La manette entrera en mode Veille après 11 minutes d'inactivité.
- Si la synchronisation avec un véhicule ne réussit pas au bout de 15 secondes, la manette entrera en mode Veille.

MODO DE SUSPENSIÓN:
- El mando entrará en el modo de suspensión en ciertas situaciones para ahorrar la energía de la batería.
- El mando entrará en modo de suspensión al cabo de 11 minutos de inactividad.
- Si el emparejamiento con un vehículo no se realiza al cabo de 15 segundos, el mando entrará en modo de suspensión.

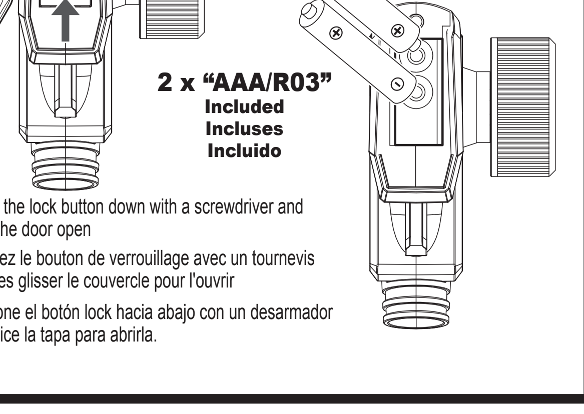

Press the lock button down with a screwdriver and slide the door open

Pressez le bouton de verrouillage avec un tournevis et faites glisser le couvercle pour l'ouvrir

Presione el botón lock hacia abajo con un desarmador y deslice la tapa para abrirla.

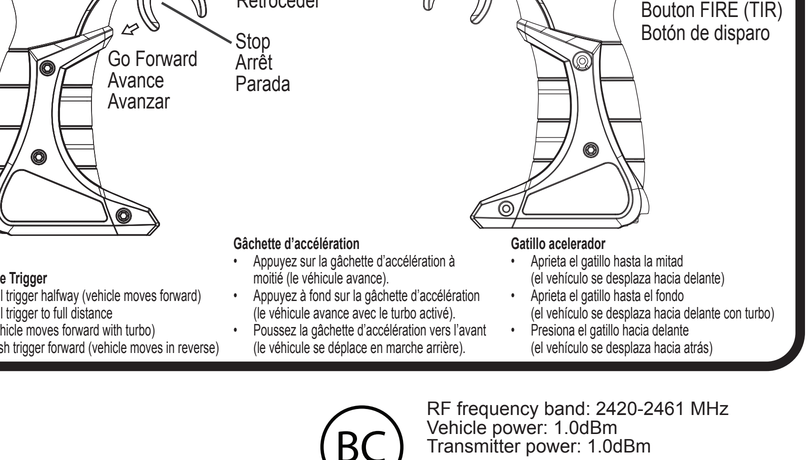

Throttle Trigger
- Pull trigger halfway (vehicle moves forward)
- Pull trigger to full distance (vehicle moves forward with turbo)
- Push trigger forward (vehicle moves in reverse)

Gâchette d'accélération
- Appuyez sur la gâchette d'accélération à moitié (le véhicule avance).
- Appuyez à fond sur la gâchette d'accélération (le véhicule avance avec le turbo activé).
- Poussez la gâchette d'accélération vers l'avant (le véhicule se déplace en marche arrière).

Gatillo acelerador
- Aprieta el gatillo hasta la mitad (el vehículo se desplaza hacia delante)
- Aprieta el gatillo hasta el fondo (el vehículo se desplaza hacia delante con turbo)
- Presiona el gatillo hacia delante (el vehículo se desplaza hacia atrás)

Jada oval mark is a registered trademark of Jada Toys, Inc.
La marque ovale Jada est une marque déposée de Jada Toys, Inc.
La marca Jada Oval es una marca comercial registrada de Jada Toys, Inc.

We reserve the right to improve or amend product specifications. Colors may vary.
Nous nous réservons le droit d'améliorer ou de modifier les spécifications des produits. Les couleurs peuvent varier.
Nos reservamos el derecho de mejorar o modificar las especificaciones del producto. Los colores pueden variar.

The product uses 2.4GHz remote control technology. / Fonctionne avec la technologie radiocommandée 2.4GHz
Functiona con la tecniología radiocontrol de 2.4GHZ

Hereby, JADA TOYS CO. LTD., declares that the radio equipment type JDTX2404, 84648, 31641, 31697, 31698, 251109005, 31642 is in compliance with Directive 2014/53/EU.
Par la présente, JADA TOYS CO. LTD., déclare que le type d'équipement radio JDTX2404, 84648, 31641, 31697, 31698, 251109005, 31642 est conforme à la Directive 2014/53/UE.
Por la presente, JADA TOYS CO. LTD. declara que el equipo de radio de tipo JDTX2404, 84648, 31641, 31697, 31698, 251109005, 31642 se encuentra conforme con la Directiva 2014/53/UE.

©2020 JADA TOYS, INC. CITY OF INDUSTRY, CA 91748, USA

BC
RF frequency band: 2420-2461 MHz
Vehicle power: 1.0dBm
Transmitter power: 1.0dBm
Bande de fréquence radio: 2420-2461 MHz
Puissance de le véhicule: 1.0dBm
Puissance de l'émetteur: 1.0dBm
CE
Banda de frecuencia RF: 2420-2461 MHz
Potencia del vehículo: 1.0dBm
Potencia del transmisor: 1.0dBm

MADE IN VIETNAM
FABRIQUÉ AU VIETNAM
FABRICADO EN VIETNAM

BATTLE MACHINES LASER COMBAT R/C

6+

PAIRING CONTROLLER WITH VEHICLE INSTRUCTIONS / INSTRUCTIONS DE SYNCHRONISATION DE LA MANETTE AVEC LE VÉHICULE / INSTRUCCIONES DE EMPAREJAMIENTO DEL MANDO CON EL VEHÍCULO

Your new Battle Machines RC's feature the advanced Jada Toys 2.4GHz Controller System that will pair with your vehicle by following the pairing instruction below. This system allows you to race your vehicle against up to 9 other Battle Machines (up to 10 drivers total) without any radio interference from your friends' transmitters or vehicles.

PAIRING INSTRUCTIONS:
- Pair one vehicle and controller at a time.
- Turn the vehicle on. Pod Light will flash blue indicating it is in pairing mode.
- Turn the controller on. LED Indicator Light will flash, and a sound will indicate it is in pairing mode.
- Upon successful pairing, the vehicle Pod Light will turn solid green. The controller will play the successful pairing sound and the LED Indicator Light will be solid.
- If pairing is unsuccessful after 15 seconds, the LED Indicator light will turn off and the audio will stop. Controller will be in sleep mode at this time.
- To attempt to pair again, restart the pairing instructions.

AFTER PAIRING CONTROLLER WITH VEHICLE:
- After a controller is paired with a vehicle, you can start to pair the second vehicle and controller
- Once paired with a vehicle, the controller is now able to control the vehicle; Forward, Reverse, Turn Left, Turn Right and Fire Laser.
- The controller stays paired with the vehicle as long as the power remains on.
- If the power on the vehicle or controller is turned off, you must pair the vehicle and controller again to play.

Vos nouveaux véhicules radio-commandés Battle Machines disposent du système de commande avancé 2,4 Ghz de Jada Toys qui vous permettra de synchroniser votre véhicule grâce aux instructions ci-dessous. Ce système vous permet d'organiser une course entre votre véhicule et jusqu'à 9 autres véhicules Battle Machines (jusqu'à 10 pilotes au total) sans aucune interférence radio issue des transmetteurs ou véhicules de vos amis.

INSTRUCTIONS DE SYNCHRONISATION :
- Synchronisez un véhicule et une manette à la fois.
- Mettez le véhicule en marche. Le voyant de l'habitacle émettra une lumière bleue clignotante pour indiquer que le véhicule est en mode de synchronisation.
- Mettez la manette en marche. Le voyant lumineux LED clignotera et un son indiquera qu'elle est en mode de synchronisation.
- Une fois la synchronisation effectuée, le voyant de l'habitacle du véhicule émet une lumière verte fixe. La manette émettra le son de synchronisation réussie et le voyant lumineux LED émettra une lumière fixe.
- Si la synchronisation ne réussit pas au bout de 15 secondes, le voyant lumineux LED s'éteindra et le son s'arrêtera. La manette entrera alors en mode Veille.
- Pour retenter la synchronisation, suivez à nouveau les instructions de synchronisation.

APRÈS LA SYNCHRONISATION D'UNE MANETTE AVEC UN VÉHICULE :
- Une fois une manette synchronisée avec un véhicule, vous pouvez commencer à synchroniser le second véhicule avec une manette.
- Lorsqu'elle est synchronisée avec un véhicule, la manette peut alors le contrôler : Marche avant, marche arrière, virage à gauche, virage à droite et tir laser.
- La manette reste synchronisée avec le véhicule tant qu'ils sont en marche.
- Si le véhicule ou la manette sont mis hors tension, il vous faudra à nouveau les synchroniser pour jouer.

Tus nuevas Máquinas de batalla RC poseen el sistema avanzado de mando de Jada Toys 2.4GHz que emparejará tu vehículo siguiendo las instrucciones indicadas a continuación. Este sistema te permite hacer carreras con tu vehículo contra otras 9 Máquinas de batalla (hasta 10 conductores en total) sin interferencias de radio de los transmisores o vehículos de tus amigos.

INSTRUCCIONES DE EMPAREJAMIENTO:
- Empareja los vehículos con los mandos uno a uno.
- Enciende el vehículo. El pod de luz parpadeará en azul para indicar que está en modo de emparejamiento.
- Enciende el mando. La luz LED indicadora parpadeará y una señal acústica avisará de que está en modo de emparejamiento.
- Cuando se hayan emparejado, el pod de luz del vehículo se iluminará en verde fijo. El mando reproducirá el sonido de emparejamiento con éxito y la luz LED indicadora permanecerá iluminada fija.
- Si el emparejamiento no se realiza con éxito al cabo de 15 segundos, la luz LED indicadora se apagará y el audio se detendrá. El mando entrará en modo de suspensión en ese momento.
- Para tratar de emparejarlos de nuevo, sigue las instrucciones de emparejamiento desde el inicio.

DESPUÉS DE EMPAREJAR EL MANDO CON EL VEHÍCULO:
- Después de emparejar un mando con un vehículo, puedes empezar a emparejar el segundo vehículo y mando.
- Una vez emparejado con el vehículo, el mando puede ahora controlar el vehículo. Avance, retroceso, giro a la izquierda, giro a la derecha y disparo láser.
- El mando permanece emparejado con el vehículo mientras estén encendidos.
- Si el vehículo o el mando se apagan, deberás volver a emparejarlos para poder jugar.

LASER COMBAT BATTLE INSTRUCTIONS / INSTRUCTIONS RELATIVES AU COMBAT LASER / INSTRUCCIONES DE BATALLA DE COMBATE LÁSER:

Your new Battle Machines RC's are equipped with a technology that allows you to play an intense game of radio-controlled laser combat tag with a friend! Located in the front of your vehicle is an IR (Infrared) laser that allows you to shoot your opponent. At the rear of the vehicle is an IR sensor. Position yourself behind your opponent and shoot to take down their 3 Battle Lives.

HOW TO PLAY:
- AIM: Skillfully drive your vehicle to position yourself behind your opponent vehicle. You must aim at the rear of the vehicle from within 13 feet (4 meters) for the IR sensor to detect your laser.
- FIRE: Press the Fire button on your controller to shoot your IR Laser at your opponent's vehicle.
- HIT: When positioned correctly, the IR Laser will hit your opponent's sensor, reducing their Battle Lives by 1.

SCORING:
- The first hit will lower your opponent's Battle Lives by 1. A successful hit will jam your opponent's vehicle and their Pod Light will turn from green to yellow.
- The second hit will jam your opponent's vehicle and the Pod Light will turn from yellow to red signaling that you have 1 Battle Life left. Your opponent will hear a last Battle Life sound coming from their controller.
- The third hit will disable your opponent's vehicle and all lights will turn off declaring you the winner.

RESETTING BATTLE LIVES:
- 0 Battle Lives left: If you are out of Battle Lives and would like to continue playing, you can rest your vehicles Battle Lives by pressing down on the Pod Light on the vehicle.
- 1 or more Battle Lives left: If you have 1-2 Battle Lives and would like to restart a new battle game, you can turn your vehicle OFF then back ON to reset.
- A successful reset will turn the controller LED light on and the Pod Light will glow solid green.

Vos nouveaux véhicules radiocommandés Battle Machines sont équipés d'une technologie vous permettant de prendre part à un jeu de combat laser intense via radiocommande avec un ami ! À l'avant de votre véhicule se trouve un laser infrarouge qui vous permet de tirer sur votre adversaire. À l'arrière de votre véhicule se situe un capteur infrarouge. Placez-vous derrière votre adversaire et tirez sur lui pour lui faire perdre ses 3 vies.

POUR JOUER :
- VISEZ : Pilotez votre véhicule avec habileté pour vous placer derrière le véhicule de votre adversaire. Vous devez viser l'arrière du véhicule depuis une distance inférieure à 4 mètres (13 pieds) pour que le capteur infrarouge détecte votre laser.
- TIREZ : Appuyez sur le bouton FIRE (TIR) de la manette pour lancer un rayon laser infrarouge sur le véhicule de votre adversaire.
- FRAPPEZ : Lorsqu'il est correctement positionné, le laser infrarouge frappera le capteur de votre adversaire, enlevant 1 vie à son total.

SCORES :
- La première frappe réussie enlèvera 1 vie au total de votre adversaire. Une frappe réussie endommagera le véhicule de votre adversaire, et le voyant de son habitacle passera du vert au jaune.
- La deuxième frappe réussie endommagera le véhicule de votre adversaire, et le voyant de son habitacle passera du jaune au rouge pour indiquer qu'il ne lui reste que 1 vie. Votre adversaire entendra alors un son émanant de sa manette pour lui rappeler qu'il n'a plus qu'une vie.
- La troisième frappe réussie désactivera le véhicule de votre adversaire, et tous ses voyants s'éteindront, indiquant que vous êtes le vainqueur.

RÉINITIALISATION DES VIES :
- 0 vie restante : Si vous n'avez plus de vies, mais souhaitez continuer à jouer, vous pouvez réinitialiser les vies de votre véhicule en appuyant sur le voyant de l'habitacle du véhicule.
- 1 vie restante ou plus : s'il vous reste 1-2 vies, mais que vous souhaitez commencer un nouveau combat, vous pouvez éteindre votre véhicule puis le remettre en marche pour réinitialiser vos vies.
- Une fois la réinitialisation réussie, le voyant LED de la manette s'allumera et le voyant de l'habitacle émettra une lumière verte fixe.

¡Tus nuevas Máquinas de batalla RC están equipadas con una tecnología que te permite jugar un juego intenso de combate láser radiocontrolado de persecución con un amigo! El láser IR (infrarrojos) ubicado en la parte frontal de tu vehículo te permite disparar a tu oponente. En la parte posterior del vehículo hay un sensor de IR. Colócate detrás de tu oponente y dispara para quitarle las 3 "vidas de batalla".

CÓMO JUGAR:
- APUNTA: Conduce tu vehículo con destreza para colocarte detrás del vehículo de tu oponente. Debes apuntar a la parte posterior del vehículo desde un radio de 13 pies (4 metros) para que el sensor IR pueda detectar tu láser.
- DISPARA: Presiona el botón de disparo en tu mando para disparar tu láser IR hacia el vehículo de tu oponente.
- ALCANZA: Cuando se posiciona correctamente, el láser IR alcanzará el sensor de tu oponente y le quitará 1 "vida de batalla".

PUNTUACIÓN:
- El primer disparo que alcance le quitará 1 "vida de batalla" a tu oponente. Un disparo con éxito atascará el vehículo de tu oponente y su pod de luz cambiará de verde a amarillo.
- El segundo disparo que alcance al vehículo de tu oponente, lo atascará y su pod de luz cambiará de amarillo a rojo para avisar de que solo le queda una "vida de batalla". Tu oponente escuchará una señal acústica de última batalla desde su mando.
- El tercer disparo que alcance inactivará el vehículo de tu oponente y todas las luces se apagarán para proclamarte ganador.

RESTABLECIMIENTO DE LAS "VIDAS DE BATALLA":
- Quedan 0 "vidas de batalla": Si no te quedan "vidas de batalla" y quieres seguir jugando, puedes restablecer las "vidas de batalla" de tu vehículo presionando el pod de luz del vehículo.
- Quedan 1 o más "vidas de batalla": Si te quedan 1-2 "vidas de batalla" y quieres empezar un nuevo juego, puedes apagar tu vehículo y volver a encenderlo para reiniciarlo.
- Un reinicio con éxito encenderá la luz del mando y el pod de luz se iluminará en verde fijo.

EN INSTRUCTIONS SHEET MUST BE RETAINED SINCE IT CONTAINS IMPORTANT INFORMATION.

These operating, installation, and safety instructions are integral parts of the product.

IMPORTANT:
Please read all "CONSUMER INFORMATION" before operating this toy vehicle.
ADULT SUPERVISION REQUIRED.

Note to Adults: to ensure that the child's play is both safe and fun, please review all operating instructions and safety tips in the CONSUMER INFORMATION section with your child.

--- CONSUMER INFORMATION ---

CONTENTS:
2 x Vehicle With Built-in Rechargeable Battery
2 x Transmitter Controller, 4 x AAA Batteries

SAFETY TIPS:
- Toy surface may become hot and cause burns if the electronics get wet. DO NOT OPERATE this vehicle near/in/through water, snow, sand, grass or any wet or muddy surfaces.
- Never play this vehicle on streets! The streets are for real cars!
- Do not pick up vehicle while in motion.
- Always place the car gently on the floor by hand. Never throw the car onto the floor.
- Avoid collisions with walls, any hard objects, or human/animal bodies.
- Keep fingers, hair and loose clothing away from tires and wheel hubs.
- To avoid accidental operation, remove all batteries from controller when not in use.
- Do not connect this toy with other power supplies.
- Do not insert any wire into electrical outlets.
- Be sure to rest your vehicle for at least 5 minutes after every 15 minutes of operations.
- Stay clear of obstructions and hazards to avoid injury and damage.

YOUR NEW R/C IS DESIGNED WITH A BUILT-IN RECHARGEABLE BATTERY. EACH CONTROLLER IS DESIGNED TO WORK WITH 2 (TWO) STANDARD "AAA" BATTERIES (INCLUDED).

⚠ **WARNING:** Rechargeable battery is not replaceable.

INSTALLING BATTERIES INTO CONTROLLER (See Diagram 2)
Requires 2 (two) "AAA" batteries (included)
1. Press the lock button down with a screwdriver and slide the door open.
2. Remove and properly dispose of the used batteries (if any).
3. Insert the 2 "AAA" batteries, with polarity (+/-) as shown inside battery compartment.
4. Replace the battery compartment door.

BATTERY SAFETY INFORMATION (CONTROLLER)
- Do not mix alkaline, standard (carbon-zinc), or rechargeable batteries.
- Remove controller batteries if R/C will not be used for a long period of time to prevent possible battery leakage.
- Dispose of batteries safely. Do not dispose of batteries (or products containing non-replaceable batteries) in fire, as batteries may explode or leak.
- Rechargeable batteries are to be removed from the toy before being charged.
- Rechargeable batteries are to be charged by adult only.
- Non-rechargeable batteries are not to be recharged.
- Different types of batteries or new and used batteries are not to be mixed.
- Batteries are to be inserted with the correct polarity.
- Exhausted batteries are to be removed from the toy.
- The supply terminals are not to be short-circuited.

CAUTION: BUILT-IN BATTERY SAFETY INFORMATION
- Carefully read the instruction guide and use the batteries correctly.
- The vehicle includes a non-replaceable battery. Do not open, disassemble or alter the vehicle in anyway.
- Built-in USB adapter is permanently attached to the vehicle. To protect your vehicle, only connect to USB certified port.
- Adult supervision is required when charging the vehicle.
- Never charge or store the vehicle in extremely hot or cold temperatures (about 104ºF/40ºC or below 14ºF/-10ºC) or beyond 60±25% related humidity. Don't charge or store the vehicle toy inside a parked car under the sun.
- Keep USB cable enclosed inside the chassis box after charging or during playing. DO NOT over extend or detach the cable.
- Charge battery in isolated area. Keep away from flammable materials.
- Do not expose to direct sunlight.
- Do not recharge the toy if it is hot. Allow it to cool before recharge.
- Do not drop or subject to strong impacts.
- Do not allow the batteries to get wet.
- In the unlikely event of leakage or explosion use sand or a chemical fire extinguisher for the battery.

- Rechargeable batteries are only to be charged under adult supervision.
- Routine examination for damage to the plug, enclosure and other parts. In the event of any damage, the toy must not be used with USB port until the damage has been repaired.
- This toy is not intended for children under 3 years old.

QUICK TIPS
- The included rechargeable battery is not charged prior to shipment and must be charged before the first use.
- When your vehicle starts to lose power, it may lose function or performance. It's time to recharge the batteries. Your vehicle's running time may change depending on your driving style.
- Radio interference can make your vehicle run abnormally. Interference can be caused by other R/C vehicles running on the same frequency; electrical wires, large buildings; or CB radios. Try to stay away from these!
- Point your transmitter controller antenna up – not down toward your vehicle. If your vehicle gets too far away, it won't work properly.
- Don't store your vehicle near heat or in direct sunlight. Always turn the switch to the off position when not in play.

CLEANING INSTRUCTION
To clean, wipe excess dirt from toy. Wipe toy clean with damp cloth. Wipe dry. DO NOT IMMERSE IN WATER and DO NOT CLEAN VEHICLE WITH ANY CHEMICALS. Let the toy completely dry before playing.

INSTRUCTION FOR DISPOSAL OF WASTE
- Your batteries and electronic toys should be recycled or disposed per your local waste management guidelines.
- Contact your local waste management officials for information regarding the environmentally sound recycling and disposal of batteries and electronic toys.

POD LIGHT INDICATOR	
1. Blue Light Flashing	pairing
2. Green Light is ON	3 lives
3. Yellow Light is ON	2 lives
4. Red Light Flashing	1 life
5. OFF	No life

FEATURES:
- Up to 20 minutes playtime
- 120 minutes quick charge
- Full function RC
- Custom rims and graphics

FR LA FEUILLE D'INSTRUCTIONS DOIT ETRE CONSERVEE CAR ELLE CONTIENT DES INFORMATIONS IMPORTANTES.

Ces instructions de fonctionnement, d'installation et consignes de sécurité font partie intégrante du produit.

IMPORTANT:
Veuillez lire attentivement toutes les "INFORMATIONS AUX CONSOMMATEURS" avant d'utiliser ce jouet.
LA SURVEILLANCE D'UN ADULTE EST NÉCESSAIRE.

Remarque aux adultes : Pour assurer que les enfants jouent en toute sécurité, veuillez lire les instructions d'utilisation et de sécurité fournies dans les INFORMATIONS AUX CONSOMMATEURS avec votre enfant.

--- INFORMATIONS AUX CONSOMMATEURS ---

CONTENU :
2 x Véhicule Avec Pile Rechargeable Intégrée
2 x Telecommande, 4 x Pile AAA

CONSEILS DE SÉCURITÉ :
- Les surfaces du jouet peuvent devenir chaudes et causer des brûlures si les pièces électroniques sont mises en contact avec de l'eau. NE FAITES PAS FONCTIONNER ce véhicule à proximité ou dans l'eau, la neige, le sable, l'herbe ou sur des surfaces humides ou boueuses.
- Ne faites jamais fonctionner ce véhicule dans la rue ! Les rues sont pour les vraies voitures !
- Ne tentez pas de prendre le véhicule lorsqu'il est en mouvement.
- Posez toujours la voiture en douceur sur le sol. Ne la jetez jamais.
- Évitez les collisions avec les murs, des objets durs ou des personnes / animaux.
- Veillez à maintenir vos doigts, cheveux et vêtements amples éloignés des roues et des essieux.
- Pour éviter tout fonctionnement accidentel, retirez toutes les piles de la télécommande lorsqu'elle n'est pas utilisée.
- Ne connectez pas ce jouet à d'autres sources d'alimentation.
- N'insérez aucun fil dans les prises électriques.
- Assurez-vous de laisser reposer votre véhicule pendant au moins 5 minutes après 15 minutes de fonctionnement.
- Assurez-vous que le véhicule reste à l'écart des obstacles et des risques de danger pour éviter les blessures et les dommages.

VOTRE NOUVEAU PRODUIT TÉLÉCOMMANDÉ EST CONÇU AVEC UNE BATTERIE RECHARGEABLE.
CHAQUE TÉLÉCOMMANDE EST CONÇUE POUR FONCTIONNER AVEC (DEUX) 2 PILES DE TYPE "AAA" (FOURNIES).

⚠ **ATTENTION:** la batterie n'est pas remplaçable.

INSTALLATION DES PILES DANS LA TÉLÉCOMMANDE (voir le schéma 2)
Fonctionne avec 2 (deux) piles de type "AAA" (fournies)
1. Pressez le bouton de verrouillage avec un tournevis et faites glisser le couvercle pour l'ouvrir.
2. Retirez les piles usagées et mettez-les au rebut (si applicable).
3. Insérez 2 piles de type "AAA" dans le compartiment des piles en respectant le sens des polarités (+/-) indiqué à l'intérieur du compartiment.
4. Replacez le couvercle du compartiment des piles.

INFORMATIONS DE SÉCURITÉ CONCERNANT L'UTILISATION DES PILES (TÉLÉCOMMANDE)
- Ne mélangez pas des piles alcalines avec des piles standard (carbone zinc) ou avec des piles rechargeables.
- Retirez les piles de la télécommande si le produit ne sera pas utilisé durant une longue période pour éviter tout risque de fuite des piles.
- Les piles doivent être mises au rebut d'une manière respectueuse de l'environnement. Ne jetez pas les piles (ou les produits contenant des batteries non remplaçables) dans un feu car elles pourraient exploser ou fuir.
- Les piles rechargeables doivent être enlevées du jouet avant d'être rechargées.
- Les piles rechargeables doivent être rechargées par un adulte uniquement.
- Les piles non-rechargeables ne doivent pas être rechargées.
- Ne mélangez pas des piles de types différents, ou des piles neuves et des piles usagées.
- Les piles doivent être insérées dans le sens correct des polarités.
- Les piles usées doivent être retirées du jouet.
- Les bornes d'alimentation ne doivent pas être mises en court-circuit.

ATTENTION : INFORMATIONS DE SÉCURITÉ CONCERNANT L'UTILISATION DES PILES
- Lisez attentivement le guide d'instructions et utilisez les piles correctement.
- Le véhicule comprend une batterie non remplaçable. N'ouvrez pas, ne démontez pas et ne modifiez pas le véhicule d'aucune façon.
- L'adaptateur USB intégré est fixé en permanence au véhicule. Pour protéger votre véhicule, connectez-le uniquement à un port USB certifié.
- La surveillance d'un adulte est nécessaire lors de la charge de ce véhicule.
- Ne chargez ni ne rangez jamais le véhicule sous des températures extrêmement chaudes ou froides (environ 104 ° F / 40 ° C ou en dessous de 14ºF / -10 ° C) ou au-delà de 60 ± 25% d'humidité relative. Ne chargez ni ne laissez pas le jouet à l'intérieur d'une voiture garée sous le soleil.
- Gardez le câble USB fourni dans la boîte du châssis après la charge ou durant le fonctionnement. N'étirez PAS trop le câble et ne le débranchez pas brusquement.
- Rechargez la batterie dans un endroit dégagé. Veillez à ce que la batterie reste éloignée des matériaux inflammables.
- Ne l'exposez pas à la lumière directe du soleil.
- Ne rechargez pas le jouet s'il est chaud. Laissez le jouet refroidir avant de le recharger.
- Ne laissez pas tomber le jouet et ne le soumettez pas à des chocs.
- Ne laissez pas les piles en contact avec de l'eau.

- Dans l'éventualité improbable où se produirait une fuite ou une explosion, utilisez du sable ou un extincteur à poudre pour éteindre les piles.
- Les piles rechargeables doivent être rechargées uniquement sous la surveillance d'un adulte.
- Examinez régulièrement la prise, le boîtier et les autres pièces. En cas de dommage, le produit ne doit pas être utilisé avec le port USB tant que la pièce défectueuse n'a pas été réparée.
- Ce jouet n'est pas conçu pour les enfants de moins de 3 ans.

QUELQUES CONSEILS
- La batterie rechargeable incluse n'est pas chargée avant l'expédition et doit être rechargée avant la première utilisation.
- Lorsque votre véhicule commence à perdre de la puissance, il peut perdre de sa performance ou cela peut causer une perte de contrôle. La batterie devra alors être rechargée. La durée de fonctionnement de votre véhicule peut varier en fonction de votre style de conduite.
- Les interférences radio peuvent causer un fonctionnement anormal du véhicule. Les interférences peuvent être provoquées par d'autres véhicules télécommandés fonctionnant sur la même fréquence, par des câbles électriques, par la proximité de bâtiments ou par le fonctionnement des radios CB. Essayez d'éloigner votre véhicule de ces interférences !
- Pointez l'antenne de la télécommande vers le haut - et non vers le bas vers votre véhicule. Si votre véhicule est trop éloigné, il ne fonctionnera pas correctement.
- Ne rangez pas votre véhicule près d'une source de chaleur ou en plein soleil. Mettez toujours les interrupteurs en position OFF (ARRÊT) et retirez toutes les piles avant de ranger le jouet.

INSTRUCTIONS DE NETTOYAGE
Pour nettoyer le jouet, essuyez les saletés des surfaces du jouet. Essuyez le jouet avec un chiffon humide puis séchez-le. N'IMMERGEZ PAS LE VÉHICULE DANS L'EAU ET NE LE NETTOYEZ PAS AVEC UN NETTOYANT CHIMIQUE. Laissez le jouet sécher complètement.

INSTRUCTIONS DE MISE AU REBUT
- Les piles et les jouets électroniques doivent être recyclés ou éliminés selon les directives locales de recyclage des déchets.
- Contactez les autorités locales responsables de la gestion des déchets pour obtenir des informations concernant le recyclage écologiquement rationnel et l'élimination des piles et des jouets électroniques.

VOYANT LUMINEUX DE L'HABITACLE	
1. Lumière bleue clignotante	Synchronisation
2. Lumière verte allumée	3 vies
3. Lumière jaune allumée	2 vies
4. Lumière rouge clignotante	1 vie
5. Pas de lumière	Pas de vie

CARACTÉRISTIQUES:
- Jusqu'à 20 minutes de fonctionnement
- 120 minutes de recharge rapide
- Télécommande toutes fonctions
- Jantes personnalisées et graphiques

ES CONSERVE EL FOLLETO DE INSTRUCCIONES, DADO QUE CONTIENE INFORMACIÓN IMPORTANTE.

Estas instrucciones de seguridad, instalación y utilización son una parte integral del producto.

IMPORTANTE:
Lea toda la sección de "INFORMACIÓN AL CONSUMIDOR" antes de operar este vehículo de juguete.
REQUIERE SUPERVISIÓN DE UN ADULTO.

Nota a adultos: para garantizar que el niño juega y se divierte de una manera segura, lea todos los consejos y medidas de seguridad en la sección de INFORMACIÓN AL CONSUMIDOR con su hijo.

--- INFORMACIÓN AL CONSUMIDOR ---

CONTENIDO:
2 x Vehículo Con Pila Integrada Recargable
2 x Mando, 4 x Pilas AAA

MEDIDAS DE SEGURIDAD:
- Si los componentes electrónicos llegaran a mojarse, la superficie del juguete podría calentarse y causar quemaduras. NO OPERE este vehículo cerca, dentro o a través del agua, la nieve, la arena, la hierba o cualquier otra superficie húmeda o lodosa.
- ¡Nunca juegue con este vehículo en la calle! ¡Las calles son para coches de verdad!
- No agarre el vehículo cuando está en movimiento.
- Ponga siempre el coche con cuidado en el suelo. Nunca arroje el coche al suelo.
- Evite colisionar con paredes, objetos duros, personas o animales.
- Mantenga los dedos, el cabello y ropa alejados de las ruedas y partes movibles de la rueda.
- Para evitar el accionamiento accidental, quite todas las pilas del controlador cuando no lo utilice.
- No conecte este juguete con otras fuentes de alimentación.
- No inserte cables eléctricos en las tomas de corriente.
- Deje que el vehículo se enfríe 5 minutos como mínimo cada 15 minutos de uso.
- Manténgase alejado de obstáculos y lugares peligrosos para evitar lesiones y daños.

SU NUEVO VEHÍCULO RC INCORPORA UNA BATERÍA INTERNA RECARGABLE. CADA CONTROLADOR ESTÁ DISEÑADO PARA FUNCIONAR CON 2 PILAS AAA (PILAS INCLUIDAS).

⚠ **ADVERTENCIA:** La pila no es reemplazable.

INSTALACIÓN DE LAS PILAS EN EL CONTROLADOR (Ver diagrama 2).
Requiere 2 (dos) pilas "AAA" (incluidas)
1. Presione el botón lock hacia abajo con un desarmador y deslice la tapa para abrirla.
2. Saque las pilas (si las hubiera) y deséchelas apropiadamente.
3. Inserte las 2 pilas "AAA" en el sentido de la polaridad (+/-) indicado en el compartimento de las pilas.
4. Remplazar la pila y cierre la tapa.

MEDIDAS DE SEGURIDAD RELACIONADAS CON LAS PILAS (CONTROLADOR)
- No mezcle pilas de diferente tipo, como pilas alcalinas con pilas estándar (carbono-zinc), o pilas recargables.
- Quite las pilas del vehículo RC si no lo va a utilizar por mucho tiempo con el fin de prevenir posibles fugas en las pilas.
- Deseche las pilas de una manera segura. No arroje las pilas, o productos que contengan pilas no reemplazables, en el fuego, dado que pueden explotar o filtrar su contenido.
- Las pilas recargables deben retirarse del juguete antes de cargarlas.
- Las pilas recargables solo deben ser cargadas por personas adultas.
- No se deben recargar pilas no recargables.
- No se deben mezclar pilas de diferente tipo, ni pilas nuevas con usadas.
- Las pilas deben insertarse en el sentido correcto de la polaridad.
- Las pilas gastadas deben retirarse del juguete.
- No se deben cortocircuitar los terminales de corriente.

ATENCIÓN: MEDIDAS DE SEGURIDAD ACERCA DE LA BATERÍA INTERNA
- Lea el manual de instrucciones detenidamente y utilice las pilas correctamente.
- El vehículo incluye una batería no reemplazable. No abra, desarme o modifique el vehículo en modo alguno.
- El adaptador USB está conectado de manera permanente al vehículo. Para proteger su vehículo, conéctelo únicamente a un puerto USB certificado.
- La recarga del vehículo requiere supervisión adulta.
- Nunca cargue o guarde el vehículo a temperaturas extremas de frío o calor (por encima de los 104 ºF/40 ºC o por debajo de los 14 ºF/-10 ºC), o con una humedad relativa superior a 60±25%. No cargue o guarde el vehículo de juguete dentro de un coche aparcado bajo el sol.
- Guarde el cable USB en la caja del interior del chasis después de cargar el vehículo, o cuando juegue con él. NO sobreextienda el cable ni lo desconecte.
- Cargue la batería en un lugar aislado. Manténgala alejada de materiales inflamables.
- No la deje expuesta a la luz directa del sol.
- No recargue el juguete si está caliente. Deje que se enfríe antes de recargarlo.
- No deje que se caiga o sufra fuertes impactos.
- No permita que las pilas se mojen.
- En el caso improbable de que se produzca una fuga o una explosión, utilice arena, o un extinguidor químico, para sofocar la batería.

- Las pilas recargables solo deben recargarse bajo supervisión adulta.
- Realice comprobaciones periódicas en busca de daños en el conector, el chasis y otras partes. En caso de sufrir algún daño, el juguete no debe conectarse a un puerto USB hasta que el daño haya sido subsanado.
- Este juguete no está destinado a niños menores de 3 años.

CONSEJOS BREVES
- La batería recargable que se incluye con el producto no ha sido recargada antes de su envío y debe cargarse antes de usarse por primera vez.
- El vehículo podría perder funcionalidad o rendimiento cuando le queda poca energía; será el momento de recargar las pilas. La autonomía del vehículo depende del estilo de conducción.
- Las interferencias de radio pueden causar un funcionamiento anómalo de su vehículo. Las interferencias pueden estar originadas por cables eléctricos, edificios grandes, radios CB, o por otros vehículos RC que estén funcionando en la misma frecuencia. ¡Procure mantenerse alejado de estos!
- Apunte la antena del controlador hacia arriba, no hacia el vehículo. Si su vehículo se aleja demasiado, no responderá bien a las acciones del controlador.
- No guarde el vehículo cerca de una fuente de calor o bajo la luz directa del sol. Apague siempre el vehículo cuando no juegue con él.

LIMPIEZA
Pase un paño seco por el juguete para limpiarlo. Limpie el juguete con un paño húmedo y séquelo con un trapo a continuación. NO SUMERJA EL VEHÍCULO EN EL AGUA y NO LO LIMPIE CON PRODUCTOS QUÍMICOS. Deje que el juguete se seque del todo.

ELIMINACIÓN
- Las pilas y los juguetes electrónicos deben reciclarse o desecharse siguiendo las directrices de los servicios locales encargados de la gestión de residuos.
- Póngase en contacto con los servicios de gestión de residuos para obtener información acerca del procedimiento a seguir para desechar y reciclar las pilas y los juguetes electrónicos de una manera respetuosa con el medioambiente.

INDICADORES DEL POD DE LUZ	
1. Luz azul parpadeando	emparejando
2. Luz verde encendida	3 vidas
3. Luz amarilla encendida	2 vidas
4. Luz roja parpadeando	1 vida
5. Apagado	No quedan vidas

CARACTERÍSTICAS:
- Hasta 20 minutos de autonomía
- Carga rápida de 120 minutos
- Vehículo RC de función completa
- Llantas y gráficos personalizables