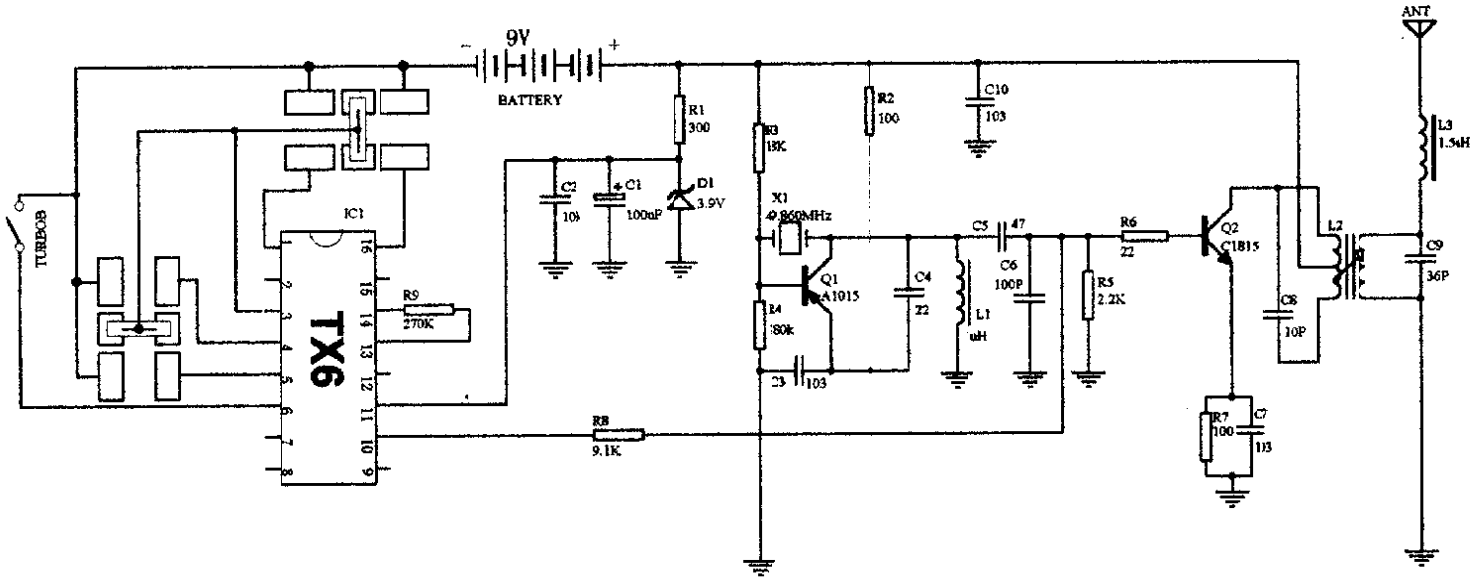

Title	美斯达电子玩具有限公司	
Size A4	Number MSD9810发射板原理图49.860MHz	Revision
Date: 8-Jan-2003	Sheet of	
File: F:\ 达图\SCH\MSD9810T.SCH	Drawn by:	