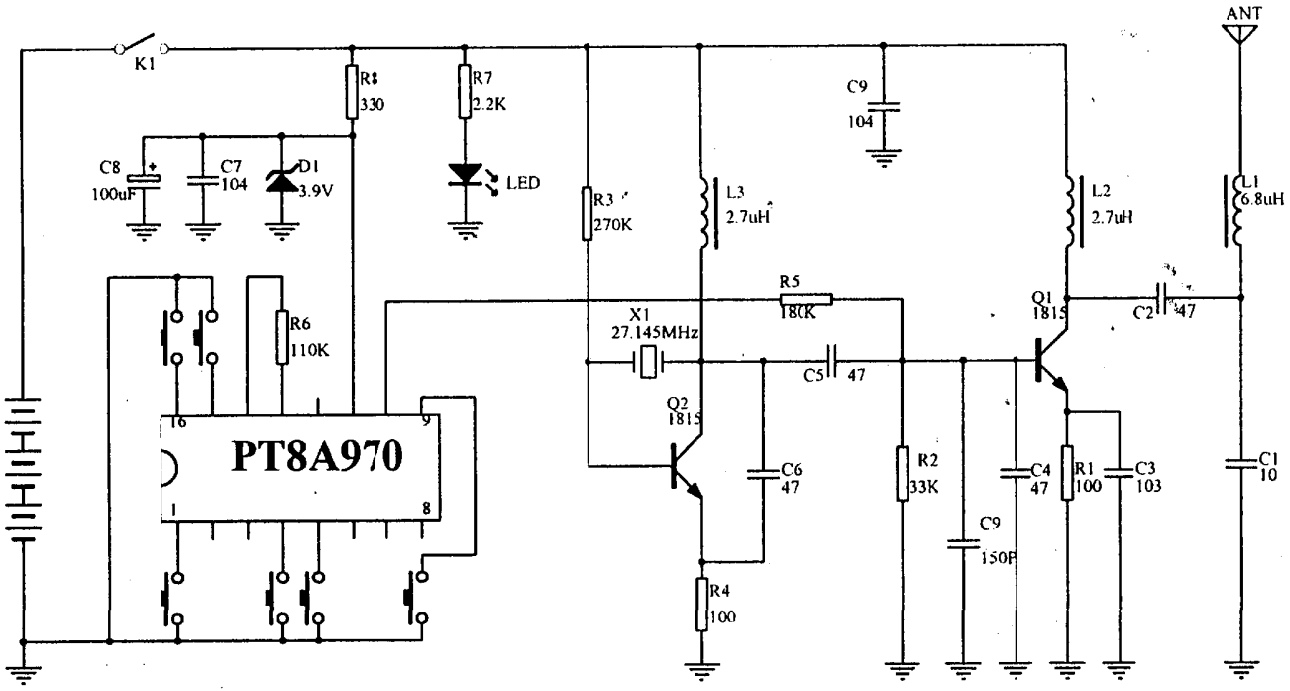

Title 美斯达电子玩具有限公司

Size A4 | Number MSD2-01发射板电原理图(27MHz) | Revision

Date: 26-Apr-2002 | Sheet of

File: \\Nt1gwste\shares\phy\F2201\27 DD | Drawn By: 丁达阳