For in-depth video instructions go to / Pour obtenir des instructions vidéo, se rendre sur / Para ver instrucciones exhaustivas en vídeo, visita / Detaillierte Videoanleitungen findest du auf:
Ga voor uitgebreide video-instructies naar / Per istruzioni video dettagliate, visitare / Para instruções em vídeo mais detalhadas, acesse
Детальные видеоинструкции представлены на сайте / Szczegółowe instrukcje wideo można znaleźć na stronie / Podrobné videopokyny najdete na webu
Video s podrobnými pokynmi nájdete na adrese / A részletes útmutató videók itt tekinthetők meg: / Pentru instrucțiuni video detaliate, accesați
Για πιο λεπτομερείς οδηγίες σε βίντεο, μεταβείτε στη διεύθυνση / Videozapis s detaljnim uputama potražite na
За по-подробни инструкции за видео отидете на / Za poglobljena videonavodila obiščite / Ayrıntılı videolu talimatlar için şu adrese gidin:

MONSTERJAMRC.COM

Spin Master reserves the right to discontinue the website www.airhogs.com/stuntshot at any time. / Spin Master Ltd. se réserve le droit de supprimer le site Internet www.airhogs.com/stuntshot à tout moment.

NORTH AMERICA · AMÉRIQUE DU NORD
1-800-622-8339, customercare@spinmaster.com

UK – 0800 206 1191, serviceuk@spinmaster.com
IRELAND – 1800 992 249
FRANCE – 0800 909 150, servicefr@spinmaster.com
AUSTRALIA – 1800 316 982, customercare@spinmaster.com
DEUTSCHLAND – 00800 0101 0222, Kundenservice@spinmaster.com
SCHWEIZ – 0800 561 350 • **ÖSTERREICH –** 0800 297 267
NEDERLAND – 0800 022 3683, klantenservice@spinmaster.com
BELGIË/BELGIQUE – 0800 77 688 • **LUXEMBOURG –** 800 2 8044
ITALIA – 800 788 532, servizio@spinmaster.com
MÉXICO – 01 800 9530147, servicio@spinmaster.com
POLSKA – 800080238, poland@spinmaster.com
ČESKÁ REPUBLIKA – 800550530, czechrepublic@spinmaster.com
SLOVENSKO – 0800232800, slovakia@spinmaster.com
MAGYARORSZÁG – 080 100 052, hungary@spinmaster.com
ROMÂNIA – 0800400015, romania@spinmaster.com
РОССИЯ – 88003013822, russia@spinmaster.com

WWW.SPINMASTER.COM

Juguete Importado por Spin Master México, S.A. de C.V. Av. Insurgentes Sur No.1070 piso 8, Colonia Insurgentes San Borja Alcaldía Benito Juárez C.P. 03100, Ciudad de México. R.F.C. SMM050627V48.

EN Do not change or modify anything on the toy.
FR Ne pas altérer le jouet ou modifier l'un des composants.
ES No cambie ni modifique ninguna de las piezas del juguete.
DE Keine Änderungen an dem Spielzeug vornehmen.
NL Maak geen aanpassingen aan het speelgoed.
IT Non cambiare o modificare nulla nel giocattolo.
PT Não modifique nada no brinquedo.
RU Не разбирайте и не изменяйте игрушку.
PL Nie należy dokonywać zmian lub modyfikacji jakiejkolwiek części zabawki.
CZ Na hračce nic neměňte ani neupravujte.
SK Na hračke nič neme ňte ani neupravujte.
HU A játékon semmit ne változtasson meg vagy módosítson.
RO Nu schimbați sau modificați nimic la jucărie.
EL Μην αλλάζετε ή τροποποιείτε οποιοδήποτε μέρος στο παιχνίδι.
HR Nijedan dio igračke nemojte mijenjati ni modificirati.
BG Не променяйте и не модифицирайте нищо по играчката.
SL Ne spreminjajte ali preoblikujte ničesar na igrači.
TR Oyuncak üzerinde herhangi bir değişiklik yapmayın.

0-3

EN **CAUTION: CARE SHOULD BE USED WHEN OPERATING VEHICLE IN WATER. ADULT SUPERVISION ADVISED.**
FR **MISE EN GARDE : IL CONVIENT DE FAIRE PREUVE DE PRUDENCE LORS DE L'UTILISATION DU VÉHICULE DANS L'EAU. SURVEILLANCE D'UN ADULTE CONSEILLÉE.**
ES **PRECAUCIÓN: SE DEBE UTILIZAR CON CUIDADO AL OPERAR EL VEHÍCULO EN AGUA. SE RECOMIENDA LA VIGILANCIA DE UN ADULTO.**
DE **VORSICHT: DAS FAHRZEUG SOLLTE IM WASSER VORSICHTIG VERWENDET WERDEN. BEAUFSICHTIGUNG DURCH ERWACHSENE EMPFOHLEN.**
NL **VOORZICHTIG: WEES EXTRA VOORZICHTIG ALS JE HET VOERTUIG IN WATER GEBRUIKT. TOEZICHT DOOR EEN VOLWASSENE AANBEVOLEN.**
IT **ATTENZIONE: PRESTARE ATTENZIONE QUANDO SI USA IL VEICOLO NELL'ACQUA. SI RACCOMANDA LA SORVEGLIANZA DI UN ADULTO.**
PT **CUIDADO: O VEÍCULO DEVE SER OPERADO CUIDADOSAMENTE QUANDO ESTIVER NA ÁGUA. RECOMENDA-SE A SUPERVISÃO DE UM ADULTO.**
RU **ОСТОРОЖНО: СОБЛЮДАЙТЕ ОСТОРОЖНОСТЬ ПРИ ИСПОЛЬЗОВАНИИ МАШИНКИ В ВОДЕ. РЕКОМЕНДУЕТСЯ ПРИСМОТР ВЗРОСЛЫХ.**
PL **UWAGA: PODCZAS ZABAWY W WODZIE NALEŻY ZACHOWAĆ OSTROŻNOŚĆ. DZIECI POWINNY BYĆ NADZOROWANE PRZEZ OSOBĘ DOROSŁĄ.**
CZ **POZOR: PŘI OVLÁDÁNÍ MODELU VE VODĚ JE TŘEBA DBÁT ZVÝŠENÉ OPATRNOSTI. DOPORUČUJEME DOHLED DOSPĚLÉHO.**
SK **VAROVANIE: PRI PREVÁDZKOVANÍ VOZIDLA VO VODE POSTUPUJTE OPATRNE. ODPORÚČA SA DOZOR DOSPELÉHO.**
HU **VIGYÁZAT: A JÁRMŰ VÍZBEN VALÓ HASZNÁLATA ESETÉN KÖRÜLTEKINTŐEN JÁRJON EL. FELNŐTT FELÜGYELETE JAVASOLT.**
RO **ATENȚIE: PROCEDAȚI CU GRIJĂ CÂND FOLOSIȚI VEHICULUL ÎN APĂ. SE RECOMANDĂ SUPRAVEGHEREA DE CĂTRE ADULȚI.**
EL **ΠΡΟΣΟΧΗ: ΑΠΑΙΤΕΙΤΑΙ ΠΡΟΣΟΧΗ ΟΤΑΝ ΤΟ ΟΧΗΜΑ ΧΡΗΣΙΜΟΠΟΙΕΙΤΑΙ ΜΕΣΑ ΣΕ ΝΕΡΟ. ΣΥΝΙΣΤΑΤΑΙ Η ΧΡΗΣΗ ΥΠΟ ΤΗΝ ΕΠΙΒΛΕΨΗ ΕΝΗΛΙΚΟΥ.**
HR **OPREZ: BUDITE OPREZNI AKO VOZILOM UPRAVLJATE PO VODI. PREPORUČUJE SE NADZOR ODRASLE OSOBE.**
BG **ПРЕДУПРЕЖДЕНИЕ: БЪДЕТЕ ВНИМАТЕЛНИ, КОГАТО УПРАВЛЯВАТЕ ПРЕВОЗНОТО СРЕДСТВО ВЪВ ВОДА. ПРЕПОРЪЧВА СЕ НАДЗОР ОТ ВЪЗРАСТЕН.**
SL **POZOR: V VODI JE TREBA VOZILO UPRAVLJATI PAZLJIVO. PRIPOROČEN NADZOR ODRASLE OSEBE.**
TR **DİKKAT: ARACIN SUDA KULLANIMI SIRASINDA TEDBİRLİ OLUNMALIDIR. YETİŞKİN GÖZETİMİ ÖNERİLİR.**

⚠ **WARNING:** CHOKING HAZARD – Small parts. Not suitable for children under three years.
⚠ **ATTENTION !** DANGER D'ÉTOUFFEMENT – Contient de petits éléments. Ne convient pas aux enfants de moins de trois ans.
⚠ **ADVERTENCIA:** PELIGRO DE ASFIXIA – Contiene piezas pequeñas. No conviene para niños menores de tres años.
⚠ **ACHTUNG:** ERSTICKUNGSGEFAHR – Kleinteile. Nicht für Kinder unter drei Jahren geeignet.
⚠ **WAARSCHUWING:** VERSTIKKINGSGEVAAR – Kleine onderdelen. Niet geschikt voor kinderen jonger dan drie jaar.
⚠ **AVVERTENZA:** RISCHIO DI SOFFOCAMENTO – Pezzi piccoli. Non adatto a bambini di età inferiore a tre anni.
⚠ **ATENÇÃO:** PERIGO DE ASFIXIA – Peças pequenas. Contra-indicado para crianças com menos de 3 anos.
⚠ **ПРЕДУПРЕЖДЕНИЕ!** ОПАСНОСТЬ УДУШЬЯ – Мелкие детали. Не подходит для детей в возрасте до 3 лет.
⚠ **OSTRZEŻENIE:** NIEBEZPIECZEŃSTWO ZADŁAWIENIA – Drobne elementy. Nie nadaje się dla dzieci w wieku poniżej 3 lat.
⚠ **UPOZORNĚNÍ:** NEBEZPEČÍ UDUŠENÍ – Obsahuje malé části. Nevhodné pro děti do tří let.
⚠ **UPOZORNENIE:** NEBEZPEČENSTVO UDUSENIA – Obsahuje malé predmety. Nevhodné pre deti do troch rokov.
⚠ **FIGYELMEZTETÉS:** FULLADÁSVESZÉLY – Apró alkatrészek. Csak három évnél idősebb gyermekek számára alkalmas.
⚠ **AVERTISMENT:** PERICOL DE ASFIXIERE – Piese mici. Contraindicat copiilor mai mici de trei ani.
⚠ **ΠΡΟΕΙΔΟΠΟΙΗΣΗ:** ΚΙΝΔΥΝΟΣ ΠΝΙΓΜΟΥ – Μικρά μέρη. Δεν είναι κατάλληλο για παιδιά κάτω των τριών ετών.
⚠ **UPOZORENJE:** OPASNOST OD GUŠENJA – Mali dijelovi. Igračka nije prikladna za djecu mlađu od tri godine.
⚠ **ВНИМАНИЕ:** ОПАСНОСТ ОТ ЗАДАВРНЕ – Малки части. Неподходящо за деца под тригодишна възраст.
⚠ **OPOZORILO:** NEVARNOST ZADUŠITVE – Majhni deli. Ni primerno za otroke, mlajše od treh let.
⚠ **UYARI:** BOĞULMA TEHLİKESİ – Küçük parçalar. Üç yaşından küçük çocuklar için uygun değildir.

⚠ **CAUTION:** Hair Entanglement. Tie back and cover hair and secure loose clothing prior to play.
⚠ **MISE EN GARDE :** Les cheveux peuvent se coincer. Attacher les cheveux et les couvrir, et maintenir les vêtements amples à l'écart du jouet.
⚠ **PRECAUCIÓN:** Enredo de pelo. Asegúrese de llevar el pelo atado o tenerlo cubierto; revise además si lleva puesto algo que también se pueda enredar.
⚠ **VORSICHT:** Haare könnten sich verfangen. Vor dem Spielen Haare zusammenbinden und bedecken, weite Kleidung sichern.
⚠ **VOORZICHTIG:** Haar kan verstrikt raken. Bind het haar naar achteren en bedek het. Maak loshangende kleding vast voor gebruik.
⚠ **ATTENZIONE:** Intrappolamento dei capelli. Legare e coprire i capelli prima di giocare e tenere gli abiti lontano dal prodotto.
⚠ **CUIDADO:** Há possibilidade de prender o cabelo. Prenda e cubra o cabelo, assegure-se de prender qualquer peça de roupa solta antes de utilizar o produto.
⚠ **ОСТОРОЖНО:** Игрушка может запутать волосы. Не играйте с распущенными волосами и неприкрытой головой, а также заправьте свободную одежду перед игрой.
⚠ **UWAGA:** Niebezpieczeństwo wplątania włosów. Przed użyciem należy związać i zakryć włosy oraz zabezpieczyć luźne części odzieży.
⚠ **POZOR:** Může dojít k zapletení vlasů. Před hraním si vlasy sepněte či zakryjte a nenoste volný oděv.
⚠ **VAROVANIE:** Zamotanie vlasov. Pred hraním si zopnite a prikryte vlasy a upevnite voľné oblečenie.
⚠ **VIGYÁZAT:** Belegabalyodó haj. A játék megkezdése előtt kösse össze és fedje le a haját, illetve ügyeljen a laza ruhadarabokra.
⚠ **ATENȚIE:** Agățare în păr. Strângeți părul la spate și acoperiți-l și strângeți hainele largi înainte de a vă juca.
⚠ **ΠΡΟΣΟΧΗ:** Μπλέξιμο μαλλιών. Πριν από το παιχνίδι, δέστε τα μαλλιά, καλύψτε τα και σφίξτε τυχόν φαρδιά ρούχα.
⚠ **OPREZ:** zapetljanje u kosu. Prije igranja zavežite i prekrijte kosu i pričvrstite labavu odjeću.
⚠ **ПРЕДУПРЕЖДЕНИЕ:** Заплитане на косата. Завържете назад, покрийте косата и стегнете свободно висящите дрехи преди игра.
⚠ **POZOR:** Zapletanje las. Pred igro spnite in pokrijte lase ter zavihajte ali zatlačite ohlapna oblačila.
⚠ **DİKKAT:** Saçınıza Dolanabilir. Oynamaya başlamadan önce saçınızı arkaya toplayıp koruyun ve bol giysilerinizi sabitleyin.

© 2020 Feld Motor Sports, Inc. MONSTER JAM®, UNITED STATES HOT ROD ASSOCIATIONTM, MEGALODON STORMTM are trademarks of and used under license by FMS. All rights reserved.
© 2020 Feld Motor Sports, Inc. MONSTER JAM®, UNITED STATES HOT ROD ASSOCIATIONTM, MEGALODON STORMTM sont des marques de commerce de FMS utilisées sous licence. Tous droits réservés.

Spin Master Ltd., 225 King Street West, Toronto ON M5V 3M2 Canada
Imported into EU by / Importé dans l'UE par Spin Master International B.V., Kingsfordweg 151, 1043 GR Amsterdam, The Netherlands
Imported by / Importé par Spin Master Australia Pty Ltd, Suite 101, Level 1, 18-24 Chandos Street, St Leonards, NSW 2065; ✆ 1800 316 982
Импортер: ООО «Спин Мастер РУС», Россия, Москва 117638 Одесская ул. 2, Бизнес-центр «Лотос», башня С, 10 эт. Тел.: 8 800 301 38 22
Изготовитель: Спин Мастер Лтд., 225 Кинг Стрит Вест, Торонто, ОН М5В 3М2 Канада ✆18006228339

MADE IN CHINA / FABRIQUÉ EN CHINE / HECHO EN CHINA / СДЕЛАНО В КИТАЕ / ÇIN'DE ÜRETİLMİŞTİR

T66807_0002_20122968_GML_IS_R1

MONSTER JAM™

MEGALODON STORM

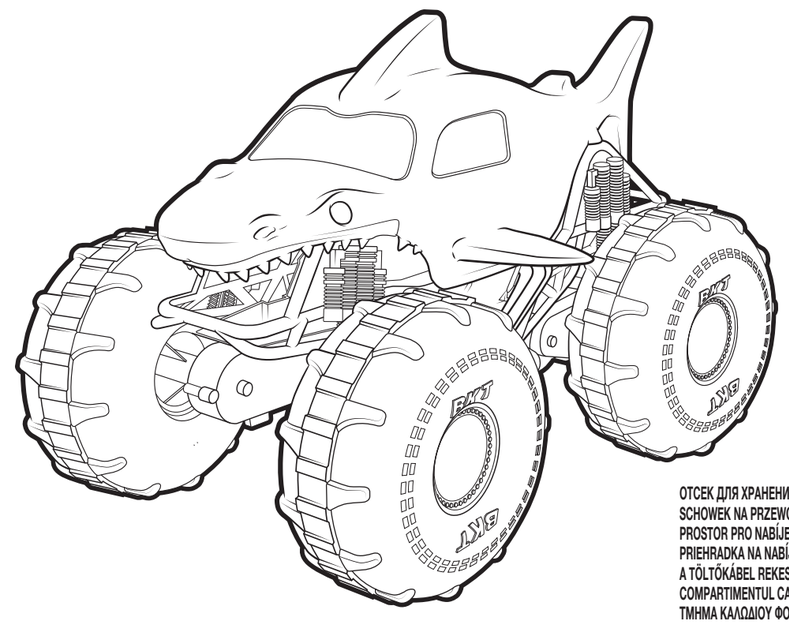

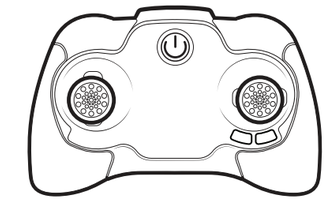

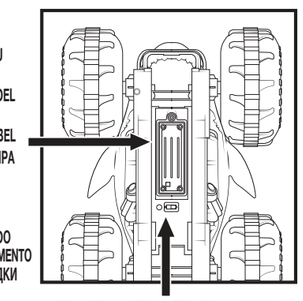

CONTENTS / CONTENU / CONTENIDO / INHALT / INHOUD / CONTENUTO / CONTEÚDO / В КОМПЛЕКТЕ / ZAWARTOŚĆ OBSAH / OBSAH / TARTALOM / CONȚINUT / ΠΕΡΙΕΧΟΜΕΝΑ / SADRŽAJ / СЪДЪРЖАНИЕ / VSEBINA / İÇİNDEKİLER

1 x Megalodon Storm™

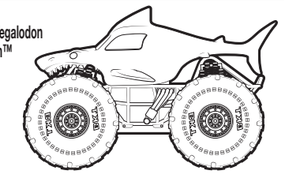

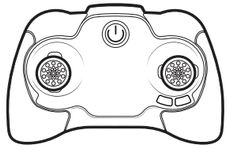

1 x Controller / 1 radiocommande
1 control / 1 Fernsteuerung
1 controller / 1 radiocomando
1 controle / 1 устройство управления
1 kontroler / 1 ovladač / 1 ovládač
1 távvezérlő / 1 telecomandă
1 χειριστήριο / 1 upravljač
1 контролер / 1 krmilnik / 1 Kumanda

1 x Instruction Guide / 1 mode d'emploi
1 guía de instrucciones / 1 Bedienungsanleitung
1 gebruiksaanwijzing / 1 guida per l'uso
1 guia de instruções / 1 инструкция
1 instrukcja / 1 příručka s pokyny
1 příručka s pokynmi / 1 használati útmutató
1 ghid cu instrucțiuni / 1 οδηγός χρήσης
1 priručnik s uputama / 1 ръководство с инструкции
1 navodila za uporabo / 1 Talimat Kılavuzu

EN INDOOR / OUTDOOR FR INTÉRIEUR / EXTÉRIEUR ES INTERIORES/EXTERIORES DE INNENRÄUME/AUSSENBEREICHE NL BINNENSHUIS/BUITENSHUIS IT INTERNO/ESTERNO
PT AMBIENTE FECHADO/AO AR LIVRE RU В ПОМЕЩЕНИИ / НА УЛИЦЕ PL W POMIESZCZENIACH / NA ZEWNĄTRZ CZ DOMA/VENKU SK VNÚTRI/VONKU HU BELTÉR/KÜLTÉR
RO INTERIOR / EXTERIOR EL ΕΣΩΤΕΡΙΚΟΥ / ΕΞΩΤΕΡΙΚΟΥ ΧΩΡΟΥ HR U ZATVORENOM / NA OTVORENOM BG ВЪТРЕ/ВЪН SL UPORABA V ZAPRTIH PROSTORIH IN NA PROSTEM TR KAPALI ALAN/AÇIK ALAN

⚠ CAUTION:
HAIR ENTANGLEMENT –
Tie back and cover hair and secure loose clothing prior to play.

⚠ MISE EN GARDE :
LES CHEVEUX PEUVENT SE COINCER –
Attacher les cheveux et les couvrir, et maintenir les vêtements amples à l'écart du jouet.

2×AAA (LR03) 1.5 V / 1.5 V
Not included - Non fournies - No incluidas - nicht enthalten
Niet inbegrepen - Non incluse - Não incluso - Ne sunt incluse - Ne sovpadajo s vsemi
Nieobłączone - Nejsou součástí balení - Nie w skład balenia
Nem tartozik - Nenoluae - Δεν περιλαμβάνονται - Ne spadajo v paketu - Не са включени - Ni priloženo - Ayrı satılır

BC

4+

SPIN MASTER™

HOW TO INSTALL BATTERIES / INSTALLATION DES PILES / INSTALACIÓN DE LAS PILAS
EINLEGEN DER BATTERIEN / DE BATTERIJEN PLAATSEN / COME INSTALLARE LE PILE
COMO COLOCAR AS PILHAS / УСТАНОВКА ЭЛЕМЕНТОВ ПИТАНИЯ / WKŁADANIE BATERII / VLOŽENÍ BATERIÍ
INŠTALÁCIA BATÉRIÍ / AZ ELEMEK BEHELYEZÉSÉNEK MÓDJA / INSTALAREA BATERIILOR / ΤΟΠΟΘΕΤΗΣΗ ΜΠΑΤΑΡΙΩΝ
KAKO UMETNUTI BATERIJE / КАК СЕ ПОСТАВЯТ БАТЕРИИТЕ / NAMESTITEV BATERIJ / PİLLERİ TAKMA

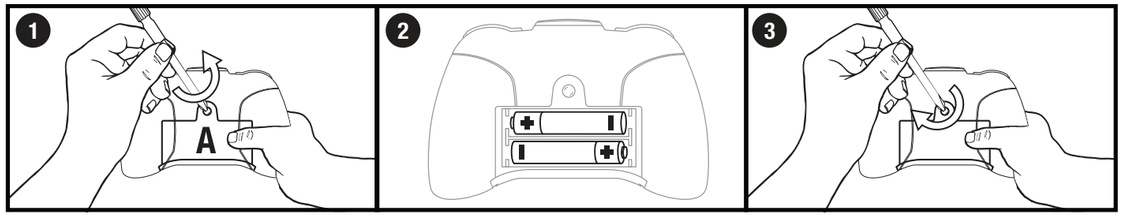

HOW TO CHARGE / CHARGE / CÓMO CARGAR / AUFLADEN / OPLADEN / COME RICARICARE / COMO CARREGAR
ЗАРЯДКА ИГРУШКИ / ŁADOWANIE / NABÍJENÍ / NABÍJANIE / TÖLTÉS / CUM ÎNCĂRCAȚI
ΤΡΟΠΟΣ ΦΟΡΤΙΣΗΣ / UPUTE ZA PUNJENJE / КАК ДА ЗАРЕДИТЕ / NAPAJANJE / ŞARJ ETME

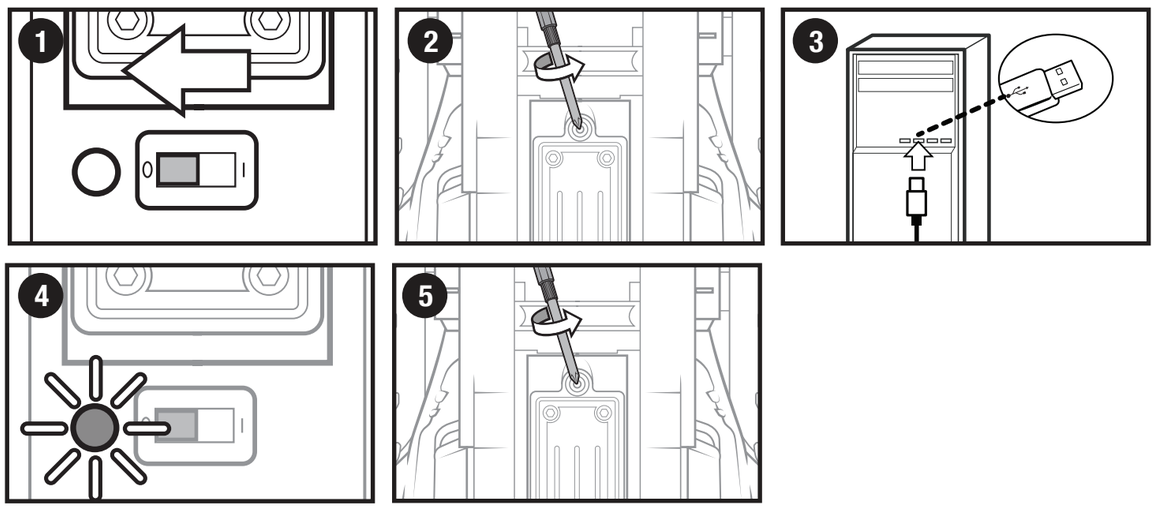

CONNECTING THE CONTROLLER / CONNEXION DE LA RADIOCOMMANDE / CONECTAR EL CONTROL
VERBINDUNG ZUR FERNSTEUERUNG / VERBINDING MAKEN MET CONTROLLER
COME CONNETTERE IL RADIOCOMANDO / CONECTAR O CONTROLE
ПОДКЛЮЧЕНИЕ К УСТРОЙСТВУ УПРАВЛЕНИЯ / ŁĄCZENIE Z KONTROLEREM
PŘIPOJOVÁNÍ OVLADAČE / PRIPOJENIE OVLÁDAČA / A TÁVVEZÉRLŐ CSATLAKOZTATÁSA
CONECTAREA TELECOMENZII / ΣΥΝΔΕΣΗ ΤΟΥ ΧΕΙΡΙΣΤΗΡΙΟΥ / POVEZIVANJE UPRAVLJAČA
СВЪРЗВАНЕ НА КОНТРОЛЕРА / POVEZOVANJE KRMILNIKA / KUMANDA İLE BAĞLANTI KURMA

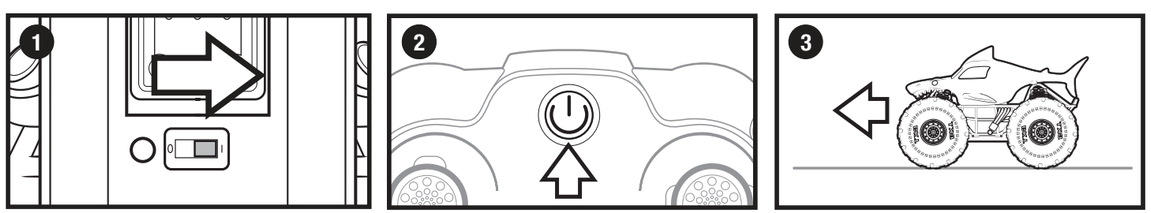

EN Battery requirement for toy
Power Supply: ⎓
Rating: 6.4V 700mAh
Battery: 1 x 6.4V 700mAh LiFePO4 Rechargeable Battery Pack
Requires: 1 x 6.4V 700mAh LiFePO4 Rechargeable Battery Pack
Battery requirement for controller
Power Supply: ⎓
Rating: DC 3 V, 0.45 W
Batteries: 2 x 1.5 V AAA (LR03)
Requires 2 x 1.5 V AAA size batteries (not included).

FR Alimentation du produit
Alimentation : ⎓
Puissance nominale : 6,4 V 700 mAh
Batterie : 1 batterie rechargeable LiFePO4 de 6,4 V 700 mAh
Fonctionne avec 1 batterie rechargeable LiFePO4 de 6,4 V 700 mAh
Alimentation de la radiocommande
Alimentation : ⎓
Puissance nominale : 3 V CC, 0,45 W
Piles : 2 piles AAA (LR03) 1,5 V
Fonctionne avec 2 piles AAA 1,5 V (non fournies).

ES Especificaciones de la batería del juguete
Alimentación: ⎓
Potencia: 6,4 V y 700 mAh
Batería: 1 batería LiFePO4 de tipo 6,4 V y 700 mAh Batería recargable
Requiere: 1 batería LiFePO4 de tipo 6,4 V y 700 mAh Batería recargable
Especificaciones de las pilas del control
Alimentación: ⎓
Potencia: 3 V de cc, 0,45 W
Pilas: 2 pilas AAA (LR03) de 1,5 V
Funciona con 2 pilas AAA de 1,5 V (no incluidas).

DE Akku-Angaben für das Spielzeug
Stromversorgung: ⎓
Leistung: 6,4 V, 700 mAh
Batterie: 1 x 6,4 V 700 mAh wiederaufladbarer Lithium-Eisenphosphat-Akku Wiederaufladbarer Lithium-Polymer-Akku
Erforderlich: 1 x 6,4 V 700 mAh wiederaufladbarer Lithium-Eisenphosphat-Akku Wiederaufladbarer Lithium-Polymer-Akku
Batterien für die Fernsteuerung
Stromversorgung: ⎓
Leistung: Gleichstrom 3 V, 0,45 W
Batterien: 2 x 1,5 V AAA (LR03)
Benötigt 2 x 1,5-V-Batterien AAA (nicht enthalten).

NL Batterijvereisten voor speelgoed
Stroom: ⎓
Nominaal vermogen: 6,4 V 700 mAh
Batterij: 1 x 6,4 V 700 mAh LiFePO4 Oplaadbare batterij
Vereist: 1 x 6,4 V 700 mAh LiFePO4 Oplaadbare batterij
Batterijvereisten voor controller
Stroom: ⎓
Nominaal vermogen: 3 V DC, 0,45 W
Batterijen: 2 AAA-/LR03-batterijen van 1,5 V
Vereist 2 AAA batterijen van 1,5 V (niet inbegrepen).

IT Requisiti di alimentazione per il giocattolo
Alimentazione: ⎓
Potenza nominale: 6,4 V, 700 mAh
Batteria: 1 batteria ricaricabile LiFePO4 da 6,4 V, 700 mAh Batteria ricaricabile
Richiede: 1 batteria ricaricabile LiFePO4 da 6,4 V, 700 mAh Batteria ricaricabile
Requisiti di alimentazione per il radiocomando
Alimentazione: ⎓
Potenza nominale: CC 3 V, 0,45 W
Pile: 2 batterie AAA (LR03) da 1,5 V
Richiede 2 pile AAA da 1,5 V (non incluse).

PT Requisitos de pilhas ou baterias do brinquedo
Alimentação: ⎓
Potência: 6,4V 700 mAh
Bateria: 1 bateria de polímero de lítio de 6,4V 700 mAh Bateria recarregável
Requer: 1 bateria de polímero de lítio de 6,4V 700 mAh Bateria recarregável
Requisitos de pilhas do controle
Alimentação: ⎓
Potência: CC 3 V, 0,45 W
Pilhas: 2 pilhas AAA (LR03) de 1,5 V
Requer 2 pilhas AAA de 1,5 V (não inclusas).

RU Элементы питания, необходимые для работы игрушки
Источник питания: ⎓
Параметры: 6,4 В, 700 м•Ач
Элемент питания: 1 литий-железо-фосфатный элемент питания с напряжением 6,4 В и емкостью 700 м•Ач Перезаряжаемый элемент питания
Требуется: 1 литий-железо-фосфатный элемент питания с напряжением 6,4 В и емкостью 700 м•Ач Перезаряжаемый элемент питания
Элементы питания для устройства управления
Источник питания: ⎓
Параметры: 3 В постоянного тока, 0,45 Вт
Элементы питания: 2 элемента питания типа AAA (LR03) с напряжением 1,5 В
Для работы требуются 2 элемента питания типа AAA с напряжением 1,5 В (не входят в комплект).

PL Wymagania dotyczące baterii do zabawki
Zasilanie: ⎓
Moc: 6,4V 700 mAh
Bateria: 1 bateria litowo-żelazowo-fosforanowa 6,4 V 700 mAh wielokrotnego użytku
Wymagania: 1 bateria litowo-żelazowo-fosforanowa 6,4 V 700 mAh wielokrotnego użytku
Wymagania dotyczące baterii do kontrolera
Zasilanie: ⎓
Wydajność prądowa: DC 3 V, 0,45 W
Baterie: 2 baterie 1,5 V AAA (LR03)
Wymagane są 2 baterie 1,5 V AAA (niedołączone).

CZ Požadavky na baterii hračky
Napájení: ⎓
Jmenovité parametry: 6,4 V, 700 mAh
Baterie: 1 dobíjecí baterie typu LiFePO4 6,4 V, 700 mAh
Vyžaduje: 1 dobíjecí baterie typu LiFePO4 6,4 V, 700 mAh
Požadavky na baterii ovladače
Napájení: ⎓
Jmenovité parametry: 3 V DC, 0,45 W
Baterie: 2 baterie typu AAA (LR03) 1,5 V
Vyžaduje 2 baterie typu AAA 1,5 V (nejsou součástí balení).

SK Požiadavky na batérie pre hračku
Napájanie: ⎓
Parametre: 6,4 V 700 mAh
Batéria: 1 súprava nabíjateľných batérií LiFePO4 6,4 V 700 mAh
Vyžaduje: 1 súpravu nabíjateľných batérií LiFePO4 6,4 V 700 mAh
Požiadavky na batérie pre ovládač
Napájanie: ⎓
Parametre: jednosmer. prúd 3 V, 0,45 W
Batérie: 2 batérie typu AAA (LR03) 1,5 V
Vyžaduje 2 batérie typu AAA 1,5 V (nie je súčasť balenia).

HU A játék akkumulátorára vonatkozó követelmény
Energiaellátás: ⎓
Besorolás: 6,4 V/700 mAh
Akkumulátor: 1 db 6,4 V-os/700 mAh-s LiFePO4 akkumulátorcsomag
1 db 6,4 V-os/700 mAh-s LiFePO4 akkumulátorcsomag szükséges hozzá
A távvezérlő elemeire vonatkozó követelmény
Energiaellátás: ⎓
Besorolás: DC (egyenáramú) 3 V, 0,45 W
Elemek: 2 db 1,5 V-os AAA (LR03)
2 db 1,5 V-os AAA elem szükséges hozzá (nem tartozék).

RO Cerințe privind bateria pentru jucărie
Sursa de alimentare: ⎓
Valori nominale: 6,4 V 700 mAh
Baterie: 1 acumulator LiFePO4 de 6,4 V 700 mAh reîncărcabil
Necesită: 1 acumulator LiFePO4 de 6,4 V 700 mAh reîncărcabil
Cerințe privind bateriile pentru telecomandă
Sursa de alimentare: ⎓
Valori nominale: 3 V c.c., 0,45 W
Baterii: 2 x 1,5 V AAA (LR03)
Necesită 2 x baterii AAA de 1,5 V (neincluse).

EL Απαιτείται μπαταρία για το παιχνίδι
Παροχή ισχύος: ⎓
Ονομαστική τιμή: 6,4V 700mAh
Μπαταρία: 1 επαναφορτιζόμενο πακέτο μπαταρίας 6,4V 700mAh LiFePO4
Απαιτείται: 1 επαναφορτιζόμενο πακέτο μπαταρίας 6,4V 700mAh LiFePO4
Απαιτήσεις μπαταρίας για το χειριστήριο
Παροχή ισχύος: ⎓
Ονομαστική τιμή: DC 3 V, 0,45 W
Μπαταρίες: 2 x 1,5 V AAA (LR03)
Απαιτεί 2 μπαταρίες 1,5 V AAA (δεν περιλαμβάνονται).

HR Baterije za igračku
Napajanje: ⎓
Struja: 6,4V, 700 mAh
Baterija: 1 LiFePO4 baterija od 6,4 V i 700 mAh Punjiva baterija
Potrebna je 1 LiFePO4 baterija od 6,4 V i 700 mAh Punjiva baterija
Baterije za upravljač
Napajanje: ⎓
Struja: istosmjerna od 3 V, 0,45 W
Baterije: 2 AAA baterije od 1,5 V (LR03)
Potrebne su 2 AAA baterije od 1,5 V (ne isporučuju se u paketu).

BG Изисквания за батерията на играчката
Захранване: ⎓
Производителност: 6,4 V 700 mAh
Батерия: 1 x 6,4 V 700 mAh LiFePO4 Презареждаща се батерия
Изисква: 1 x 6,4 V 700 mAh LiFePO4 Презареждаща се батерия
Изисквания за батерията на контролера
Захранване: ⎓
Производителност: DC 3 V, 0,45 W
Батерии: 2 x 1,5 V, размер AAA (LR03)
Изисква 2 x 1,5 V AAA батерии (не са включени).

SL Zahteve v zvezi z baterijami v igrači
Napajanje: ⎓
Nazivna moč: 6,4 V/700 mAh
Baterija: 1 x 6,4 V/700 mAh LiFePO4 Baterijski sklop za ponovno polnjenje
Potrebuje: 1 x 6,4 V/700 mAh LiFePO4 Baterijski sklop za ponovno polnjenje
Zahteve glede baterij v krmilniku
Napajanje: ⎓
Nazivna moč: DC 3 V, 0,45 W
Baterije: 2 bateriji 1,5 V AAA (LR03)
Zahtevane baterije: 2 × 1,5 V AAA (ni priloženo).

TR Oyuncak için pil gereksinimleri
Güç Kaynağı: ⎓
Derecelendirme: 6,4 V 700 mAh
Pil: 1 x 6,4 V 700 mAh LiFePO4 Şarj Edilebilir Pil Paketi
Gereken: 1 x 6,4 V 700 mAh LiFePO4 Şarj Edilebilir Pil Paketi
Kumanda için pil özellikleri
Güç Kaynağı: ⎓
Derecelendirme: DC 3 V, 0,45 W
Piller: 2 x 1,5 V AAA (LR03)
2 adet 1,5 V AAA pil ile kullanılır (ayrı satılır).

FCC STATEMENT: This device complies with Part 15 of the FCC rules. Operation is subject to the following two conditions: (1) This device may not cause harmful interference, and (2) This device must accept any interference received, including interference that may cause undesired operation. This equipment has been tested and found to comply with the limits for Class B digital devices pursuant to Part 15 of the FCC rules. These limits are designed to provide reasonable protection against harmful interference to radio communications. This equipment generates, uses and can radiate radio frequency energy and, if not installed and used in accordance with the instruction, may cause harmful interference to radio communication. However, there is no guarantee that interference will not occur in a particular installation. If this toy does cause interference to radio or television reception (you can check this by turning the toy off and on while listening for the interference), one or more of the following measures may be useful: • Reorient or relocate the receiving antenna • Increase the separation between the toy and the radio or the TV • Consult the dealer or an experienced TV-radio technician for help.
NOTE: Changes, adjustments or modifications to this unit, including but not limited to, replacement of any transmitter component (crystal, semiconductor, etc) could result in a violation of FCC rules under part 15 and/or 95 and must be expressly approved by Spin Master Ltd or they could void the user's authority to operate the equipment. Spin Master Inc., PMB #10053, 300 International Drive, Suite 100, Williamsville, NY 14221. To contact the responsible party please visit fcc.spinmaster.com
Shielded cables must be used with this unit to ensure compliance with the Class B FCC limits.

DÉCLARATION FCC : Le présent appareil est conforme à l'article 15 de la réglementation de la FCC. L'exploitation est autorisée aux deux conditions suivantes : (1) l'appareil ne doit pas produire de brouillage, et (2) l'appareil doit accepter tout brouillage radioélectrique subi, même si le brouillage est susceptible d'en compromettre le fonctionnement. Cet équipement a été testé et jugé conforme aux limites de la classe B pour les équipements numériques en vertu de l'article 15 de la réglementation de la FCC. Ces limites ont été instaurées pour assurer une protection raisonnable contre toute interférence nuisible avec les communications radio. Cet équipement génère, utilise et peut émettre de l'énergie de fréquence radio. S'il n'est pas installé et utilisé selon le mode d'emploi, il peut causer des interférences nuisibles aux communications radio. Cependant, il n'existe aucune garantie contre ces interférences dans le cas où l'installation ne serait pas conforme. Si ce jouet cause des interférences à la réception radio ou télévisée (ce qui est vérifiable en l'éteignant, puis en le rallumant tout en écoutant s'il y a des interférences), suivre une ou plusieurs des recommandations suivantes : • Réorienter ou déplacer l'antenne réceptrice • Augmenter la distance entre le jouet et la radio ou la télévision • Consulter le revendeur ou demander l'aide d'un technicien radio/T.V. expérimenté.
REMARQUE : Tout changement, réglage ou modification de cet appareil, incluant mais ne se limitant pas au remplacement de tout composant du transmetteur (cristal, semi-conducteur, etc.), pourrait constituer une violation de l'article 15 et/ou 95 de la réglementation de la FCC, et doit être expressément approuvé par Spin Master Ltd., sous peine d'entraîner l'annulation du droit de l'utilisateur d'exploiter l'équipement. Spin Master Inc., PMB #10053, 300 International Drive, Suite 100, Williamsville, NY 14221. Pour contacter la partie responsable, rendez-vous sur fcc.spinmaster.com
Pour respecter les limites de la classe B de la réglementation de la FCC, cet appareil doit être utilisé avec des câbles blindés.

CANADIAN Class B statement: This device contains licence-exempt transmitter(s)/receiver(s) that comply with Innovation, Science and Economic Development Canada's licence-exempt RSS(s). Operation is subject to the following two conditions:
(1) This device may not cause interference.
(2) This device must accept any interference, including interference that may cause undesired operation of the device.

Déclaration CANADIENNE classe B : L'émetteur/récepteur exempt de licence contenu dans le présent appareil est conforme aux CNR d'Innovation, Sciences et Développement économique Canada applicables aux appareils radio exempts de licence. L'exploitation est autorisée aux deux conditions suivantes :
1) L'appareil ne doit pas produire de brouillage;
2) L'appareil doit accepter tout brouillage radioélectrique subi, même si le brouillage est susceptible d'en compromettre le fonctionnement.

CAN ICES-3(B)/NMB-3(B)

EN Spin Master International SARL hereby declares that the radio equipment type MEGALODON STORM™ is in compliance with Directive 2014/53/EU. The full text of the EU declaration of conformity is available at the following internet address: http://doc.spinmaster.com

FR Par la présente, Spin Master International B.V. déclare que l'équipement radio de type MEGALODON STORM™ respecte la Directive 2014/53/UE. L'intégralité de la déclaration de conformité UE est disponible à l'adresse Internet suivante : http://doc.spinmaster.com

ES Por la presente, Spin Master International B.V. declara que el tipo de equipo de radio usado en MEGALODON STORM™ cumple la Directiva 2014/53/EU. El texto completo de la declaración de conformidad de la UE está disponible en la siguiente dirección de Internet: http://doc.spinmaster.com

DE Spin Master International B.V. erklärt hiermit, dass der Funkanlagentyp der MEGALODON STORM™ der Richtlinie 2014/53/EU entspricht. Der vollständige Text der EU-Konformitätserklärung ist unter der folgenden Internetadresse verfügbar: http://doc.spinmaster.com

NL Spin Master International B.V. verklaart hierbij dat het type radioapparatuur in MEGALODON STORM™ in overeenstemming is met richtlijn 2014/53/EG. De volledige tekst van de EU-conformiteitsverklaring is beschikbaar op het volgende internetadres: http://doc.spinmaster.com

IT Spin Master International B.V. dichiara che l'apparecchiatura di tipo radio MEGALODON STORM™ è conforme alla direttiva 2014/53/UE. Il testo integrale della dichiarazione di conformità UE è disponibile al seguente indirizzo internet: http://doc.spinmaster.com

PT A Spin Master International B.V. declara pelo presente que o equipamento tipo rádio MEGALODON STORM™ está em conformidade com a Diretiva 2014/53/EU. O texto completo de declaração de conformidade com a UE está disponível no link a seguir: http://doc.spinmaster.com

RU Компания Spin Master International B.V. настоящим заявляет, что радиооборудование MEGALODON STORM™ соответствует Директиве 2014/53/ЕС. Полный текст Декларации соответствия ЕС представлен на веб-сайте: http://doc.spinmaster.com

PL Firma Spin Master International B.V. niniejszym deklaruje, że urządzenie radiowe w zabawce MEGALODON STORM™ spełnia wymogi dyrektywy 2014/53/WE. Pełny tekst deklaracji zgodności z wymogami UE jest dostępny pod następującym adresem internetowym: http://doc.spinmaster.com

CZ Společnost Spin Master International B.V. tímto prohlašuje, že rádiové vybavení hračky MEGALODON STORM™ je v souladu se směrnicí 2014/53/EU. Plné znění prohlášení o shodě EU je k dispozici na této adrese: http://doc.spinmaster.com

SK Spoločnosť Spin Master International B.V. vyhlasuje, že rádiové vybavenie hračky MEGALODON STORM™ je v súlade so smernicou 2014/53/EU. Úplné znenie vyhlásenia o zhode EU je k dispozícii na tejto internetovej adrese: http://doc.spinmaster.com."

HU A Spin Master International B.V. kijelenti, hogy a MEGALODON STORM™ rádióberendezés-típus megfelel a 2014/53/EU irányelvnek. Az EU megfelelőségi nyilatkozat teljes szövege elérhető a következő internetcímen: http://doc.spinmaster.com

RO Spin Master International B.V. declară prin prezenta că echipamentul de tip radio MEGALODON STORM™ este conform cu Directiva 2014/53/UE. Textul complet al declarației de conformitate UE este disponibil la următoarea adresă de internet: http://doc.spinmaster.com

EL Με το παρόν, η Spin Master International B.V. δηλώνει ότι ο τύπος ραδιοεξοπλισμού του MEGALODON STORM™ συμμορφώνεται με την Οδηγία 2014/53/ΕΕ. Το πλήρες κείμενο της δήλωσης συμμόρφωσης ΕΕ είναι διαθέσιμο στην παρακάτω ηλεκτρονική διεύθυνση: http://doc.spinmaster.com

HR Spin Master International B.V. ovim putem izjavljuje da je radijska oprema MEGALODON STORM™ u skladu s Direktivom 2014/53/EU. Cijeli tekst EU deklaracije o usklađenosti dostupan je na sljedećoj internetskoj adresi: http://doc.spinmaster.com

BG Spin Master International B.V. с настоящото декларира, че типът радиооборудване MEGALODON STORM™ съответства на Директива 2014/53/ЕС. Пълният текст на ЕС декларацията за съответствие е достъпен на следния интернет адрес: http://doc.spinmaster.com

SL Družba Spin Master International B.V. izjavlja, da je tip radijske opreme MEGALODON STORM™ v skladu z Direktivo 2014/53/EU. Celotno besedilo izjave EU o skladnosti je dostopno na spletnem naslovu http://doc.spinmaster.com.

TR Spin Master International B.V. işbu belge ile MEGALODON STORM™ radyo ekipmanı türünün Yönerge 2014/53/AB ile uyumlu olduğunu beyan eder. AB uygunluk beyanının tam metni şu internet adresinde bulunabilir: http://doc.spinmaster.com

EN Retain this information, addresses and phone numbers for future reference.
FR Conserver les informations, adresses et numéros de téléphone pour consultation ultérieure.
ES Conserve toda la información, las direcciones y los números de teléfono para futuras referencias.
DE Alle Informationen, Adressen und Telefonnummern bitte für mögliche Rückfragen aufbewahren.
NL Bewaar deze informatie, adressen en telefoonnummers voor toekomstig gebruik.
IT Conservare informazioni, indirizzi e numeri di telefono per riferimento futuro.
PT Guarde todos os endereços, números de telefone e demais informações para consulta e referência.
RU Запишите указанные на упаковке адреса и номера телефонов, чтобы у вас была возможность связаться с нами. Рекомендуется присмотр взрослых.
PL Zachować niniejsze informacje, adresy i numery telefonów na wypadek, gdyby były potrzebne w przyszłości.
CZ Uložte si tyto informace, adresy a telefonní čísla pro budoucí použití.
SK Tieto informácie, adresy a telefónne čísla si uchovajte na ďalšie použitie.
HU A tudnivalókat, a címet és a telefonszámot őrizze meg későbbi használatra.
RO Păstrați aceste informații, adresele și numerele de telefon pentru consultare ulterioară.
EL Διατηρήστε αυτές τις πληροφορίες, τις διευθύνσεις και τους αριθμούς τηλεφώνου για μελλοντική αναφορά.
HR Spremite ove informacije, adrese i brojeve telefona za buduće potrebe.
BG Запазете тази информация, адресите и телефонните номера за бъдеща справка.
SL Shranite te informacije, naslove in telefonske številke, ker jih boste morda potrebovali v prihodnosti.
TR Bu bilgileri, adresi ve telefon numaralarını daha sonra kullanmak üzere saklayın.

EN Before first use: Read the user's information together with your child.
FR Avant la première utilisation : Lire les instructions avec votre enfant.
ES Antes de utilizarlo por primera vez, lea detenidamente la información dirigida al usuario junto con el niño.
DE Vor der ersten Verwendung: Benutzerinformationen zusammen mit Ihrem Kind durchlesen.
NL Voor het eerste gebruik: lees samen met je kind de gebruiksaanwijzing door.
IT Prima del primo utilizzo: leggere le informazioni per l'utente insieme ai bambini.
PT Antes do primeiro uso: leia as informações para o usuário junto ao seu filho.
RU Перед первым использованием прочитайте инструкцию вместе с ребенком.
PL Przed pierwszym użyciem: należy wraz z dzieckiem przeczytać informacje dla użytkownika.
CZ Před prvním použitím: Přečtěte si uživatelské informace společně s dítětem.
SK Pred prvým použitím: Prečítajte si informácie pre používateľa spolu s dieťaťom.
HU Az első használat előtt: A használati utasítást gyermekével együtt olvassa el.
RO Înainte de prima utilizare: Citiți informațiile pentru utilizator împreună cu copilul dvs.
EL Πριν από την πρώτη χρήση: Διαβάστε τις πληροφορίες χρήστη μαζί με το παιδί σας.
HR Prije prve upotrebe: zajedno s djetetom pročitajte informacije za korisnike.
BG Преди първото използване: Прочетете информацията за потребителя заедно с Вашето дете.
SL Pred prvo uporabo: Skupaj z otrokom preberite navodila za uporabo.
TR Ilk kullanımdan önce: Çocuğunuzla birlikte kullanıcı bilgilerini okuyun.

EN Frequency band(s) : 2,420-2,465 GHz
FR Bande(s) de fréquence : 2,420-2,465 GHz
ES Banda(s) de frecuencia: 2,420-2,465 GHz
DE Frequenzband: 2,420-2,465 GHz
NL Frequentieband(en): 2,420-2,465 GHz
IT Bande di frequenza: 2,420-2,465 GHz
PT Banda(s) de frequência: 2,420-2,465 GHz
RU Диапазон частот: 2,420-2,465 ГГц
PL Zakres częstotliwości: 2,420-2,465 GHz
CZ Kmitočtová pásma: 2,420-2,465 GHz
SK Frekvenčné pásma: 2,420-2,465 GHz
HU Frekvenciasáv(ok) : 2,420-2,465 GHz
RO Benzi de frecvență: 2,420-2,465 GHz
EL Ζώνες συχνοτήτων: 2,420-2,465 GHz
HR Frekvencijski pojasevi: 2,420-2,465 GHz
BG Честотна(и) лента(и): 2,420-2,465 GHz
SL Frekvenčni pasovi: 2,420-2,465 GHz
TR Frekans bantları: 2,420-2,465 GHz

EN Maximum radio-frequency power transmitted: -10 dBm
FR Puissance de radiofréquence maximale transmise : -10 dBm
ES Potencia máxima de radiofrecuencia transmitida: -10 dBm
DE Max. Sendeleistung: -10 dBm
NL Maximaal radiofrequent vermogen uitgezonden: -10 dBm
IT Massima potenza a radiofrequenza trasmessa: -10 dBm
PT Potência máxima de radiofrequência transmitida: -10 dBm
RU Максимальная мощность передачи РЧ-сигнала: -10 дБм
PL Maksymalna moc przesyłana na częstotliwości radiowej: -10 dBm
CZ Maximální radiofrekvenční výkon vysílaný v kmitočtovém pásmu: –10 dBm
SK Maximálny výkon prenášaného vysokofrekvenčného signálu: -10 dBm
HU Továbbított maximális rádiófrekvenciás jelerősség: -10 dBm
RO Puterea maximă a frecvenței radio transmise: -10 dBm
EL Μέγιστη ισχύς ραδιοσυχνότητας που μεταδίδεται: -10 dBm
HR Maksimalna odaslana snaga radijske frekvencije: -10 dBm
BG Максимална предавана радиочестотна мощност: – 10 dBm
SL Največja prenesena radiofrekvenčna energija: -10 dBm
TR Aktarılan maksimum radyo frekansı gücü: -10 dBm

HOW TO DRIVE / CONDUITE / CONDUCCIÓN / FAHREN / RIJDEN / COME GUIDARE / COMO PILOTAR УПРАВЛЕНИЕ / STEROWANIE / ŘÍZENÍ / RIADENIE / A JÁRMŰ VEZETÉSE / CONDUCEREA ΤΡΟΠΟΣ ΟΔΗΓΗΣΗΣ / KAKO VOZITI / КАК СЕ УПРАВЛЯВА / VOŽNJA / OYUNCAĞI SÜRME

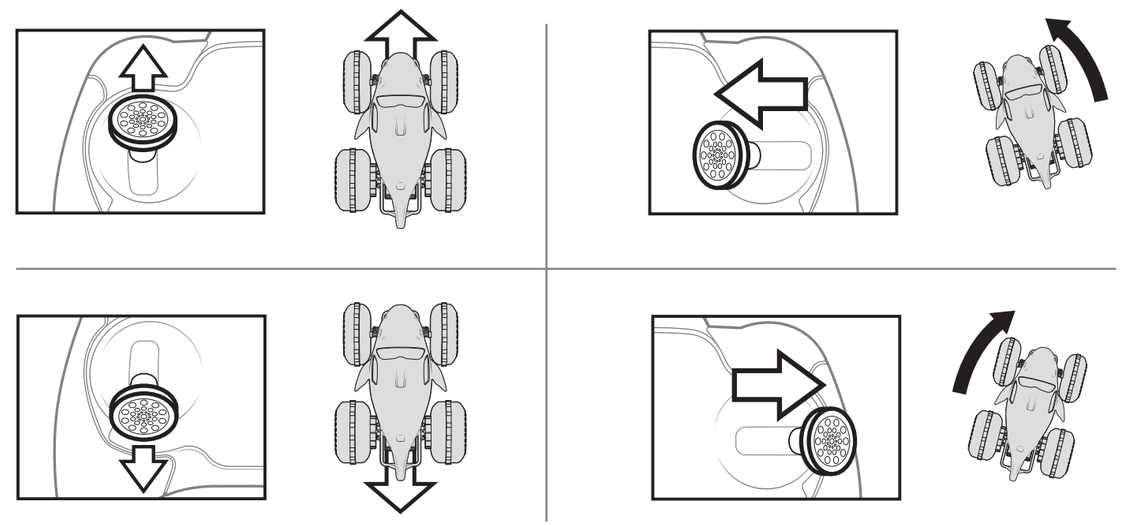

HOW TO FIX DRIFTING / RÉSOUDRE LES PROBLÈMES DE DÉRIVE / CÓMO AJUSTAR EL GIRO DRIFTEN BEHEBEN / HET STUREN STABILISEREN / COME SISTEMARE I PROBLEMI DI DERAPATA COMO CORRIGIR O DRIFTING / КАК ИСПРАВИТЬ ЗАНОС / JAK POPRAWIĆ TOR JAZDY JAK NAPRAVIT STÁČENÍ / NÁVOD NA OPRAVU NEŽELANÉHO ZATÁČANIA / A KISODRÓDÁS KORRIGÁLÁSA CUM SĂ REGLAȚI DERAPAJUL / ΤΡΟΠΟΣ ΕΠΙΔΙΟΡΘΩΣΗΣ ΣΤΡΟΦΗΣ / KAKO ISPRAVITI DRIFTANJE КАК СЕ ФИКСИРА ПРИПЛЪЗВАНЕТО / POPRAVLJANJE ZANAŠANJA / YANLAMAYI DÜZELTME

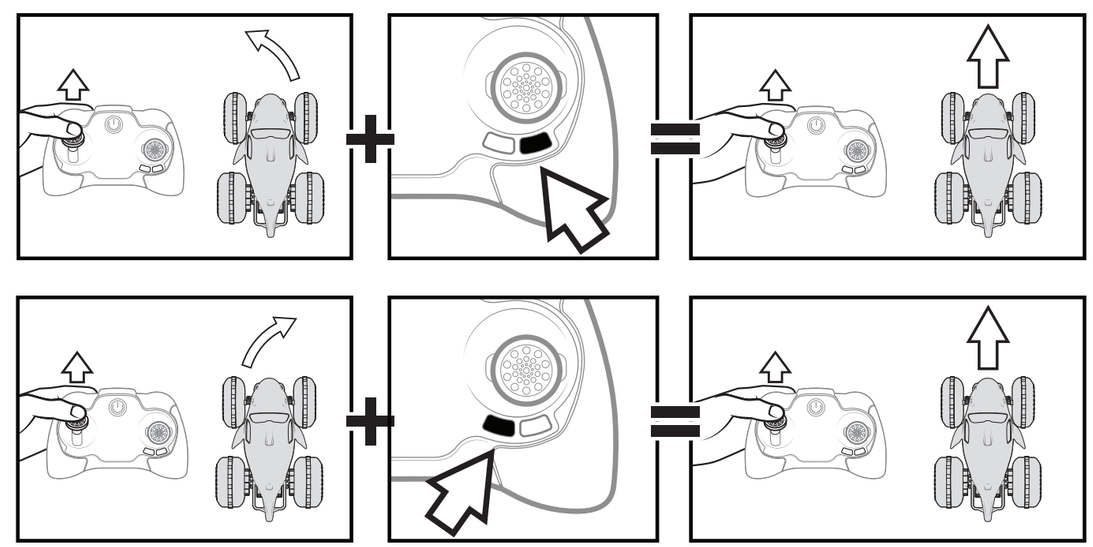

EN

HOW TO INSTALL BATTERIES

1. Open the battery door with a screwdriver. If used batteries are present, remove these batteries from the unit by pulling up on one end of each battery. DO NOT remove or install batteries using sharp or metal tools. **2.** Install new batteries as shown in the polarity diagram (+/-) inside the battery compartment. **3.** Replace battery door securely. Check your local laws and regulations for correct recycling and/or battery disposal.

HOW TO CHARGE

1. Turn the vehicle off. 2. Remove the cover from the charging cable compartment with a screwdriver. 3. Plug the charging cable into a 5V DC computer outlet. 4. Charging LED indicates charging. Flashing for charging and ON when fully charged. 5. ALWAYS REMEMBER to return the charging cable and firmly close the charging cable compartment with a screwdriver. **NOTE: THE CHARGING CABLE STORAGE COMPARTMENT MUST BE FIRMLY CLOSED BEFORE PLAY TO ENSURE WATER TIGHT SEAL.**

CONNECTING THE CONTROLLER

1. Turn on the vehicle and place on a flat surface. 2. Hold the controller near your truck, press the power button wait until power light stops flashing. 3. You are ready to drive. 4. Use the remote control to drive.

CONTROLLER NOT CONNECTING

NOTE: If your truck does not connect to the controller the first time, turn the truck off, turn the controller off and repeat the HOW TO DRIVE instructions.

DRIVING ON WATER

NOTE: Before driving on water ENSURE THE CHARGING CABLE STORAGE COMPARTMENT IS FIRMLY CLOSED. There is no additional preparation required to drive on water.
Fully submerging the vehicle in water is not recommended.

OUT OF RANGE / LOW BATTERY

1. Controller will beep when you are close to driving out of range. 2. Turn and return to you until beeping stops. 3. If beeping continues this indicates low battery 4. Return and immediately fully charge the vehicle.

NOTE: If normal function of the product is disturbed or interrupted, strong electromagnetic interference may be causing the issue. To reset product, turn it completely off, then turn it back on. If normal operation does not resume, move the product to another location and try again. To ensure normal performance, change the batteries, as low batteries may not allow full function.

SAFETY PRECAUTIONS: - Keep hands, hair and loose clothing away from the motor/ wheels when power switch is turned ON. - Remove battery(s) from controller when not in use. - Parental guidance is recommended for the play. - Keep your toy in your sight so that you can supervise it all the time. - New alkaline batteries are recommended for use in controller to obtain maximum performance. - Users should keep strict accordance with the instruction manual while operating the product.- Your controller/charger is tailor-made for the LiFePO4 rechargeable battery used in your vehicle. Do not use it to charge any battery other than that in the toy. Note: Parental guidance is recommended when installing or replacing batteries. Under the environment with electrostatic discharge, the toy may malfunction and require user to reset the toy.

SPECIAL NOTE TO ADULTS: Regularly examine for damage to the plug, enclosure and other parts. In the event of any damage, the toy must not be used with the charger until the damage has been repaired. This toy is not intended for children under 3 years old. This toy must only be used with the recommended charger.

PRODUCT BATTERY REMOVAL INSTRUCTIONS: Internal battery is factory installed and non-replaceable. Product disassembly and battery removal must be performed by an adult. Do not puncture, cut, tear, compress or deform product during disassembly. Ensure product is turned off, then use a screw driver to remove screw. Lift end of battery compartment and slide out battery. Dispose of battery in accordance with your local battery recycling or disposal laws.

NOTE: Opening of product will render product inoperative and voids manufacturer warranties. Dispose of remaining product components in accordance with local laws.

THIS TOY IS EQUIPPED WITH A LITHIUM-ION BATTERY.
SPECIAL LiFe BATTERY INSTRUCTIONS: Never charge battery unattended. - Charge battery in an isolated area. Keep away from flammable materials. - Do not expose to direct sunlight. There is a risk of the batteries exploding, overheating, or igniting. - Do not disassemble, modify, heat, or short circuit the batteries. Do not place them in fires or leave them in hot places. - Do not drop or subject to strong impacts. - Do not allow the batteries to get wet. - Only charge the batteries with the specified Spin Master™ battery charger. - Only use the batteries in the device specified by Spin Master™. - Carefully read the instruction guide and use the batteries correctly. - In the unlikely event of leakage or explosion use sand or a chemical fire extinguisher for the battery. - Batteries must be recycled or disposed of properly.

CARE AND MAINTENANCE: Always remove batteries from the toy when it is not being used for a long period of time (controller only). Wipe the toy gently with a clean damp cloth. Keep the toy away from direct heat. Do not submerge the toy in water. This can damage the electronic assemblies.

BATTERY SAFETY INFORMATION: Requires 2 x 1.5 V AAA (LR03) batteries. Batteries are small objects. Replacement of batteries must be done by adults. Follow the polarity (+/-) diagram in the battery compartment. Promptly remove dead batteries from the toy. Dispose of used batteries properly. Remove batteries for prolonged storage. Only batteries of the same or equivalent type as recommended are to be used. DO NOT incinerate used batteries. DO NOT dispose of batteries in fire, as batteries may explode or leak. DO NOT mix old and new batteries or types of batteries (i.e. alkaline/standard/rechargeable). Using rechargeable batteries is not recommended due to possible reduced performance. Rechargeable batteries are only to be charged under adult supervision. Replaceable-rechargeable batteries are to be removed from the toy before being charged. DO NOT recharge non-rechargeable batteries. DO NOT short-circuit the supply terminals.

FR

INSTALLATION DES PILES

1. À l'aide d'un tournevis, ouvrir le couvercle du compartiment des piles. Si des piles usagées sont présentes, les extraire en tirant sur l'une des extrémités. NE PAS utiliser d'objet coupant ou métallique pour extraire ou installer les piles. **2.** Installer des piles neuves comme indiqué sur le schéma de polarité (+/-) du compartiment des piles. **3.** Bien refermer le compartiment des piles. Consulter la législation locale concernant le recyclage et/ou l'élimination des piles.

CHARGE

1. Éteindre le véhicule. 2. Retirer le couvercle du compartiment du câble de charge à l'aide d'un tournevis. 3. Insérer le câble de charge dans une prise d'ordinateur 5 V CC. 4. La LED de charge indique l'état de la charge. Elle clignote pendant le chargement et reste allumée lorsque la batterie est chargée. 5. TOUJOURS S'ASSURER de ranger le câble de charge et de bien fermer le compartiment à l'aide d'un tournevis.
REMARQUE : LE COMPARTIMENT DE RANGEMENT DU CÂBLE DE CHARGE DOIT ÊTRE BIEN FERMÉ AVANT DE JOUER POUR ASSURER L'ÉTANCHÉITÉ À L'EAU.

CONNEXION DE LA RADIOCOMMANDE

1. Mettre le véhicule en marche et le poser sur une surface plane. 2. Tenir la radiocommande près du monster truck, appuyer sur le bouton d'alimentation et attendre que le voyant d'alimentation arrête de clignoter. 3. Le véhicule est prêt à être utilisé. 4. Utiliser la radiocommande pour piloter le véhicule.

ÉCHEC DE LA CONNEXION DE LA RADIOCOMMANDE

REMARQUE : En cas d'échec de la connexion entre le monster truck et la radiocommande, éteindre le monster truck, éteindre la radiocommande, puis suivre à nouveau les instructions de la section CONDUITE.

CONDUITE SUR L'EAU

REMARQUE : Avant de conduire le véhicule sur l'eau, S'ASSURER QUE LE COMPARTIMENT DE RANGEMENT DU CÂBLE DE CHARGE EST BIEN FERMÉ.
Aucune autre préparation n'est nécessaire avant de conduire le véhicule sur l'eau.
Il n'est pas recommandé d'immerger entièrement le véhicule dans l'eau.

VÉHICULE HORS DE PORTÉE/BATTERIE FAIBLE

1. La radiocommande émet un bip lorsque le véhicule s'approche d'une zone hors de portée. 2. Faire revenir le véhicule vers soi jusqu'à ce que le bruit cesse. 3. Si le bruit continue, cela signifie que la batterie est faible. 4. Faire revenir le véhicule et le charger immédiatement.

REMARQUE : De fortes interférences électromagnétiques peuvent perturber ou interrompre le fonctionnement normal du produit. Pour le réinitialiser, l'éteindre complètement et le rallumer. Si le produit ne fonctionne toujours pas normalement, changer de lieu d'utilisation et réessayer. Des piles faibles peuvent empêcher le produit de fonctionner correctement. Pour des performances optimales, remplacer les piles.

MESURES DE SÉCURITÉ : - Maintenir les mains, cheveux et vêtements amples à l'écart du moteur et des roues lorsque l'interrupteur est placé sur ON. - Retirer les piles de la radiocommande lorsqu'elle n'est pas utilisée. - La supervision des parents est recommandée pendant l'utilisation. - Toujours garder le jouet dans le champ de vision pour le surveiller à tout moment. - Pour des performances optimales, il est recommandé d'utiliser des piles alcalines neuves dans la radiocommande. - Les utilisateurs du produit doivent scrupuleusement respecter les consignes de ce mode d'emploi.- La radiocommande/chargeur a été conçue spécialement pour être utilisée avec la batterie rechargeable LiFePO4 du véhicule. Ne pas l'utiliser pour recharger une autre batterie. Remarque : Il est recommandé aux parents d'aider les enfants lors de l'installation et du remplacement des piles. Les décharges électrostatiques peuvent perturber le fonctionnement du jouet et conduire l'utilisateur à le réinitialiser.

REMARQUE À L'ATTENTION DES ADULTES : Vérifier régulièrement que la prise, le boîtier et les autres pièces ne présentent aucun dommage. S'il est endommagé, le chargeur ne doit pas être utilisé avec le jouet tant qu'il n'est pas réparé. Ce jouet ne convient pas aux enfants de moins de 3 ans. Ce jouet ne doit être utilisé qu'avec le chargeur recommandé.

INSTRUCTIONS CONCERNANT LE RETRAIT DE LA BATTERIE : La batterie interne non-remplaçable est installée en usine. Le démontage du produit et l'extraction de sa batterie doivent être effectués par un adulte. Lors du démontage, ne pas percer, couper, déchirer, compresser ou déformer le produit. Vérifier que le produit est éteint puis retirer la vis à l'aide d'un tournevis. Soulever l'extrémité du compartiment de la batterie et retirer la batterie. Jeter la batterie conformément aux lois locales sur le recyclage ou l'élimination des batteries/piles.

REMARQUE : L'ouverture du produit empêchera l'appareil de fonctionner et annulera les garanties accordées par le fabricant. Jeter les composants restants conformément à la législation locale.

CE JOUET CONTIENT UNE BATTERIE AU LITHIUM-ION.
INSTRUCTIONS SPÉCIALES CONCERNANT LA BATTERIE LiFe : - Toujours surveiller la batterie lors de la mise en charge. - Recharger la batterie sur une surface isolée. Maintenir à l'écart de tout matériau inflammable. - Ne pas exposer aux rayons directs du soleil. La batterie peut exploser, surchauffer, ou prendre feu. - Ne pas démonter, modifier, chauffer ou court-circuiter. Ne pas jeter au feu ni entreposer dans un endroit chaud. - Ne pas faire tomber la batterie ni lui faire subir d'impacts. - Ne pas mouiller la batterie. - Ne recharger la batterie qu'avec le chargeur indiqué par Spin Master™. - N'utiliser la batterie que dans l'appareil indiqué par Spin Master™. - Lire attentivement le mode d'emploi et utiliser correctement la batterie. - En cas de fuite ou d'explosion, utiliser du sable ou un extincteur chimique. - Les piles doivent être correctement recyclées ou éliminées.

ENTRETIEN ET MAINTENANCE : Toujours retirer les piles lorsque le jouet n'est pas utilisé pendant une longue période (radiocommande uniquement). Nettoyer délicatement le jouet avec un chiffon humide et propre. Conserver le jouet à l'écart de toute source de chaleur. Ne pas plonger le jouet dans l'eau ; les composants électroniques risqueraient d'être endommagés.

INFORMATIONS DE SÉCURITÉ CONCERNANT LES PILES : Fonctionne avec 2 piles AAA (LR03) 1,5 V. Les piles sont de petits objets. Le remplacement des piles doit être effectué par un adulte. Respecter le schéma de polarité (+/-) du compartiment des piles. Retirer immédiatement toute pile usagée du jouet. Jeter correctement les piles usagées. Retirer les piles du jouet en cas d'inutilisation prolongée. N'utiliser que des piles d'un même type ou d'un type équivalent à celui recommandé. NE PAS incinérer les piles usagées. NE PAS jeter les piles au feu ; elles pourraient exploser ou fuir. NE PAS mélanger des piles neuves et des piles usagées, ou des piles de types différents (ex : alcalines/standard/rechargeables). L'utilisation de piles rechargeables n'est pas recommandée en raison des baisses éventuelles de performance. Les piles rechargeables doivent être rechargées sous la surveillance d'un adulte. Retirer les piles rechargeables/remplaçables du jouet avant de les recharger. NE PAS recharger des piles non rechargeables. NE PAS court-circuiter les bornes d'alimentation.

EN CONTAINS 1 X 6.4V 700mAH LiFe BATTERY PACK (included) AND REQUIRES 2 x 1.5V AAA (LR03) BATTERIES (Not Included). Batteries or battery packs must be recycled or disposed of properly. When this product has reached the end of its useful life, it should not be disposed of with other household waste. The Waste Electrical and Electronic Equipment Regulations require it to be separately collected so that it can be treated using the best available recovery and recycling techniques. This will minimize the impact on the environment and human health from soil and water contamination by any hazardous substances, decrease the resources required to make new products and avoid using up landfill space. Please do your part by keeping this product out of the municipal waste stream! The "wheelie bin" symbol means that it should be collected as "waste electrical and electronic equipment". You can return an old product to your retailer when you buy a similar new one. For other options, please contact your local council.

FR CONTIENT 1 BATTERIE LiFe 6,4 V 700 mAh (fournie) ET FONCTIONNE AVEC 2 PILES AAA (LR03) 1,5 V (non fournies). Les piles ou les batteries doivent être correctement recyclées ou éliminées. Lorsque ce produit arrive en fin de vie, il ne doit pas être jeté avec le reste des déchets ménagers. Conformément à la directive sur les Déchets des équipements électriques et électroniques (DEEE), il doit être collecté séparément afin d'être éliminé selon les meilleures techniques de récupération et de recyclage disponibles. Cette démarche réduit les risques de pollution du sol et des eaux, et permet ainsi de minimiser l'impact de toute substance nocive sur la santé et sur l'environnement. Cela diminue également la quantité de ressources nécessaires à la fabrication de nouveaux produits, et évite la saturation des sites d'enfouissement. Veuillez apporter votre contribution en ne jetant pas ce produit avec les déchets de votre commune. Le symbole de la « poubelle sur roues » signifie que ce produit doit faire l'objet d'une collecte respectant la directive sur les Déchets des équipements électriques et électroniques (DEEE). Vous pouvez également retourner les produits en fin de vie à votre détaillant lors de l'achat d'un produit similaire neuf. Pour plus d'informations, contactez votre commune.

ES CONTIENE 1 BATERÍA LiFe DE TIPO 6,4 V y700 mAh (incluida) Y FUNCIONA CON 2 PILAS AAA (LR03) DE TIPO 1,5 V (no incluidas). Las pilas o las baterías deben ser recicladas o desechadas de manera apropiada. Cuando este producto alcance el final de su vida útil, no lo deseche como residuo doméstico. La normativa exige que se recoja de forma separada para que pueda tratarse con las mejores técnicas de recuperación y reciclaje disponibles. De esta forma, se minimizará el impacto que la contaminación del suelo y el agua causada por sustancias peligrosas tiene sobre el medio ambiente y la salud humana, se reducirán los recursos necesarios para fabricar nuevos productos y se evitará la saturación de los vertederos. ¡Colabore desechando este producto de forma adecuada! El símbolo del contenedor con ruedas significa que debería recogerse como residuo de aparatos eléctricos y electrónicos. Puede devolver un producto antiguo en su establecimiento habitual cuando adquiera un producto nuevo similar. Si desea obtener más información, consulte con las autoridades locales.

DE ENTHÄLT 1 LITHIUM-EISENPHOSPHAT-AKKU 6,4 V 700 mAh (enthalten) UND BENÖTIGT 2 1,5-V-BATTERIEN (AAA, LR03) (nicht enthalten) Batterien oder Akkus müssen recycelt oder ordnungsgemäß entsorgt werden. Ist das Produkt nicht mehr zu gebrauchen, darf es nicht über den Hausmüll entsorgt werden. Die Elektroaltgeräteverordnung sieht vor, dass das Produkt separat entsorgt wird, damit es so weit wie möglich recyclet werden kann. Dadurch lässt sich die Menge an umwelt- und gesundheitsschädlichen Substanzen, die über den Boden und das Grundwasser in den menschlichen Nahrungskreislauf gelangen könnten, minimieren sowie die für die Herstellung neuer Produkte erforderlichen Ressourcen reduzieren und Platz auf Mülldeponien sparen. Leisten Sie bitte Ihren Beitrag dazu, indem Sie das Produkt nicht über den Hausmüll entsorgen. Das Mülltonnen-Symbol bedeutet, dass das Produkt gemäß den Vorschriften für Elektro- und Elektronikgeräte entsorgt werden muss. Alte Produkte können oft beim Kauf eines neuen, ähnlichen Produkts im Einzelhandel zurückgegeben werden. Weitere Entsorgungsmöglichkeiten erfragen Sie bitte bei Ihrer Gemeindeverwaltung.

NL BEVAT 1 LiFePO4-BATTERIJ VAN 6,4 V/700 mAH (inbegrepen) EN VEREIST 2 AAA-BATTERIJEN (LR03) VAN 1,5 V (niet inbegrepen). Batterijen en accu's dienen op de juiste wijze te worden gerecycled of afgevoerd. Wanneer dit product het einde van zijn levensduur heeft bereikt, mag het niet samen met ander huishoudelijk afval worden weggegooid. Volgens de wet moet het product afzonderlijk worden ingezameld zodat het kan worden behandeld met de best beschikbare hergebruik- en recyclietechnieken. Op deze manier wordt de invloed op het milieu en de menselijke gezondheid van grond- en watervervuiling door gevaarlijke stoffen geminimaliseerd, hoeven er minder bronnen te worden gebruikt om nieuwe producten te maken en raken stortplaatsen minder snel vol. Draag je steentje bij door dit product uit de gemeentelijke afvalstroom te houden. Het afvalcontainersymbool betekent dat het product moet worden ingezameld als elektrische en elektronische afvalapparatuur. Je kunt een oud product inruilen bij de detailhandelaar wanneer je een vergelijkbaar nieuw product koopt. Neem voor andere opties contact op met de gemeente.

IT CONTIENE 1 BATTERIA LiFe DA 6,4 V/700 mAh (inclusa) E RICHIEDE 2 PILE AAA (LR03) DA 1,5 V (non incluse). Le pile o le batterie devono essere riciclate o smaltite correttamente. Il simbolo del cassonetto barrato riportato sull'apparecchiatura indica che il prodotto alla fine della propria vita utile deve essere raccolto separatamente dagli altri rifiuti. L'utente dovrà, pertanto, conferire l'apparecchiatura integra dei componenti essenziali giunta a fine vita agli idonei centri di raccolta differenziata dei rifiuti elettronici ed elettrotecnici, oppure riconsegnarla al rivenditore al momento dell'acquisto di nuova apparecchiatura di tipo equivalente, in ragione di uno a uno. L'adeguata raccolta differenziata per l'avvio successivo dell'apparecchiatura dimessa al riciclaggio, al trattamento e allo smaltimento ambientale compatibile contribuisce ad evitare possibili effetti negativi sull'ambiente e sulla salute e favorisce il riciclo dei materiali di cui è composta l'apparecchiatura. Lo smaltimento abusivo del prodotto da parte dell'utente comporta l'applicazione delle sanzioni amministrative di cui al D.Lgs n.152/2006 (parte 4 art. 255).

PT CONTÉM 1 BATERIA DE POLÍMERO DE LÍTIO DE 6,4V 700 mAh (inclusa) E REQUER 2 PILHAS AAA (LR03) DE 1,5 V (não inclusas). As pilhas ou baterias deverão ser recicladas ou eliminadas de forma adequada. Quando este produto alcançar o fim da sua vida útil não deverá ser eliminado junto dos resíduos domésticos. Por lei, deverá ser recolhido em separado para posterior tratamento usando as melhores técnicas de recuperação e reciclagem disponíveis. Desta forma, minimiza-se o impacto no ambiente e saúde humana da contaminação do solo e água por substâncias perigosas, diminui-se os recursos necessários para fabricar novos produtos e evita-se o esgotamento do espaço em aterros sanitários. Colabore mantendo este produto fora da rede de recolha de resíduos urbanos! O símbolo de "caixote de lixo móvel" significa que o produto deverá ser recolhido como "resíduo de equipamento elétrico e eletrónico". Procure um estabelecimento que faça a coleta seletiva de material. Para outras opções, entre em contato com o conselho municipal.

RU В КОМПЛЕКТ ВХОДИТ 1 ЛИТИЙ-ЖЕЛЕЗНЫЙ ЭЛЕМЕНТ ПИТАНИЯ С НАПРЯЖЕНИЕМ 6,4 В И ЕМКОСТЬЮ 700 мАч. ДЛЯ РАБОТЫ ТРЕБУЮТСЯ 2 ЭЛЕМЕНТА ПИТАНИЯ ТИПА AAA (LR03) С НАПРЯЖЕНИЕМ 1,5 В (не входят в комплект). Элементы питания и комплекты элементов питания необходимо утилизировать надлежащим образом. По окончании срока эксплуатации не выбрасывайте игрушку вместе с бытовыми отходами. Согласно закону об утилизации электрических и электронных устройств, ее необходимо утилизировать отдельным способом, с использованием наиболее подходящих технологий утилизации и переработки. Это позволит снизить негативные последствия для окружающей среды и здоровья человека, уменьшит загрязнение воды и почвы опасными веществами, а также снизит количество ресурсов, необходимых для изготовления новых игрушек и сократит объем мусора на городских свалках. Внесите свой вклад, сохраните город чистым. Значок с изображением перечеркнутой корзины означает, что игрушку следует утилизировать согласно закону об утилизации электрических и электронных устройств. При покупке новой игрушки вы можете вернуть старую в магазин. Чтобы узнать о других возможных вариантах утилизации, обратитесь в местную перерабатывающую организацию.

PL ZAWIERA 1 BATERIE 6,4 V LITOWO-ŻELAZOWO-FOSFORANOWĄ 700 mAH (dołączone); WYMAGANE SĄ 2 BATERIE 1,5 V AAA (R03) (niedołączone). Baterie lub zestawy baterii należy poddać recyklingowi lub zutylizować zgodnie z zaleceniami. Gdy skończy się okres użytkowania produktu, nie należy go utylizować wraz z odpadami domowymi. Zgodnie z wymogami dot. zużytego sprzętu elektrotechnicznego i elektronicznego (WEEE) produkt należy zbierać osobno w celu przetworzenia go z użyciem najlepszych dostępnych metod odzysku i recyklingu. Zmniejszy to negatywny wpływ na środowisko naturalne i ludzkie zdrowie poprzez zmniejszenie skażenia gleby i wód niebezpiecznymi substancjami, ograniczy ilość zasobów potrzebnych do produkcji nowych urządzeń i nie spowoduje zwiększenia przestrzeni składowania odpadów. Zadbaj o środowisko naturalne i nie usuwaj tego produktu wraz z niesortowanymi odpadami komunalnymi! Symbol przedstawiający przekreślony „kosz na śmieci na kółkach" oznacza, że produkt należy przekazywać do punktów zbiórki „zużytego sprzętu elektrycznego i elektronicznego". Zużyte urządzenie można przekazać sprzedawcy przy zakupie nowego produktu tego typu. Informacje o innych opcjach można uzyskać od przedstawiciela lokalnych władz.

CZ OBSAHUJE 1 BATERII TYPU LiFe 6,4 V / 700 mAh (součástí balení) A VYŽADUJE 2 BATERIE TYPU AAA (LR03) 1,5 V (nejsou součástí balení). Baterie nebo bateriové moduly je nutné řádně recyklovat nebo zlikvidovat. Po dosažení konce užitečné životnosti by se tento produkt neměl likvidovat společně s běžným odpadem z domácnosti. Směrnice o odpadních elektrických a elektronických zařízeních (OEEZ) vyžadují jeho oddělený sběr, aby ho bylo možné zpracovat podle nejlepších dostupných technik obnovy a recyklace. Tím se sníží dopad na životní prostředí a lidské zdraví způsobený znečištěním půdy a vody nebezpečnými látkami, sníží se množství zdrojů potřebných na výrobu nových produktů a zmenší se objem odpadu. Zajistěte, aby se tento produkt nedostal do komunálního odpadu! Symbol „popelnice" znamená, že by se měl produkt likvidovat jako „elektrický a elektronický odpad". Starý produkt můžete vrátit v prodejně, kde budete kupovat nový podobný produkt. Další možnosti vám sdělí místní úřady.

SK OBSAHUJE 1 SÚPRAVU BATÉRIÍ LiFe 6,4 V 700 mAh (je súčasť balenia) A VYŽADUJE 2 BATÉRIE TYPU AAA (LR03) 1,5 V (nie sú súčasťou balenia). Batérie alebo súpravy batérií sa musia správne recyklovať alebo zlikvidovať. Keď tento produkt dosiahne koniec svojej životnosti, nemal by sa likvidovať s iným odpadom z domácnosti. Predpisy o odpade z elektrických a elektronických zariadení vyžadujú, aby sa zbierali oddelene, aby sa mohol spracovať pomocou najlepších dostupných technik zhodnocovania a recyklácie. Minimalizuje sa tým vplyv na životné prostredie a zdravie ľudí spôsobený kontamináciou pôdy a vody akýmikoľvek nebezpečnými látkami, zníži sa tým množstvo zdrojov potrebných na výrobu nových produktov a ušetrí sa tým priestor v skládkach. Prispejte k ochrane životného prostredia tým, že tento produkt nebudete likvidovať s komunálnym odpadom! Symbol „smetného koša na kolieskach" znamená, že produkt sa má likvidovať ako „odpad z elektrických a elektronických zariadení". Starý produkt môžete vrátiť maloobchodnému predajcovi, keď si kúpite podobný nový. Informácie o ďalších možnostiach vám poskytne miestny orgán samosprávy.

HU 1 DB 6,4 V-OS/700 mAH-s LiFe AKKUMULÁTORT TARTALMAZ (tartozék), A MŰKÖDTETÉSHEZ TOVÁBBÁ 2 DB 1,5 V-OS AAA (LR03) ELEM SZÜKSÉGES (nem tartozék). Az elemeket vagy elemcsomagokat megfelelően újra kell hasznosítani vagy ártalmatlanítani kell. Ha a termék elérte a hasznos élettartama végét, ne dobja ki más háztartási hulladékkal. Az elektromos és elektronikus berendezések hulladékairól szóló rendelkezések előírják az elkülönített gyűjtésüket, így a kezelésük a lehető legjobb helyreállítási és újrahasznosítási technikákkal történik. Ezzel minimálisra csökken a lehetséges veszélyes anyagok talaj- és vízszennyezés során a környezetre és az emberi egészségre gyakorolt hatása, valamint csökken az új termékek gyártásához szükséges erőforrások mennyisége, illetve elkerülhetővé válik a hulladéklerakó helyek igénybe vétele. Kérjük, óvja környezetét, és kerülje a termék kommunális hulladékgyűjtőbe történő helyezését! A „kerekes kuka" szimbólum azt jelenti, hogy a begyűjtésekor ugyanúgy kell kezelni, mint az „elektromos és elektronikus berendezéseket". Hasonló új termék vásárlásakor a régi terméket átadhatja a kereskedőnek. További lehetőségekért forduljon a helyi önkormányzathoz.

RO CONȚINE 1 ACUMULATOR LiFe DE 6,4 V 700 mAH (inclus) ȘI NECESITĂ 2 x BATERII AAA (LR03) DE 1,5 V (neincluse). Bateriile sau pachetele de baterii trebuie să fie reciclate sau eliminate în mod corespunzător. Când acest produs a ajuns la sfârșitul duratei sale de viață, acesta nu trebuie aruncat împreună cu deșeurile menajere. Reglementările privind deșeurile de echipamente electrice și electronice impun colectarea separată a acestora astfel încât să poată fi tratate cu cele mai bune tehnici de recuperare și reciclare disponibile. Astfel se va reduce la minim impactul asupra mediului și sănătății oamenilor, prin contaminarea solului și apei cu substanțe periculoase, se vor reduce resursele necesare pentru produse noi și se va evita ocuparea de spațiu în groapa de gunoi. Vă rugăm să vă faceți datoria civică nearuncând acest produs împreună cu deșeurile menajere! Simbolul „coșului de gunoi cu roți" indică faptul că acest produs ar trebui să fie colectat ca „deșeu de echipamente electrice și electronice". Puteți returna un produs vechi la magazin atunci când cumpărați unul nou similar. Pentru alte opțiuni, vă rugăm să contactați consiliul local.

GR ΠΕΡΙΛΑΜΒΑΝΕΙ 1 ΜΠΑΤΑΡΙΑ 6,4V 700mAH LiFe (περιλαμβάνεται) ΚΑΙ ΑΠΑΙΤΕΙ 2 ΜΠΑΤΑΡΙΕΣ 1,5V AAA (LR03) (δεν περιλαμβάνονται). Οι μπαταρίες και τα πακέτα μπαταριών πρέπει να ανακυκλώνονται ή να απορρίπτονται σύμφωνα με τους κανονισμούς. Όταν το προϊόν φτάσει στο τέλος της ζωής του, δεν πρέπει να απορριφθεί μαζί με τα υπόλοιπα οικιακά απορρίμματα. Σύμφωνα με τους κανονισμούς για τα Απόβλητα Ηλεκτρικού και Ηλεκτρονικού Εξοπλισμού, το προϊόν πρέπει να συλλεχθεί ξεχωριστά, ώστε η διαχείρισή του να πραγματοποιηθεί με τις βέλτιστες διαθέσιμες τεχνικές περισυλλογής και ανακύκλωσης. Η διαδικασία αυτή ελαχιστοποιεί τον αντίκτυπο που προκαλείται στο περιβάλλον και στην ανθρώπινη υγεία από τη μόλυνση του εδάφους και των υδάτων από επικίνδυνες ουσίες, μειώνει τους πόρους που απαιτούνται για την κατασκευή νέων προϊόντων και περιορίζει το χώρο που καταλαμβάνεται στους χώρους υγειονομικής ταφής απορριμμάτων. Λάβετε κι εσείς μέρος στην προσπάθεια, κρατώντας το προϊόν εκτός της διαδικασίας αποκομιδής του Δήμου σας! Το σύμβολο του κάδου με τα ροδάκια σημαίνει ότι το προϊόν θα πρέπει να συλλεχθεί ως "απόβλητο ηλεκτρικού και ηλεκτρονικού εξοπλισμού". Μπορείτε να επιστρέψετε ένα παλιό προϊόν στο κατάστημα όταν αγοράζετε ένα καινούργιο. Για τις υπόλοιπες επιλογές που έχετε στη διάθεσή σας, επικοινωνήστε με τους φορείς της περιοχής σας.

HR SADRŽI 1 LiFe BATERIJU OD 6,4 V i 700 mAH (isporučuje se u paketu), A UZ TO SU POTREBNE 2 AAA (LR03) BATERIJE OD 1,5V (ne isporučuju se u paketu). Baterije i paketi baterija moraju se reciklirati ili odložiti na pravilan način. Kad proizvodu istekne rok trajanja, ne smije se odložiti s ostalim kućanskim otpadom. U skladu s Propisima o otpadnoj električnoj i elektroničkoj opremi proizvod se mora zasebno odložiti kako bi se mogao obraditi putem najboljih raspoloživih tehnika za oporabu i recikliranje. To će smanjiti štetan utjecaj na okoliš i zdravlje ljudi putem zagađenja tla i vode bilo kakvim opasnim tvarima, resurse potrebne za izradu novih proizvoda i prostor potreban za odlaganje proizvoda na smetlište. Dajte svoj doprinos i nemojte dopustiti da ovaj proizvod završi u komunalnom otpadu. Simbol kante za smeće znači da se proizvod treba prikupiti kao „otpadna električna i elektronična oprema". Stari proizvod možete vratiti trgovcu pri kupovini sličnog novog proizvoda. Informacije o ostalim mogućnostima zatražite od lokalne uprave.

BG СЪДЪРЖА 1 x 6,4 V 700 mAH LiFe БАТЕРИЯ (включена) И ИЗИСКВА 2 x 1,5 V, РАЗМЕР AAA (LR03) БАТЕРИИ (не са включени). Батериите или комплектите батерии трябва да се рециклират или изхвърлят по правилен начин. Когато този продукт достигне края на експлоатационния си живот, той не трябва да се изхвърля с останалия битов отпадък. Разпоредбите относно отпадъците от електрическо и електронно оборудване изискват той да бъде събиран отделно, за да може да бъде обработван чрез най-добрите налични техники за възстановяване и рециклиране. Това ще минимизира въздействията върху околната среда и човешкото здраве от замърсяването на почвите и водите с опасни вещества, ще намали ресурсите, необходими за производството на нови продукти, и ще избегне запълването на мястото в сметището. Моля, свършете необходимото, като не позволите на този продукт да попадне в общинския поток от отпадъци! Символът на "кошче с колелца" означава, че той трябва да бъде събран като "отпадък от електрическо и електронно оборудване". Можете да върнете стар продукт на търговеца на дребно, когато закупите подобен нов продукт. За други възможности се свържете с местните власти.

SI VSEBUJE 1 BATERIJSKI SKLOP LiFe 6,4 V/700 mAh (priloženo) IN POTREBUJE 2 BATERIJI 1,5 V AAA (LR03) (ni priloženo). Baterije ali baterijske sklope je treba ustrezno reciklirati ali odložiti med odpadke. Ko ta izdelek doseže konec svoje dobe koristnosti, se ne sme odložiti med druge gospodinjske odpadke. V skladu s predpisi o ravnanju z odpadno električno in elektronsko opremo je treba izdelek zbirati ločeno, da se lahko obdela z najboljšimi tehnikami predelave in recikliranja, ki so na voljo. S tem se bo zmanjšal vpliv na okolje in zdravje ljudi zaradi onesnaževanja tal in vode z nevarnimi snovmi, zmanjšala potreba po virih, potrebnih za proizvodnjo novih izdelkov, in preprečila dodatna obremenitev odlagališč. Prispevajte svoj del, tako da tega izdelka ne odlagate med komunalne odpadke. Znak s smetnjakom na kolesih pomeni, da je treba izdelek odložiti kot "odpadno električno in elektronsko opremo". Ob nakupu novega podobnega izdelka lahko starega vrnete trgovcu. Za druge možnosti se obrnite na lokalno skupnost.

TR İÇİNDEKİLER: 1 X 6,4V 700mAH LiFe PİL PAKETİ (içinde) VE 2 x 1,5 V AAA (LR03) PİL GEREKİR (Ayrı Satılır). Pil ve pil paketleri geri dönüştürülmeli veya doğru bir şekilde atılmalıdır. Bu ürün, kullanım süresinin sonuna geldiğinde diğer günlük ev atıklarıyla birlikte çöpe atılmamalıdır. Atık Elektrikli ve Elektronik Cihaz Yönergeleri, bu cihazın en uygun şekilde yeniden değerlendirilmesi ve geri dönüşüm yöntemleri uygulanabilmesi için ayrı bir şekilde toplanmasını öngörür. Böylece, zararlı maddelerin toprak ve su kirliliğine yol açmasıyla çevreye ve insan sağlığına olan etkisi minimuma iner, yeni ürünler üretmek için gereken kaynak miktarı azalır ve çöp alanlarının boş yere dolması önlenir. Lütfen bu ürünün belediye atık koluna dahil olmasını engelleyerek çevre temizliğine katkıda bulunun. "Tekerlekli çöp kutusu" simgesi, bir ürünün "elektrikli ve elektronik cihaz çöpü" olarak toplanması gerektiği anlamına gelir. Benzeri yeni bir ürün alırken, eski ürününüzü perakende satıcınıza geri götürebilirsiniz. Diğer seçenekler için belediye meclisinizle iletişime geçin.

SL

NAMESTITEV BATERIJ
1. Z izvijačem odprite pokrovček predalčka za baterije. Morebitne rabljene baterije odstranite iz enote, tako da posamezne baterije pridvignete ob strani. Baterij NE odstranjujte ali nameščajte z ostrim ali kovinskim orodjem. **2.** Pri nameščanju novih baterij upoštevajte pravilno polarnost (+/-), prikazano v predalčku za baterije. **3.** Znova trdno namestite pokrovček predalčka za baterije. Za pravilno recikliranje in/ali odlaganje baterij upoštevajte lokalne zakone in predpise.

NAPAJANJE
1. Izklopite vozilo. 2. Z izvijačem odstranite pokrov predalčka za napajalni kabel. 3. Napajalni kabel priklopite v vtičnico računalnik 5 V DC. 4. LED-lučka za polnjenje označuje stanje polnjenja. Med polnjenjem utripa. Ko je vozilo napolnjeno, SVETI. 5. NE POZABITE pospraviti napajalnega kabla in predalček za napajalni kabel čvrsto zapreti z izvijačem.
OPOMBA: PRED IGRO MORA BITI PREDALČEK ZA SHRANJEVANJE NAPAJALNEGA KABLA ČVRSTO ZAPRT, DA VANJ NE PRODRE VODA.

POVEZOVANJE KRMILNIKA
1. Vozilo vklopite in ga položite na ravno površino. 2. Krmilnik držite v bližini vozila, pritisnite gumb za vklop/izklop in počakajte, da lučka indikatorja vklopa/izklopa preneha utripati. 3. Pripravljeni ste za vožnjo. 4. Vozite z daljinskim upravljalnikom.

POVEZAVA KRMILNIKA NI VZPOSTAVLJENA
OPOMBA: Če se vozilo ne poveže s krmilnikom ob prvem poskusu, vozilo in krmilnik izklopite ter ponovite postopek navodil iz poglavja VOŽNJA.

VOŽNJA PO VODI
OPOMBA: Pred vožnjo po vodi POSKRBITE, DA JE PREDALČEK ZA SHRANJEVANJE NAPAJALNEGA KABLA ČVRSTO ZAPRT.
Za vožnjo po vodi ni treba opraviti nobenih dodatnih priprav.
Ni priporočljivo vozila v celoti potopiti v vodo.

IZVEN DOSEGA / SKORAJ PRAZNA BATERIJA
1. Krmilnik bo zapiskal, ko bo vozilo v bližini območja, ki je izven dosega. 2. Obrnite ga in zapeljite proti sebi, da piskanje preneha. 3. Če se piskanje nadaljuje, to pomeni, da je baterija skoraj prazna. 4. Obrnite vozilo proti sebi in ga takoj napolnite.

OPOMBA: Če med običajnim delovanjem izdelka prihaja do motenj ali prekinitev, so lahko vzrok za to močne elektromagnetne motnje. Če želite izdelek ponastaviti, ga popolnoma izklopite in nato znova vklopite. Če izdelek še vedno ne deluje kot običajno, ga odnesite na drug kraj in poskusite znova. Da bo izdelek deloval kot običajno, zamenjajte baterije, saj skoraj prazne baterije ne omogočajo polnega delovanja.

VARNOSTNI UKREPI: – Ko je stikalo za vklop/izklop VKLOPLJENO, se z rokami, lasmi in ohlapnimi oblačili izogibajte motorju/kolesom. – Ko krmilnika ne uporabljate, odstranite njegove baterije. – Med igranjem je priporočen nadzor odrasle osebe. – Igračo imejte vedno pred očmi, da jo lahko ves čas nadzorujete. – Za največjo zmogljivost izdelka vam priporočamo, da v krmilniku uporabljate nove alkalne baterije. – Uporabniki morajo med uporabo izdelka natančno upoštevati navodila za uporabo. – Krmilnik/napajalnik je izdelan izključno za baterijo za ponovno polnjenje LiFePO4 v vašem vozilu. Ne uporabljajte ga za napajanje nobene druge baterije. Z njim napajajte samo baterijo v tej igrači. Opomba: Med nameščanjem ali menjavo baterij je priporočen nadzor staršev. V okolju, kjer pride do elektrostatične razelektritve, igrača lahko preneha delovati in jo bo moral uporabnik morda ponastaviti.

POSEBNA OPOMBA ZA ODRASLE OSEBE: Redno pregledujte, ali so vtič, ohišje in drugi deli neposkodovani. Če odkrijete poškodbe, igrače ne uporabljajte skupaj z napajalnikom, dokler poškodbe ne popravite. Ta igrača ni namenjena otrokom, mlajšim od 3 let. To igračo lahko uporabljate samo s priporočenim napajalnikom.

NAVODILA ZA ODSTRANJEVANJE BATERIJ IZ IZDELKA: Notranja baterija je tovarniško nameščena in je ni mogoče zamenjati. Izdelek lahko razstavi in iz njega odstrani baterije samo odrasla oseba. Izdelka med razstavljanjem ne lukn jajte, režite, trgajte, stiskajte ali mu spreminjajte oblike. Zagotovite, da je izdelek izklopljen, in z izvijačem odstranite vijak. Dvignite konec predalčka za baterije in povlecite ven baterijo. Baterijo odložite med odpadke v skladu z lokalnimi zakoni o recikliranju ali odlaganju baterij.

OPOMBA: Zaradi odprtja izdelka izdelek ne bo več deloval, garancije proizvajalca pa bodo neveljavne. Preostale sestavne dele izdelka odložite med odpadke v skladu z lokalnimi zakoni.

IGRAČA IMA NAMEŠČENO LITIJ-IONSKO BATERIJO.
POSEBNA NAVODILA ZA BATERIJE LiFe:
Polnjenje baterij mora biti vedno pod nadzorom. – Baterije je treba polniti na izoliranem območju. Ne shranjujte v bližini vnetljivih materialov. – Ne izpostavljajte neposredni sončni svetlobi. Obstaja tveganje, da baterije eksplodirajo, se pregrejejo ali vnamejo. – Baterij ne razstavljajte, spreminjajte ali segrevajte in ne povzročite kratkega stika. Ne odlagajte jih v ogenj ali shranjujte na vročih mestih. – Baterije ne smejo pasti ali biti izpostavljene močnim udarcem. – Baterije se ne smejo zmočiti. – Baterije polnite samo z določenim polnilnikom baterij Spin Master™. – V napravi uporabljajte samo baterije, ki jih je določil Spin Master™. – Natančno preberite navodila za uporabo in v skladu z njimi ustrezno uporabljajte baterije. – V malo verjetnem primeru puščanja ali eksplozije uporabite pesek ali kemični gasilni aparat. – Baterije je treba ustrezno reciklirati ali odložiti med odpadke.

NEGA IN VZDRŽEVANJE: Če igrače dlje časa ne uporabljate, vedno odstranite baterije (samo iz krmilnika). Previdno obrišite igračo s čisto vlažno krpo. Igrače ne izpostavljajte neposredni visoki temperaturi. Igrače ne potopite v vodo. S tem lahko poškodujete elektronske dele.

VARNOSTNE INFORMACIJE ZA BATERIJE: Zahtevane baterije: 2 × 1,5 V AAA (LR03). Baterije so majhni predmeti. Baterije morajo zamenjati odrasle osebe. Upoštevajte pravilno polarnost (+/-), prikazano v predalčku za baterije. Prazne baterije takoj odstranite iz igrače. Rabljene baterije pravilno odložite med odpadke. Baterije odstranite, če nameravate izdelek shraniti za dalj časa. Uporabljajte samo priporočene ali enakovredne vrste baterij. Rabljenih baterij NE sežigajte. Baterij NE odlagajte v ogenj, saj lahko eksplodirajo ali puščajo. Starih in novih baterij ali različnih vrst baterij (npr. alkalnih/običajnih/za ponovno polnjenje) NE uporabljajte hkrati. Zaradi možnega slabšega delovanja izdelka uporaba baterij za ponovno polnjenje ni priporočljiva. Polnjenje baterij za ponovno polnjenje mora biti vedno pod nadzorom odrasle osebe. Zamenljive baterije za ponovno polnjenje je treba pred polnjenjem odstraniti iz igrače. NE polnite baterij, ki niso zasnovane za ponovno polnjenje. NE povzročite kratkega stika na polih baterije.

ES

INSTALACIÓN DE LAS PILAS
1. Abra el compartimento de las pilas con la ayuda de un destornillador. Si las pilas están gastadas, tire hacia arriba de uno de sus extremos para extraerlas. NO utilice herramientas metálicas o puntiagudas para instalar o extraer las pilas. **2.** Coloque las pilas nuevas en el compartimento correspondiente, tal y como se indica en el diagrama de polaridad (+ / -). **3.** Cierre bien la tapa del compartimento de las pilas. Consulte la normativa local relativa al reciclaje y a la eliminación de las pilas.

CÓMO CARGAR
1. Apaga el vehículo. 2. Retira la cubierta del compartimento del cable de carga con la ayuda de un destornillador. 3. Conecta el cable de carga a una toma de ordenador de 5 V DC. 4. El LED indica el estado de la carga. Si parpadea, el juguete se está cargando. Cuando deja de parpadear, está totalmente cargado. 5. RECUERDA SIEMPRE volver a guardar el cable de carga en el compartimento y cerrarlo con la ayuda de un destornillador.
NOTA: EL COMPARTIMENTO PARA GUARDAR EL CABLE DE CARGA DEBE DE ESTAR BIEN CERRADO ANTES DE JUGAR PARA ASEGURAR UN CIERRE HERMÉTICO.

CONECTAR EL CONTROL
1. Enciende el vehículo y colócalo sobre una superficie plana. 2. Sujeta el control cerca del camión, presiona el botón de encendido y espera hasta que la luz deje de parpadear. 3. Ya estás listo para conducir. 4. Utiliza el control remoto para conducir.

EL CONTROL NO SE CONECTA
NOTA: Si el camión no se conecta con el control la primera vez, apaga el camión, apaga el control y repite las instrucciones de CONDUCCIÓN.

CONDUCCIÓN EN EL AGUA
NOTA: Antes de conducir en el agua, ASEGÚRATE DE QUE EL COMPARTIMENTO PARA GUARDAR EL CABLE DE CARGA ESTÁ BIEN CERRADO.
No se requiere una preparación adicional para conducir en el agua.
Se recomienda no sumergir completamente el vehículo en el agua.

FUERA DEL ALCANCE / BATERÍA BAJA
1. El control emitirá un pitido cuando estés a punto de salir fuera de su alcance. 2. Da la vuelta y avanza hasta que se detenga el pitido. 3. Si el pitido continúa, indica que la batería está baja 4. Vuelve y carga inmediatamente el vehículo.

NOTA: Fuertes interferencias electromagnéticas pueden alterar o interrumpir el funcionamiento normal del producto. Para reiniciarlo, apáguelo y vuelva a encenderlo. Si el producto sigue sin funcionar normalmente, cambie de zona de uso y vuelva a intentarlo. Las pilas usadas pueden impedir que el producto funcione correctamente. Para conseguir un rendimiento óptimo, cambie las pilas.

SEGURIDAD: Mantén las manos, el pelo y la ropa alejados de las ruedas y el motor cuando el interruptor esté en ON (encendido). - Retira las pilas del control cuando no lo vayas a usar. - Se recomienda utilizar el juguete en presencia de un adulto. - No pierdas de vista el juguete: mantenlo bajo control en todo momento. - Se recomienda usar pilas alcalinas nuevas para el control a fin de obtener el máximo rendimiento. - Los usuarios del producto deben seguir todas las recomendaciones de esta guía de instrucciones cuando estén utilizando el producto.- El control/cargador ha sido elaborado específicamente para la batería recargable LiFePO4 que se utiliza en el vehículo. No lo utilices para cargar ninguna otra batería que no sea la del juguete. Nota: Se recomienda instalar o cambiar las pilas en presencia de un adulto. Las descargas electrostáticas pueden impedir el funcionamiento del producto. En caso de problema, se recomienda reiniciar el juguete.

AVISO ESPECIAL PARA ADULTOS: Compruebe periódicamente si el conector, la carcasa o algún otro elemento del juguete han sufrido daños. Si el juguete presenta algún desperfecto, no debe utilizarse con el cargador hasta que los daños se hayan arreglado. Este juguete no es conveniente para niños menores de 3 años. El juguete debe usarse únicamente con el cargador recomendado.

INSTRUCCIONES PARA RETIRAR LA BATERÍA DEL PRODUCTO: La batería interna viene instalada de fábrica y no es reemplazable. En caso de querer desmontar el producto o retirar la batería, debes pedirle ayuda a un adulto. Al desmontar el producto, tenga cuidado de no perforarlo, cortarlo, romperlo, comprimirlo o deformarlo. Asegúrese de que el producto está apagado y retire el tornillo con un destornillador. Levante el extremo del compartimento para la batería y saque la batería. Deseche la batería de acuerdo con la normativa de reciclaje y eliminación de baterías de su país.

NOTA: Al abrir el producto, este quedará inutilizable y la garantía del fabricante dejará de ser válida. Los componentes del producto deben desecharse conforme a la normativa vigente.

ESTE JUGUETE CUENTA CON UNA BATERÍA DE IONES DE LITIO.
INSTRUCCIONES ESPECÍFICAS PARA LAS BATERÍAS LiFe: Nunca deje la batería cargándose sin supervisión. - Ponga a cargar la batería en un lugar despejado. Mantenga la batería alejada de materiales inflamables. - No exponga la batería a la luz directa del sol. De lo contrario, existe la posibilidad de que se sobrecaliente, se incendie o estalle. - No desmonte, modifique, caliente ni haga cortocircuitos en la batería. No la exponga al fuego ni a altas temperaturas. - No someta la batería a caídas o golpes fuertes. - No exponga la batería a la humedad. - Utilice únicamente el cargador especificado por Spin Master™ para cargar la batería. - Utilice la batería únicamente con el dispositivo Spin Master™ para el que está diseñada. - Lea atentamente las instrucciones y asegúrese de usar la batería de forma correcta. - En el improbable caso de que la batería sufra una explosión o se produzca un escape de productos químicos, utilice arena o un extintor químico para contener el accidente. - Las baterías o paquetes de baterías deben reciclarse o desecharse de forma adecuada.

CUIDADO Y MANTENIMIENTO: Retirar las pilas del juguete si no se va a utilizar durante un periodo largo de tiempo (solo el control). Limpie el juguete cuidadosamente con un paño limpio y húmedo. No exponga el juguete a fuentes de calor. No sumerja el juguete en agua. Sus componentes electrónicos podrían sufrir daños.

INFORMACIÓN DE SEGURIDAD SOBRE LAS PILAS: Funciona con 2 pilas AAA (LR03) de 1,5 V. Las pilas son objetos pequeños. Las pilas deben ser sustituidas por un adulto. Siga las instrucciones de polaridad (+ / -) que aparecen en el compartimento de las pilas. Retire rápidamente las pilas usadas. Las pilas usadas deben desecharse de forma adecuada. Retire las pilas si va a guardar el juguete durante un periodo de tiempo prolongado. Utilice únicamente pilas del tipo recomendado o de un tipo equivalente. NO exponga las pilas usadas al fuego. NO deseche las pilas usadas quemándolas, ya que podrían explotar o desprender productos químicos. NO mezcle pilas nuevas y viejas, ni pilas de tipos distintos (p. ej., alcalinas, normales y recargables). No se recomienda usar pilas recargables, ya que el rendimiento puede verse afectado. Las pilas recargables solo deben cargarse bajo la supervisión de un adulto. Se deben extraer las pilas recargables del juguete antes de cargarlas. NO intente recargar pilas no recargables. NO cause cortocircuitos en las terminales de corriente.

TR

PİLLERİ TAKMA
1. Pil kapağını tornavidayla açın. Kullanılmış piller varsa her bir pili ucundan tutarak üniteden çıkarın. Pilleri, keskin veya metal araçlar kullanarak ÇIKARMAYIN veya TAKMAYIN. **2.** Pil haznesinin içindeki polarite şemasında (+/-) gösterilen şekilde yeni pil takın. **3.** Pil kapağını sıkıca kapatın. Doğru geri dönüşüm ve/veya pillerin atılmasıyla ilgili yerel yasa ve düzenlemelere bakın.

ŞARJ ETME
1. Aracı kapatın. 2. Şarj kablosu bölmesinin kapağını tornavida yardımıyla çıkarın.
3. Şarj kablosunu 5 V DC bilgisayar prizine takın.
4. Şarj ışığı, ürünün şarj edildiğini ifade eder. Şarj sırasında yanıp söner ve tamamen şarj olduğunda yanık kalır.
5. UNUTMAYIN: Şarj işlemi sonrasında şarj kablosu geri konmalı ve şarj kablosu bölmesi, tornavida yardımıyla sıkıca kapatılmalıdır.
NOT: SU GEÇİRMEZLİĞİN SAĞLANMASI İÇİN OYUNDAN ÖNCE ŞARJ KABLOSU SAKLAMA BÖLMESİNİN SIKICA KAPATILMASI GEREKMEKTEDİR.

KUMANDA İLE BAĞLANTI KURMA
1. Aracı açın ve düz bir zemine yerleştirin. 2. Kumandayı kamyonunuzun yakınında tutun, güç tuşuna basın ve güç ışığının yanıp sönmesi durana kadar bekleyin. 3. Sürmeye hazırsınız. 4. Sürmek için uzaktan kumandayı kullanın.

KUMANDA İLE BAĞLANTI KURULAMIYORSA
NOT: Kamyonunuz ilk seferde kumandaya bağlanmaz ise kamyonu kapatın, kumandayı kapatın ve OYUNCAĞI SÜRME talimatlarını tekrarlayın.

SUDA SÜRME
NOT: Suda sürmeden önce ŞARJ KABLOSU SAKLAMA BÖLMESİNİN SIKICA KAPATILMIŞ OLDUĞUNDAN EMİN OLUN.
Suda sürmek için ek bir hazırlığa gerek yoktur.
Aracın tamamen suya batırılması önerilmez.

MENZİL DIŞI / DÜŞÜK ŞARJ
1. Menzil dışına çıkmaya yaklaştığınızda kumanda bip sesi çıkarır. 2. Bip sesi durana kadar aracı kendinize yaklaştırın. 3. Bip sesinin devam etmesi, şarjın azaldığını ifade eder. 4. Geri dönün ve aracı hemen tamamen şarj edin.

NOT: Ürünün normal işlevlerinin engellenmesi ya da kesintiye uğraması, güçlü elektromanyetik parazitten kaynaklanıyor olabilir. Ürünü sıfırlamak için önce tamamen kapatıp ardından yeniden açın. Ürün, normal çalışmaya devam etmezse ürünü başka bir yere alıp yeniden deneyin. Düşük pil seviyesinde ürün tam olarak çalışmayabileceğinden, normal ürün performansı için pilleri değiştirin.

GÜVENLİK ÖNLEMLERİ: - Güç düğmesi AÇIK durumdayken ellerinizi, saçınızı ve bol giysilerinizi motordan/tekerleklerden uzak tutun. - Kullanılmadığında kumandadan pilleri çıkarın. - Ebeveyn kontrolünde oynanması önerilir. - Oyuncağınızı, her an denetleyebilmek için görüş alanınızda tutun. - Maksimum performans için kumandada yeni alkalin pillerin kullanılması önerilir. - Kullanıcılar ürünü kullanırken talimat kılavuzuna bağlı kalmalıdır.- Kumandanız/şarj cihazınız, aracınızda kullanılan LiFePO4 şarj edilebilir pil için özel olarak tasarlanmıştır. Oyuncaktaki pil dışında başka herhangi bir pili şarj etmek için kullanmayın. Not: Pillerin takılması veya değiştirilmesi sırasında ebeveyn kontrolü önerilir. Elektrostatik deşarj olan ortamlarda oyuncak arızalanabilir ve kullanıcının oyuncağı sıfırlaması gerekebilir.

YETİŞKİNLERE ÖZEL NOT: Fişi, kaplamayı ve diğer kısımları hasar ihtimaline karşı düzenli olarak inceleyin. Herhangi bir hasar tespit edilirse oyuncak, hasar giderilinceye kadar şarj cihazı ile kullanılmamalıdır. Bu oyuncak, 3 yaşından küçük çocuklar için uygun değildir. Bu oyuncak sadece tavsiye edilen şarj cihazı ile birlikte kullanılmalıdır.

ÜRÜN PİL ÇIKARMA TALİMATLARI: Dahili pil fabrikada takılır ve değiştirilemez. Ürünün sökülmesi ve pilin çıkarılması bir yetişkin tarafından yapılmalıdır. Sökme işlemi sırasında ürünü delmeyin, kesmeyin, koparmayın, sıkıştırmayın veya parçalamayın. Ürünün kapalı olduğundan emin olduktan sonra vidayı sökmek için tornavida kullanın. Pil bölmesinin uç kısmını kaldırın ve pili dışarı doğru kaydırın. Pili, yerel pil geri dönüşüm veya atma yasalarına uygun şekilde atın.

NOT: Ürünün açılması ürünü işlemez hale getirir ve üretici garantilerini geçersiz kılar. Ürünün geriye kalan parçalarını yerel yasalara uygun biçimde atın.

BU OYUNCAKTA LİTYUM İYON PİL KULLANILIR.
ÖZEL LiFe PİL TALİMATLARI: Pilleri mutlaka gözetim altında şarj edin. - Pili yalıtılmış bir alanda şarj edin. Yanıcı malzemelerden uzak tutun. - Doğrudan güneş ışığına maruz bırakmayın. Pillerin patlama, aşırı ısınma veya tutuşturma riski vardır. - Pilleri sökmeyin, ısıtmayın, kısa devre yaptırmayın veya piller üzerinde değişiklik yapmayın. Ateşe atmayın veya sıcak yerlerde bırakmayın. - Düşürmeyin veya güçlü darbelere maruz bırakmayın. - Pillerin ıslanmasına izin vermeyin. - Pilleri yalnızca belirtilen Spin Master™ pil şarj cihazıyla şarj edin. - Pilleri, yalnızca Spin Master™ tarafından belirtilen cihazda kullanın. - Talimat rehberini dikkatlice okuyun ve pilleri doğru şekilde kullanın. - Düşük bir ihtimal olsa da pilin sızması veya patlaması durumunda kum veya kimyasal yangın söndürücü kullanın. - Piller geri dönüştürülmeli veya doğru bir şekilde atılmalıdır.

BAKIM VE KORUMA: Oyuncağın uzun süre kullanılmadığı durumlarda her zaman pilleri oyuncaktan çıkarın (yalnızca kumanda için geçerlidir). Oyuncağı temiz, nemli bir bez ile hafifçe silin. Oyuncağı doğrudan ısı kaynaklarından uzak tutun. Oyuncağı suya batırmayın. Bu, elektronik düzeneğe hasar verebilir.

PİL GÜVENLİK BİLGİLERİ: 2 adet 1,5 V AAA (LR03) pil ile kullanılır. Piller küçük nesnelerdir. Piller yetişkinler tarafından değiştirilmelidir. Pil haznesindeki polarite (+/-) şemasını izleyin. Bitmiş pilleri oyuncaktan derhal çıkarın. Kullanılmış pilleri uygun bir şekilde atın. Uzun süreli saklama durumunda pilleri çıkarın. Sadece aynı veya eşdeğer türdeki pilleri kullanın. Kullanılmış pilleri YAKMAYIN. Patlayabileceğinden veya akabileceğinden pilleri ATEŞTE İMHA ETMEYİN. Eski ve yeni pilleri veya farklı türdeki (ör. alkalin/standart/şarj edilebilir) pilleri BİRLİKTE KULLANMAYIN. Olası performans düşüklüğüne neden olduklan için şarj edilebilir pillerin kullanılması önerilmez. Şarj edilebilir piller yalnızca yetişkin gözetiminde şarj edilmelidir. Değiştirilebilir ve şarj edilebilir piller, şarj edilmeden önce oyuncaktan çıkarılmalıdır. Şarj edilebilir olmayan pilleri ŞARJ ETMEYİN. Akım bağlantı uçlarına kısa devre YAPTIRMAYIN.

DE

EINLEGEN DER BATTERIEN
1. Batteriefachabdeckung mit einem Schraubenzieher öffnen. Wenn sich gebrauchte Batterien darin befinden, diese einzeln herausziehen. Batterien NICHT mit scharfen oder metallenen Gegenständen entfernen oder einlegen. **2.** Neue Batterien unter Beachtung des Polaritätsdiagramms (+/-) in das Batteriefach einlegen. **3.** Batteriefachabdeckung wieder anbringen. Örtliche Gesetze und Bestimmungen für das Recycling bzw. die Entsorgung von Altbatterien beachten.

AUFLADEN
1. Das Fahrzeug ausschalten. 2. Die Abdeckung vom Ladekabel-Fach mit einem Schraubenzieher entfernen. 3. Das Ladekabel mit 5 V Gleichstrom an einen Computer anschließen. 4. Die Lade-LED zeigt an, dass der Ladevorgang stattfindet. Sie blinkt beim Aufladen und leuchtet bei vollständiger Ladung durchgehend. 5. DENKEN SIE IMMER DARAN, das Ladekabel wieder zu verstauen und das Ladekabel-Fach mit einem Schraubenzieher fest zu verschließen.
HINWEIS: DAS LADEKABEL- ABLAGEFACH MUSS VOR DEM SPIELEN FEST GESCHLOSSEN SEIN, UM WASSERDICHT ZU SEIN.

VERBINDUNG ZUR FERNSTEUERUNG
1. Das Fahrzeug einschalten und auf eine flache Oberfläche stellen. 2. Die Fernsteuerung in die Nähe des Fahrzeugs halten, die Ein/Aus-Taste drücken und warten, bis die Power-Anzeige nicht mehr blinkt. 3. Es kann losgehen. 4. Benutze die Fernsteuerung zum Fahren.

ES WIRD KEINE VERBINDUNG ZUR FERNSTEUERUNG HERGESTELLT
HINWEIS: Wenn das Fahrzeug sich beim ersten Mal nicht mit der Fernsteuerung verbindet, das Fahrzeug ausschalten, die Fernsteuerung ausschalten und die Anweisungen aus FAHREN wiederholen.

AUF WASSER FAHREN
HINWEIS: Vor einer Fahrt auf dem Wasser MUSS SICHERGESTELLT WERDEN, DASS DAS ABLAGEFACH DES LADEKABELS FEST GESCHLOSSEN IST.
Für das Fahren auf dem Wasser ist keine weitere Vorbereitung nötig.
Es wird nicht empfohlen, das Fahrzeug vollständig unter Wasser zu tauchen.

AUßER REICHWEITE / SCHWACHE BATTERIEN
1. Die Fernsteuerung gibt einen Piepton von sich, wenn man kurz davor ist, außer Reichweite zu fahren. 2. Umkehren und zurückfahren, bis der Piepton aufhört. 3. Wenn der Piepton weiterhin ertönt, sind die Batterien schwach 4. Zurückfahren und das Fahrzeug sofort vollständig aufladen.

HINWEIS: Wenn die normale Funktion des Produkts gestört oder unterbrochen wird, könnte starke elektromagnetische Strahlung der Grund dafür sein. Durch Aus- und wieder Einschalten des Produkts können die Einstellungen zurückgesetzt werden. Sollte dies die Fehlfunktion nicht beheben, das Produkt an einen anderen Ort bringen und dort erneut ausprobieren. Bei Bedarf die Batterien austauschen, da schwache Batterien die Leistungsfähigkeit beeinträchtigen können.

SICHERHEITSVORKEHRUNGEN: – Hände, Haare und weite Kleidung von Motor und Rädern fernhalten, wenn das Fahrzeug eingeschaltet ist. – Batterien aus der Fernsteuerung entfernen, wenn sie nicht verwendet wird. – Die Aufsicht von Erwachsenen beim Spielen wird empfohlen. – Spielzeug stets in Sichtweite halten. – Für eine optimale Leistung werden für die Fernsteuerung neue Alkali-Batterien empfohlen. – Das Produkt sollte streng nach den Anweisungen in der Bedienungsanleitung verwendet werden. – Das Steuer-/Ladegerät ist speziell für den wiederaufladbaren Lithium-Eisenphosphat-Akku in diesem Gerät konzipiert. Nicht verwenden, um andere Akkus als den des Spielzeugs aufzuladen. – Hinweis: Beim Einlegen und Auswechseln der Batterien wird eine Beaufsichtigung durch Erwachsene empfohlen. – In einer Umgebung mit elektrostatischen Entladungen funktioniert das Spielzeug möglicherweise nicht und muss durch den Benutzer zurückgesetzt werden.

BESONDERE HINWEISE FÜR ERWACHSENE: Untersuchen Sie das Spielzeug regelmäßig auf Schäden des Steckers, des Gehäuses und anderer Teile. Im Fall eines Schadens darf das Spielzeug nicht mit dem Ladegerät verwendet werden, bis der Schaden behoben ist. Dieses Spielzeug ist nicht für Kinder unter 3 Jahren geeignet. Dieses Spielzeug darf nur mit dem zugehörigen Ladegerät benutzt werden.

ANLEITUNG ZUM ENTFERNEN DES AKKUS: Der Akku ist bereits werksseitig eingebaut und nicht austauschbar. Das Öffnen des Produkts sowie das Entfernen des Akkus dürfen nur von einem Erwachsenen vorgenommen werden. Das Produkt beim Öffnen nicht beschädigen, zerschneiden, zerreißen, zusammendrücken oder verbiegen. Produkt vollständig ausschalten und dann die Schraube mit einem Schraubendreher entfernen. Den Rand des Batteriefachs anheben und den Akku herausschieben. Akku gemäß den örtlichen Recycling- und Entsorgungsvorschriften entsorgen.

HINWEIS: Durch das Öffnen des Produkts wird das Produkt funktionsunfähig, und alle Garantien des Herstellers verlieren ihre Gültigkeit. Die restlichen Komponenten des Produkts gemäß den örtlichen Vorschriften entsorgen.

DIESES SPIELZEUG IST MIT EINEM LITHIUM-IONEN-AKKU AUSGESTATTET.
HINWEISE FÜR DEN LITHIUM-EISENPHOSPHAT-AKKU: Den Akku nie unbeaufsichtigt aufladen. – Den Akku an einem isolierten Ort aufladen. – Von brennbaren Materialien fernhalten. – Keinem direkten Sonnenlicht aussetzen. Der Akku könnte explodieren, sich überhitzen oder sich entzünden. – Den Akku nicht auseinandernehmen, modifizieren, erhitzen oder kurzschließen. Nicht in Feuer legen oder an heißen Orten lagern. – Nicht fallen lassen oder starken Stößen aussetzen. – Den Akku vor Feuchtigkeit schützen. – Den Akku nur mit dem angegebenen Spin Master™-Ladegerät laden. – Den Akku nur in dem von Spin Master™ angegebenen Gerät verwenden. – Die Bedienungsanleitung sorgfältig durchlesen und den Akku ordnungsgemäß verwenden. – In dem unwahrscheinlichen Fall eines Lecks oder einer Explosion des Akkus Sand oder einen chemischen Feuerlöscher verwenden. – Akkus müssen recycelt oder ordnungsgemäß entsorgt werden.

PFLEGE UND WARTUNG: Die Batterien immer aus dem Spielzeug entfernen, wenn es längere Zeit nicht verwendet wird (gilt nur für die Fernsteuerung). Das Spielzeug vorsichtig mit einem sauberen, feuchten Tuch abwischen. Das Spielzeug von direkter Hitzeeinwirkung fernhalten. Das Spielzeug nicht unter Wasser tauchen. Die elektronischen Komponenten könnten sonst beschädigt werden.

SICHERHEITSHINWEISE ZU BATTERIEN: Benötigt 2 x 1,5-V-Batterien AAA (LR03). Batterien sind kleine Gegenstände. Batterien müssen von Erwachsenen ausgewechselt werden. Das Polaritätsdiagramm (+/-) im Batteriefach beachten. Leere Batterien sofort aus dem Spielzeug entfernen. Verbrauchte Batterien ordnungsgemäß entsorgen. Bei längerfristiger Lagerung Batterien vorher entfernen. Nur dieselben oder gleichwertige Batterien wie empfohlen verwenden. Verbrauchte Batterien NICHT verbrennen. Batterien NICHT im Feuer entsorgen, da sie explodieren oder auslaufen könnten. Alte und neue Batterien oder verschiedene Batterietypen (z. B. Alkali/Standard/wiederaufladbar) NICHT zusammen einlegen. Von der Verwendung wiederaufladbarer Batterien ist abzuraten, da dies die Leistung beeinträchtigen könnte. Wiederaufladbare Batterien nur unter Aufsicht eines Erwachsenen laden. Austauschbare wiederaufladbare Batterien müssen vor dem Wiederaufladen aus dem Spielzeug entfernt werden. Nicht-aufladbare Batterien NICHT aufladen. Batteriepole NICHT kurzschließen.

NL

DE BATTERIJEN PLAATSEN
1. Open het batterijdeksel met een schroevendraaier. Verwijder eventueel gebruikte aanwezige batterijen uit de unit door één kant van elke batterij omhoog te trekken. Verwijder of plaats batterijen NIET met behulp van scherpe of metalen voorwerpen. **2.** Plaats de nieuwe batterijen zoals weergegeven op het polariteitsdiagram (+/-) aan de binnenkant van het batterijvak. **3.** Sluit het vak af met het batterijdeksel. Lees de plaatselijke voorschriften en regelgeving om de batterijen op de juiste wijze te recyclen of af te voeren.

OPLADEN
1. Schakel het voertuig uit. 2. Verwijder de klep van het oplaadkabelcompartiment met een schroevendraaier. 3. Sluit de oplaadkabel aan op de 5V DC-poort van een computer. 4. Een LED-lampje geeft aan dat het voertuig oplaadt. Knipperen betekent opladen en AAN betekent volledig opgeladen. 5. VERGEET NIET om de oplaadkabel terug te doen in het compartiment en het compartiment goed dicht te maken met een schroevendraaier.
OPMERKING: HET OPLAADKABELCOMPARTIMENT MOET VOLLEDIG ZIJN AFGESLOTEN VOORDAT JE GAAT SPELEN ZODAT HET WATERDICHT IS.

VERBINDING MAKEN MET CONTROLLER
1. Zet het voertuig aan en plaats het op een vlakke ondergrond. 2. Houd de controller in de buurt van je truck, druk op de aan/uit-knop en wacht tot het aan/uit-lampje niet meer knippert. 3. Je kunt nu rijden. 4. Gebruik de afstandsbediening om te rijden.

DE CONTROLLER MAAKT GEEN VERBINDING
OPMERKING: Als je truck de eerste keer geen verbinding maakt met de controller, schakel je de wagen en controller uit en doorloop je de RIJ-INSTRUCTIES nog een keer.

OVER WATER RIJDEN
OPMERKING: Controleer voordat je op water rijdt of HET OPLAADKABELCOMPARTIMENT GOED DICHT ZIT.
Er is verder geen extra voorbereiding nodig om over water te rijden.
Je kunt het voertuig beter niet volledig in water onderdompelen.

BUITEN BEREIK / BATTERIJ BIJNA LEEG
1. De controller begint te piepen wanneer je bijna buiten bereik bent. 2. Laat het voertuig keren en teruggaan tot het gepiep stopt. 3. Als de controller blijft piepen, is de batterij bijna leeg 4. Haal het voertuig op en laad het onmiddellijk volledig op.

OPMERKING: bij ontregeling of onderbreking van het normale functioneren van het product kan een sterke elektromagnetische storing de oorzaak van het probleem zijn. Reset het product door het volledig uit te schakelen en vervolgens weer in te schakelen. Functioneert het product dan nog niet naar behoren, reset het dan nogmaals in een andere ruimte. Controleer ook of de batterijen niet leeg zijn en vervang deze indien nodig. Lege batterijen kunnen een correcte werking verstoren.

VEILIGHEIDSMAATREGELEN: - Houd handen, haar en loszittende kleding uit de buurt van de motor en wielen als de stroomschakelaar op AAN staat. - Verwijder de batterij(en) uit de controller als je deze niet gebruikt. - Ouderlijk toezicht wordt aanbevolen voor het spel. - Houd het speelgoed in zicht zodat je het te allen tijde in de gaten kunt houden. - voor maximale prestaties raden we je AAN in de controller nieuwe alkalinebatterijen te gebruiken. - Gebruikers moeten zich bij het gebruik van het product strikt aan de gebruiksaanwijzing houden.- Je controller/lader is op maat gemaakt voor de herlaadbare LiFeP04-batterij in je voertuig. Gebruik het apparaat niet om andere batterijen op te laden dan die in het speelgoed. Opmerking: ouderlijk toezicht tijdens het plaatsen of vervangen van batterijen wordt aanbevolen. In een omgeving met elektrostatische ontlading functioneert het speelgoed mogelijk niet naar behoren en dient het speelgoed wellicht te worden gereset.

SPECIALE OPMERKING VOOR VOLWASSENEN: Controleer de stekker, de behuizing en de andere onderdelen regelmatig op beschadiging. Gebruik bij schade het speelgoed pas weer met de oplader als de beschadiging is verholpen. Dit speelgoed is niet geschikt voor kinderen jonger dan 3 jaar. Dit speelgoed mag alleen worden gebruikt met de aanbevolen oplader.

INSTRUCTIES VOOR HET VERWIJDEREN VAN DE BATTERIJ UIT HET PRODUCT: De interne batterij is fabrieksmatig geplaatst en kan niet worden vervangen. Het openmaken van het product en het verwijderen van de batterij dient door een volwassene te worden gedaan. Doorboor, scheur of vervorm het product niet, knip er niet in en druk het niet samen tijdens het openmaken. Zorg ervoor dat het product is uitgeschakeld en verwijder vervolgens alle schroeven met een schroevendraaier. Til het uiteinde van het batterijvak op en haal de batterij eruit. Lever de batterij in bij het klein chemisch afval of een inzamelpunt voor lege batterijen.

OPMERKING: Door het product te openen functioneert het niet meer en komen alle garanties van de fabrikant te vervallen. Zorg voor een verantwoorde afvalverwerking van de resterende productonderdelen, in overeenstemming met de lokale wetgeving.

IN DIT SPEELGOED ZIT EEN LITHIUM-ION-BATTERIJ.
SPECIALE INSTRUCTIES VOOR DE LiFe-BATTERIJ: laad de batterij nooit zonder toezicht op. - Laad de batterij op in een afgeschermde omgeving. Houd de batterij uit de buurt van brandbare materialen. - Stel de batterij niet bloot aan direct zonlicht. De batterij kan dan mogelijk ontploffen, oververhit raken of vlam vatten. - Haal de batterij niet uit elkaar, wijzig en verhit deze niet en veroorzaak evenmin kortsluiting. Plaats de batterij nooit in vuur en laat deze niet achter in warme omgevingen. - Laat de batterij niet vallen en stel deze niet bloot aan hevige schokken. - Voorkom dat de batterij nat wordt. - Laad de batterij alleen op met de gespecificeerde Spin Master™-batterijlader. - Gebruik in het apparaat uitsluitend de door Spin Master™ gespecificeerde batterij. - Lees de gebruiksaanwijzing zorgvuldig door en gebruik de batterij op de juiste manier. - Gebruik in het onwaarschijnlijke geval van ontploffing of lekkage zand of een chemische brandblusser voor de batterij. - Zorg voor een milieuvriendelijke afvalverwerking van de batterij.

VERZORGING EN ONDERHOUD: Verwijder altijd de batterijen uit het speelgoed als dit gedurende langere tijd niet wordt gebruikt (alleen de controller). Wrijf het speelgoed voorzichtig schoon met een schone, vochtige doek. Houd het speelgoed uit de buurt van hittebronnen. Dompel het speelgoed niet onder in water. De contactpunten kunnen hierdoor beschadigd raken.

VEILIGHEIDSINFORMATIE MET BETREKKING TOT DE BATTERIJEN: Vereist 2 AAA (LR03) batterijen van 1,5 V. Batterijen zijn kleine voorwerpen. Het vervangen van batterijen dient door volwassenen te worden gedaan. Houd je aan het polariteitsdiagram (+/-) in het batterijvak. Verwijder lege batterijen onmiddellijk uit het speelgoed. Zorg voor een milieuvriendelijke afvalverwerking van de batterijen. Verwijder de batterijen als het speelgoed voor langere tijd wordt opgeborgen. Alleen batterijen van het aanbevolen type of een equivalent daarvan mogen worden gebruikt. Steek gebruikte batterijen NOOIT in brand. Gooi batterijen NOOIT in vuur. Hierdoor kunnen deze ontploffen of gaan lekken. Gebruik oude en nieuwe batterijen of verschillende typen batterijen (bijv. alkaline/standaard/oplaadbare) NOOIT door elkaar. Het gebruik van oplaadbare batterijen wordt afgeraden vanwege mogelijk verminderde prestaties. Oplaadbare batterijen mogen alleen onder toezicht van een volwassene worden opgeladen. Vervangbare oplaadbare batterijen moeten uit het speelgoed worden verwijderd voordat je deze gaat opladen. Laad niet-oplaadbare batterijen NOOIT op. Veroorzaak NOOIT kortsluiting tussen de contactpunten.

IT

COME INSTALLARE LE PILE
1. Aprire lo scomparto pile con un cacciavite. Se sono presenti pile usate, rimuoverle dall'unità sollevandole da un'estremità. NON usare oggetti metallici o appuntiti per rimuovere o installare le pile. **2.** Inserire le pile nuove con le polarità (+/-) direzionate come indicato. **3.** Richiudere correttamente lo scomparto pile. Eliminare e/o riciclare le pile secondo quanto previsto dalle normative locali vigenti.

COME RICARICARE
1. Spegni il veicolo. 2. Rimuovi il coperchio dallo scomparto del cavo di ricarica con un cacciavite. 3. Collega il cavo di ricarica a una presa di computer da 5 V CC. 4. Il LED acceso indica che la ricarica è in corso: lampeggia durante la ricarica e diventa fisso al termine. 5. RICORDA SEMPRE di riporre il cavo di ricarica e di chiudere saldamente lo scomparto del cavo di carica con un cacciavite.
NOTA: LO SCOMPARTO DEL CAVO DI RICARICA DEVE ESSERE CHIUSO SALDAMENTE PRIMA DI INIZIARE A GIOCARE AL FINE DI ASSICURARE L'IMPERMEABILITÀ.

COME CONNETTERE IL RADIOCOMANDO
1. Accendi il veicolo e posizionalo su una superficie piana. 2. Tieni il radiocomando vicino al veicolo, premi il pulsante di accensione e attendi che la spia di alimentazione smetta di lampeggiare. 3. Il veicolo è pronto a partire. 4. Utilizza il radiocomando per guidare.

IL RADIOCOMANDO NON SI CONNETTE
NOTA: se il veicolo non si connette al radiocomando al primo tentativo, spegni il veicolo, spegni il radiocomando e ripeti i passaggi delle istruzioni su COME GUIDARE.

GUIDARE IN ACQUA
NOTA: prima di guidare in acqua, ASSICURATI CHE LO SCOMPARTO DEL CAVO DI RICARICA SIA CHIUSO SALDAMENTE.
Non è richiesta alcuna preparazione aggiuntiva per guidare in acqua.
Si sconsiglia di immergere completamente il veicolo nell'acqua.

FUORI PORTATA / BATTERIA SCARICA
1. Il radiocomando emette un segnale acustico quando il veicolo sta per uscire dalla sua portata. 2. Gira e torna indietro fino a quando il segnale acustico non si interrompe. 3. Se il segnale acustico persiste, significa che la batteria è scarica. 4. Torna indietro e carica immediatamente il veicolo.

NOTA: se il normale funzionamento del prodotto risultasse disturbato, ciò potrebbe essere causato da una forte interferenza elettromagnetica. Per resettare il prodotto, spegnerlo e riaccenderlo. Se non dovesse riprendere a funzionare adeguatamente, spostarlo in una posizione diversa e riprovare. Per un funzionamento corretto, sostituire le pile poco cariche che possono compromettere il regolare funzionamento del prodotto.

MISURE DI SICUREZZA: - Tenere le mani, i capelli e gli abiti lontano da ruote/motore quando l'interruttore di alimentazione è acceso. - Rimuovere le pile dal radiocomando quando non lo si usa. - Si raccomanda la supervisione di un adulto durante il gioco. - Tenere il giocattolo in vista per poterlo controllare in ogni momento. - Per ottenere migliori prestazioni si consiglia di usare pile alcaline nuove nel radiocomando. - Seguire attentamente la guida per l'uso.

- Il radiocomando/caricabatteria è stato realizzato appositamente per la batteria ricaricabile LiFeP04 utilizzata nel veicolo. Non usarlo per caricare batterie diverse da quelle contenute nel giocattolo. Nota: durante l'installazione o la sostituzione delle pile è consigliata la supervisione di un genitore. In caso di scariche elettrostatiche, il giocattolo potrebbe non funzionare correttamente e potrebbe essere necessario resettarlo.

NOTA SPECIALE PER GLI ADULTI: esaminare regolarmente la spina, l'involucro e gli altri componenti per verificare l'eventuale presenza di danni. Se danneggiato, il giocattolo non deve essere usato con il caricabatteria finché non sarà stato riparato. Questo giocattolo non è adatto ai bambini di età inferiore a 3 anni. Questo giocattolo deve essere usato solo con il caricabatteria consigliato.

ISTRUZIONI PER LA RIMOZIONE DELLA BATTERIA DAL PRODOTTO: La batteria interna è installata in fabbrica e non è sostituibile. Lo smontaggio del prodotto e la rimozione della batteria devono essere eseguiti da un adulto. Non forare, tagliare, rompere, schiacciare o deformare il prodotto durante lo smontaggio. Verificare che il prodotto sia spento, quindi usare un cacciavite per rimuovere la vite. Sollevare l'estremità dello scomparto per la batteria e far scivolare fuori la batteria. Eliminare la batteria secondo le norme locali per il riciclaggio o lo smaltimento delle batterie.

NOTA: l'apertura del prodotto lo rende non funzionante e invalida le garanzie del produttore. Smaltire i restanti componenti del prodotto in conformità alle norme locali.

QUESTO GIOCATTOLO È DOTATO DI UNA BATTERIA AGLI IONI DI LITIO.
ISTRUZIONI SPECIALI PER LE BATTERIE LiFe: Non caricare mai le batterie senza supervisione. - Caricare la batteria in un'area isolata. Tenerla lontana da materiali infiammabili. - Non esporla alla luce solare diretta. Le batterie possono esplodere, surriscaldarsi o incendiarsi. - Non smontare, modificare, scaldare o cortocircuitare le batterie. Non gettarle nel fuoco o lasciarle in luoghi caldi. - Non farle cadere o sottoporle a urti violenti. - Non lasciare che le batterie si bagnino. - Caricare le batterie solo con il caricabatteria Spin Master™ specificato. - Usare le batterie solo nel dispositivo specificato da Spin Master ™. - Leggere attentamente la guida per l'uso e usare le batterie nel modo corretto. - Nel caso improbabile di perdite o esplosioni, usare sabbia o un estintore chimico per la batteria. - Le batterie devono essere riciclate o smaltite correttamente.

CONSERVAZIONE E MANUTENZIONE: rimuovere sempre le pile dal giocattolo quando non lo si usa per un periodo prolungato (solo radiocomando). Pulire il giocattolo strofinandolo delicatamente con un panno pulito e umido. Tenere il giocattolo lontano da fonti di calore diretto. Non immergere il giocattolo in acqua. Ciò potrebbe danneggiare i componenti elettronici.

INFORMAZIONI DI SICUREZZA PER LE PILE: Richiede 2 pile AAA (LR03) da 1,5 V. Le pile sono oggetti di piccole dimensioni. Le pile devono essere sostituite da adulti. Far riferimento allo schema delle polarità (+/-) all'interno dello scomparto pile. Estrarre tempestivamente le pile scariche. Eliminare le pile scariche con la dovuta cautela. Estrarre le pile se non si utilizza il prodotto per un periodo di tempo prolungato. Usare solo pile dello stesso tipo o equivalenti. NON bruciare le pile usate. NON gettare le pile nel fuoco, potrebbero esplodere o essere soggette a perdite di liquido. NON mischiare pile vecchie e nuove o tipi di pile diverse (ad esempio alcaline, standard e ricaricabili). Si sconsiglia l'utilizzo di pile ricaricabili poiché potrebbero ridurre le prestazioni. Le pile ricaricabili devono essere sempre caricate con la supervisione di un adulto. È necessario rimuovere le pile ricaricabili-sostituibili dal giocattolo prima di metterle in carica. NON ricaricare le pile non ricaricabili. NON cortocircuitare i terminali delle pile.

HR

KAKO UMETNUTI BATERIJE
1. Odvijačem otvorite vratašca odjeljka za baterije. Ako se u odjeljku nalaze iskorištene baterije, izvadite ih tako da podignete jedan od krajeva baterije. Za vađenje ili umetanje baterija NEMOJTE upotrebljavati oštre ili metalne alate. **2.** Nove baterije umetnite u skladu s oznakom polova (+/-) koja se nalazi u odjeljku za baterije. **3.** Pričvrstite vratašca odjeljka za baterije. Informacije o pravilnom recikliranju i/ili odlaganju baterija potražite u lokalnim zakonima i propisima.
UPUTE ZA PUNJENJE
1. Isključite vozilo. 2. Skinite poklopac s odjeljka kabela za punjenje s pomoću odvijača. 3. Uključite kabel u utičnicu računala od 5V DC. 4. LED indikator naznačuje punjenje. Treperi tijekom punjenja, a stalo svijetli kad je punjenje gotovo. 5. OBAVEZNO vratite kabel i čvrsto zatvorite odjeljak kabela s pomoću odvijača.
NAPOPMENA: ODJELJAK KABELA ZA PUNJENJE TREBA ČVRSTO ZATVORITI PRIJE IGRE KAKO BI SE OSIGURALA VODONEPROPUSNOST.

POVEZIVANJE UPRAVLJAČA
1. Uključite vozilo i stavite ga na ravnu površinu. 2. Upravljač držite blizu kamiona, pritisnite gumb za uključivanje/isključivanje i pričekajte da indikator napajanja prestane treperiti. 3. Spremni ste za vožnju. 4. Za vožnju upotrebljavajte daljinski upravljač.

UPRAVLJAČ SE NE MOŽE POVEZATI
NAPOMENA: ako se kamion ne poveže s upravljačem iz prvog pokušaja, isključite kamion, isključite i upravljač i ponovite upute navedene pod KAKO VOZITI.

VOŽNJA U VODI
NAPOMENA: prije nego krenete voziti po vodi, PROVJERITE JE LI ODJELJAK KABELA ZA PUNJENJE ČVRSTO ZATVOREN.
Nema dodatnih priprema za vožnju po vodi.
Ne preporuča se da vozilo potpuno uronite pod vodu.

IZVAN DOSEGA / SLABA BATERIJA
1. Upravljač šalje zvučni signal kad se vozilo približi granici dosega. 2. Okrenite vozilo i vratite ga prema sebi dok se zvučni signal ne isključi. 3. Ako se zvučni signal ne isključuje, to znači da je baterija slaba 4. Vratite vozilo i odmah ga napunite do kraja.

NAPOMENA: ako je došlo do poremećaja ili prekida pravilnog rada, uzrok problema mogu biti jake elektromagnetske smetnje. Igračku ponovo postavite tako da je u potpunosti isključite, a zatim je ponovo uključite. Ako igračka nakon toga ne radi pravilno, premjestite je na drugu lokaciju i pokušajte ponovo. Kako biste osigurali pravilan rad, zamijenite baterije jer neke funkcije možda neće raditi ako su baterije slabe.

MJERE OPREZA: - ruke, kosu i široku odjeću držite podalje od motora/kotača kad je prekidač za napajanje uključen.
- Izvadite baterije iz upravljača dok ga ne upotrebljavate. - Pri igranju preporučuje se nadzor roditelja. - Igračku držite u vidnom polju kako biste je cijelo vrijeme mogli nadzirati. - Preporučujemo da u upravljač stavite nove alkalne baterije kako biste postigli najbolje moguće rezultate. - Korisnici se pri upravljanju proizvodom strogo trebaju pridržavati uputa. - Vaš upravljač/punjač dizajnirani su isključivo za LiFeP04 punjivu bateriju koja se nalazi u vozilu. Upotrebljavajte ga isključivo za punjenje baterije koja se nalazi u igrački. Napomena: pri umetanju i zamjeni baterija preporučuje se nadzor roditelja. Igračka možda neće pravilno raditi u okruženju u kojem postoji elektrostatično pražnjenje te će korisnik morati ponovo postaviti igračku.

POSEBNA NAPOMENA ZA ODRASLE OSOBE: redovito provjeravajte ima li na utikaču, kućištu i drugim dijelovima kakvih oštećenja. Ako dođe do oštećenja, punjač se ne smije priključivati na igračku sve dok se oštećenje ne popravi. Igračka nije namijenjena djeci mlađoj od 3 godine. Za igračku se smije upotrebljavati samo preporučeni punjač.

UPUTE ZA VAĐENJE BATERIJA: Unutarnja baterija postavljena je u tvornici i ne može se mijenjati. Rastavljanje proizvoda i vađenje baterije mora obaviti odrasla osoba. Proizvod tijekom rastavljanja nemojte bušiti, rezati, trgati, pritiskati ni deformirati. Provjerite je li proizvod isključen, a zatim odvijačem skinite vijak. Podignite kraj odjeljka za baterije i izvucite bateriju. Bateriju odložite na otpad u skladu s lokalnim propisima o recikliranju ili odlaganju.

NAPOMENA: ako proizvod otvorite, njime više nećete moći rukovati i jamstvo proizvođača više neće vrijediti. Ostatak proizvoda odložite na otpad u skladu s lokalnim zakonima.

U IGRAČKU JE UGRAĐENA LITIJ-IONSKA BATERIJA.
POSEBNE UPUTE ZA LiFe BATERIJE: Bateriju nikad nemojte puniti bez nadzora. - Bateriju punite u izoliranom prostoru. Držite je podalje od zapaljivih materijala. - Nemojte izlagati izravnoj sunčevoj svjetlosti. Postoji opasnost od eksplozije, pregrijavanja i zapaljenja baterije. - Baterije nemojte rastavljati, modificirati ni zagrijavati te nemojte izazivati kratki spoj na baterijama. Nemojte ih stavljati u vatru niti ih ostavljati na vrućim mjestima. - Nemojte ispuštati ni izlagati jakim udarcima. - Pripazite da se baterije ne smoče. - Baterije punite isključivo navedenim Spin Master™ punjačem za baterije. - Baterije upotrebljavajte samo u uređaju koji je definirala tvrtka Spin Master™. - Pažljivo pročitajte priručnik s uputama i baterije upotrebljavajte na pravilan način. - Ako dođe do curenja ili eksplozije, upotrijebite protupožarni aparat s pijeskom ili kemijski protupožarni aparat. - Baterije se moraju reciklirati ili odložiti na pravilan način.

ČIŠĆENJE I ODRŽAVANJE: ako igračku duže vrijeme nećete upotrebljavati, izvadite baterije (samo iz upravljača). Igračku pažljivo obrišite vlažnom krpom. Igračku držite podalje od izravne topline. Igračku nemojte uranjati u vodu. To može oštetiti elektroničke sklopove.

INFORMACIJE O SIGURNOSTI BATERIJA: potrebne su 2 AAA (LR03) baterije od 1,5 V. Baterije su mali predmeti. Zamjenu baterija moraju obaviti odrasle osobe. Pratite oznake polova (+/-) u odjeljku za baterije. Ispražnjene baterije odmah izvadite iz igračke. Iskorištene baterije odložite na odgovarajući način. Baterije izvadite iz proizvoda ako ga spremate na duže vrijeme. Upotrebljavate samo baterije iste ili odgovarajuće vrste. NEMOJTE paliti iskorištene baterije. Baterije NEMOJTE bacati u vatru jer one mogu eksplodirati ili curiti. NEMOJTE miješati stare i nove baterije ni različite vrste baterija (npr. alkalne/standardne/punjive). Ne preporučuje se upotreba punjivih baterija jer proizvod može slabije raditi. Punjive baterije trebaju se puniti pod nadzorom odrasle osobe. Zamjenjive-punjive baterije trebaju se prije punjenja izvaditi iz igračke. NEMOJTE puniti baterije koje nisu punjive. NEMOJTE napraviti kratki spoj između kontakata za punjenje.

BG

КАК СЕ ПОСТАВЯТ БАТЕРИИТЕ
1. Отворете капака на батериите с помощта на отвертка. Ако са налични използвани батерии, извадете ги от устройството, като издърпате нагоре единия край на всяка батерия. НЕ изваждайте и не поставяйте батерии с помощта на остри или метални инструменти. **2.** Поставете нови батерии, както е показано на диаграмата за полярност (+/-) в гнездото за батериите. **3.** Поставете сигурно капака на батериите обратно на мястото му. Прегледайте местните закони и разпоредби за правилното рециклиране и/или изхвърляне на батериите.
КАК ДА ЗАРЕДИТЕ
1. Изключете превозното средство. 2. Премахнете капака на отделението за захранващия кабел с помощта на отвертка. 3. Включете захранващия кабел към 5V DC изход на компютър. 4. Светодиодът за зареждане показва процеса на зареждане. Премигва по време на зареждане и свети постоянно, когато се зареди напълно. 5. НЕ ЗАБРАВЯЙТЕ да върнете захранващия
кабел и здраво да затворите отделението за захранващия кабел с помощта на отвертка.
ЗАБЕЛЕЖКА: ОТДЕЛЕНИЕТО ЗА СЪХРАНЕНИЕ НА ЗАХРАНВАЩИЯ КАБЕЛ ТРЯБВА ДА БЪДЕ ДОБРЕ ЗАТВОРЕНО ПРЕДИ ИГРА, ЗА ДА СЕ ПОДСИГУРИ ВОДОУСТОЙЧИВОТО УПЛЪТНЕНИЕ.

СВЪРЗВАНЕ НА КОНТРОЛЕРА
1. Включете превозното средство и го поставете на равна повърхност. 2. Задържте контролера близо до камиона, натиснете бутона за захранването и изчакайте, докато индикаторът за захранването спре да мига. 3. Готови сте да шофирате. 4. Използвайте дистанционното управление, за да шофирате.

КОНТРОЛЕРЪТ НЕ СЕ СВЪРЗВА
ЗАБЕЛЕЖКА: Ако камионът не се свърже с контролера от първия път, изключете камиона, изключете контролера и повторете инструкциите КАК СЕ УПРАВЛЯВА.

ШОФИРАНЕ ПО ВОДА
ЗАБЕЛЕЖКА: Преди да шофирате по вода, се УВЕРЕТЕ, ЧЕ ОТДЕЛЕНИЕТО ЗА СЪХРАНЕНИЕ НА ЗАХРАНВАЩИЯ КАБЕЛ Е ДОБРЕ ЗАТВОРЕНО.
Не е необходима допълнителна подготовка за шофиране по вода.
Не се препоръчва пълното потапяне на превозното средство във вода.

ИЗВЪН ОБСЕГ/ИЗТОЩЕНА БАТЕРИЯ
1. Контролерът ще издаде звуков сигнал, когато сте напът да излезете извън обсег. 2. Обърнете и насочете превозното средство към, докато не спре звуковият сигнал. 3. Ако звуковият сигнал продължава, това означава, че батерията е изтощена. 4. Върнете и напълно заредете превозното средство.

ЗАБЕЛЕЖКА: Ако нормалното функциониране на продукта е нарушено или прекъснато, проблемът може да се дължи на силно електромагнитно смущение. За да нулирате продукта, изключете го напълно, след което го включете отново. Ако нормалната работа не се възобновява, преместете продукта на друго място и опитайте отново. За да гарантирате нормална работа, заредете батериите, тъй като изхабените батерии може да възпрепятстват пълното функциониране на продукта.

ПРЕДПАЗНИ МЕРКИ: – Дръжте ръцете, косата и дрехите далеч от мотора/колелата, когато превключвателят за захранването е ВКЛЮЧЕН. – Отстранете батерията(ите) от контролера, когато не се използва. – Препоръчва се родителски контрол по време на играта. – Дръжте играчката в полезрението си, за да можете да я наблюдавате през цялото време. – Препоръчва се използването на нови алкални батерии в контролера за постигане на максимално изпълнение. – Потребителите трябва да спазват стриктно ръководството за употреба, докато работят с продукта. – Вашият контролер или зарядно устройство е специално пригоден/о за презареждащата се батерия LiFeP04, използвана във вашето превозно средство. Не го използвайте, за да зареждате друга батерия освен тази в играчката. Забележка: Препоръчва се родителски контрол при инсталирането или подмяната на батерии. В среда с електростатичен разряд играчката може да не работи правилно и да се наложи потребителят да я нулира.

СПЕЦИАЛНА ЗАБЕЛЕЖКА КЪМ ВЪЗРАСТНИТЕ: Редовно проверявайте за повреди по щепсела, обвивката и другите части. В случай на повреда играчката не трябва да се използва със зарядното устройство, докато повредата не бъде отстранена. Играчката не е предназначена за деца на възраст под 3 години. Тази играчка трябва да се използва само с препоръчаното зарядно устройство.

ИНСТРУКЦИИ ЗА ИЗВАЖДАНЕ НА БАТЕРИЯ ОТ ПРОДУКТА: Вътрешната батерия е фабрично поставена и незаменяема. Разглобяването на продукта и изваждането на батерията трябва да се извършат от възрастен. Не пробивайте, не срязвайте, не късайте, не смачквайте и не деформирайте продукта по време на разглобяването. Уверете се, че продуктът е изключен, след което използвайте отвертка, за да отстраните винта. Повдигнете края на отделението за батерията и извадете батерията. Изхвърлете батерията в съответствие с местните закони за рециклиране или изхвърляне на батерии.

ЗАБЕЛЕЖКА: Отварянето на продукта ще го направи неизползваем и ще отмени гаранциите от производителя. Изхвърлете останалите компоненти на продукта в съответствие с местните закони.

ТАЗИ ИГРАЧКА Е ОБОРУДВАНА С ЛИТИЕВО-ЙОННА БАТЕРИЯ.
СПЕЦИАЛНИ ИНСТРУКЦИИ ЗА БАТЕРИЯ LiFe: Никога не оставяйте батерия да се зарежда без надзор. – Зареждайте батерии в изолирана зона. Дръжте далеч от запалими материали. – Не излагайте на пряка слънчева светлина. Има опасност от избухване, прегряване или запалване на батериите. – Не разглобявайте, не модифицирайте, не нагрявайте и не свързвайте накъсо батериите. Не ги хвърляйте в пламъци и не ги оставяйте на горещи места. – Не изпускайте и не подлагайте на силни удари. – Не позволявайте батериите да се намокрят. – Зареждайте батериите само с конкретното зарядно устройство Spin Master™. – Използвайте батериите само в устройството, указано от Spin Master™. – Прочетете внимателно ръководството с инструкции и използвайте батериите правилно. – В малко вероятния случай от протичане или експлозия използвайте пясък или химически пожарогасител за батерията. – Батериите трябва да се рециклират или изхвърлят по правилен начин.

ГРИЖА И ПОДДРЪЖКА: Винаги отстранявайте батериите от играчката, когато тя не се използва за дълъг период от време (само контролера). Почиствайте играчката внимателно с чиста влажна кърпа. Не излагайте играчката на пряк източник на топлина. Не потапяйте играчката във вода. Това може да повреди електронните модули.

ИНФОРМАЦИЯ ЗА БЕЗОПАСНОСТ ОТНОСНО БАТЕРИИТЕ: Изисква 2 x 1,5 V AAA (LR03) батерии. Батериите са малки предмети. Смяната на батериите трябва да се извършва от възрастен. Следвайте диаграмата за полярност (+/-) в гнездото за батерии. Отстранявайте незабавно изхабените батерии от играчката. Изхвърляйте използваните батерии по правилен начин. При продължително съхранение изваждайте батериите. Трябва да се използват единствено батерии от същия или еквивалентен тип като препоръчания. НЕ изгаряйте използвани батерии. НЕ хвърляйте батерии в огън, тъй като може да избухнат или изтекат. НЕ смесвайте стари с нови батерии или различни типове батерии (т.е. алкални/стандартни/акумулаторни). Използването на акумулаторни батерии не се препоръчва поради възможно влошаване на работата. Акумулаторните батерии трябва да се зареждат само под надзора на възрастен. Заменяемите акумулаторни батерии трябва да се извадят от играчката, преди да бъдат заредени. НЕ зареждайте батерии, които не са акумулаторни. НЕ свързвайте накъсо захранващите клеми.

RO

INSTALAREA BATERIILOR
1. Deschideţi uşa compartimentului bateriilor cu ajutorul unei şurubelniţe. Dacă sunt prezente baterii uzate, scoateţi-le pe acestea din unitate trăgând în sus de capătul fiecărei baterii. NU demontaţi sau instalaţi bateriile cu ajutorul unor instrumente ascuţite sau metalice. **2.** Instalaţi bateriile noi după cum indică marcajele de polaritate (+/-) din interiorul compartimentului bateriei. **3.** Închideţi bine uşa compartimentului bateriei. Consultaţi legile şi reglementările locale pentru reciclarea şi/sau eliminarea corectă a bateriei.

CUM ÎNCĂRCAȚI
1. Opriţi alimentarea vehiculului. 2. Scoateţi capacul compartimentului cablului de încărcare cu o şurubelniţă. 3. Conectaţi cablul de încărcare la o priză de calculator de 5 V c.c. 4. LED-ul de încărcare indică încărcarea. Luminează intermitent la încărcare şi este aprins (ON) când încărcarea este completă. 5. NU UITAȚI să returnaţi cablul de încărcare şi să închideţi bine compartimentul cablului de încărcare cu o şurubelniţă.
NOTĂ: COMPARTIMENTUL DE STOCARE AL CABLULUI DE ÎNCĂRCARE TREBUIE SĂ FIE BINE ÎNCHIS ÎNAINTE DE JOACĂ PENTRU A ASIGURA O ETANŞARE CORESPUNZĂTOARE.

CONECTAREA TELECOMENZII
1. Porniţi vehiculul şi aşezaţi-l pe o suprafaţă plană. 2. Ţineţi telecomanda în apropiere de camion, apăsaţi butonul de alimentare şi aşteptaţi până când lumina de alimentare nu se mai aprinde intermitent. 3. Sunteţi pregătiţi pentru conducere. 4. Utilizaţi telecomanda pentru a conduce.

TELECOMANDA NU SE CONECTEAZĂ
NOTĂ: În cazul în care camionul nu se conectează la telecomandă la prima încercare, opriţi camionul, opriţi telecomanda şi repetaţi instrucţiunile din secţiunea CONDUCEREA.

CONDUCEREA PE APĂ
NOTĂ: Înainte de a conduce pe apă, ASIGURAȚI-VĂ CĂ COMPARTIMENTUL DE STOCARE A CABLULUI DE ÎNCĂRCARE ESTE BINE ÎNCHIS.
Nu sunt necesare pregătiri suplimentare pentru conducerea pe apă.
Nu se recomandă scufundarea completă a vehiculului în apă.

ÎN AFARA SEMNALULUI / BATERIE DESCĂRCATĂ
1. Telecomanda va emite un bip când sunteţi aproape să conduceţi în afara semnalului. 2. Întroaceţi şi readuceţi vehiculul către dumneavoastră până când sunetul se opreşte. 3. Dacă sunetul nu se opreşte, aceasta indică o baterie descărcată 4. Readuceţi vehiculul către dumneavoastră şi încărcaţi imediat complet vehiculul.

NOTĂ: Dacă funcţionarea normală a produsului este perturbată sau întreruptă, această problemă poate fi cauzată de interferenţe electro-magnetice. Pentru a reseta produsul, opriţi-l complet şi apoi reporniţi-l. Dacă funcţionarea normală nu este reluată, mutaţi produsul în alt loc şi încercaţi din nou. Pentru a asigura performanţe normale, schimbaţi bateriile, deoarece este posibil ca bateriile descărcate să nu permită funcţionarea normală.

PRECAUȚII DE SIGURANȚĂ: - Ţineţi mâinile, părul şi hainele largi la distanţă de motor/roţi când comutatorul de alimentare este în poziţia ON. - Scoateţi bateriile din telecomandă atunci când nu este în uz. - Este recomandată îndrumarea părinţilor pentru joacă. - Păstraţi jucăria în câmpul vizual, astfel încât să o puteţi supraveghea tot timpul. - Se recomandă utilizarea de baterii alcaline noi în telecomandă, pentru a obţine performanţe maxime. - Utilizatorii trebuie să respecte cu stricteţe manualul de instrucţiuni în timpul utilizării produsului. - Telecomanda/încărcătorul este creată special pentru bateriile reîncărcabile LiFeP04 utilizate în vehiculul vostru. Nu îl utilizaţi pentru a încărca o altă baterie decât cea a jucăriei. Notă: Este recomandată supravegherea părinţilor la instalarea sau înlocuirea bateriilor. Într-un mediu cu descărcări electrostatice, jucăria se poate defecta, iar utilizatorul poate fi nevoit să o reseteze.

NOTĂ SPECIALĂ PENTRU ADULȚI: Examinaţi periodic jucăria pentru a detecta deteriorarea mufei, a carcasei şi a altor piese. În caz de deteriorare, jucăria nu trebuie să fie utilizată cu încărcătorul până când deteriorarea nu este reparată. Această jucărie nu este destinată copiilor sub 3 ani. Această jucărie trebuie să fie utilizată numai cu încărcătorul recomandat.

INSTRUCȚIUNI DE SCOATERE A BATERIEI DIN PRODUS: Bateria internă este instalată din fabrică şi nu poate fi înlocuită. Dezasamblarea produsului şi demontarea bateriei trebuie efectuate de un adult. Nu găuriţi, tăiaţi, rupeţi, comprimaţi sau deformaţi produsul în timpul dezasamblării. Asiguraţi-vă că produsul este oprit, apoi folosiţi o şurubelniţă pentru a scoate şurubul. Ridicaţi capătul compartimentului bateriei şi scoateţi bateria prin glisare. Eliminaţi bateria în conformitate cu legile locale privind reciclarea sau eliminarea bateriilor.

NOTĂ: deschiderea produsului va duce la nefuncţionarea produsului şi anularea garanţiei oferite de producător. Eliminaţi restul componentelor produsului în conformitate cu legile locale.

ACEASTĂ JUCĂRIE ESTE ECHIPATĂ CU O BATERIE LITIU-ION.
INSTRUCȚIUNI SPECIALE PRIVIND BATERIA LiFe: Nu încărcaţi bateria fără supravegherea unui adult. - Încărcaţi bateria într-o zonă izolată. Păstraţi-o departe de materialele inflamabile. - Nu o expuneţi la lumina directă a soarelui. Există riscul de explozie, de supraîncălzire sau de aprindere a bateriilor. Nu dezasamblaţi, modificaţi, încălziţi sau scurtcircuitaţi bateriile. Nu le aruncaţi în foc sau nu le lăsaţi în locuri fierbinţi. - Nu le scăpaţi sau supuneţi la lovituri puternice. - Nu permiteţi udarea bateriilor. - Încărcaţi bateriile numai cu încărcătorul de baterii specificat de Spin Master™. - Utilizaţi bateriile numai în dispozitivul specificat de Spin Master™. - Citiţi cu atenţie Ghidul de instrucţiuni şi utilizaţi bateriile corect. - În cazul puţin probabil de scurgeri sau explozie utilizaţi nisip sau un stingător de incendiu chimic pentru baterie. Bateriile trebuie să fie reciclate sau eliminate în mod corespunzător.

ÎNGRIJIRE ŞI ÎNTREȚINERE: Scoateţi întotdeauna bateriile din jucărie atunci când nu este folosită o perioadă lungă de timp (numai telecomanda). Ştergeţi jucăria uşor cu o cârpă umedă şi curată. Feriţi jucăria de surse de căldură directă. Nu scufundaţi jucăria în apă. Aceasta poate deteriora componentele electronice.

INFORMAȚII PRIVIND SIGURANȚA PENTRU BATERIE: Necesită 2 x baterii AAA (LR03) de 1,5 V. Bateriile sunt obiecte mici. Înlocuirea bateriilor trebuie să fie efectuată de adulţi. Respectaţi marcajele privind polaritatea (+/-) din compartimentul bateriilor. Îndepărtaţi imediat bateriile descărcate din jucărie. Eliminaţi bateriile uzate în mod corespunzător. Scoateţi bateriile înaintea unei perioade prelungite de depozitare. Trebuie să fie utilizate numai baterii de acelaşi tip sau de un tip echivalent cu cel recomandat. NU ardeţi bateriile uzate. NU aruncaţi bateriile în foc, deoarece acestea pot exploda sau lichidul din ele se poate scurge. NU utilizaţi concomitent baterii vechi şi noi sau tipuri diferite de baterii (adică alcaline/standard/reîncărcabile). Nu este recomandată utilizarea de baterii reîncărcabile, deoarece este posibilă reducerea performanţelor. Bateriile reîncărcabile trebuie încărcate exclusiv sub supravegherea unui adult. Bateriile reîncărcabile, care pot fi înlocuite, trebuie scoase din jucărie înainte de încărcare. NU reîncărcaţi bateriile nereîncărcabile. NU scurtcircuitaţi bornele de alimentare.

EL

ΤΟΠΟΘΕΤΗΣΗ ΜΠΑΤΑΡΙΩΝ
1. Ανοίξτε το πορτάκι των μπαταριών με ένα κατσαβίδι. Εάν υπάρχουν χρησιμοποιημένες μπαταρίες, αφαιρέστε τις από τη μονάδα, τραβώντας προς τα επάνω το άκρο της κάθε μπαταρίας. ΜΗΝ αφαιρείτε ή τοποθετείτε μπαταρίες χρησιμοποιώντας αιχμηρά ή μεταλλικά εργαλεία. **2.** Τοποθετήστε τις νέες μπαταρίες σύμφωνα με το διάγραμμα πολικότητας (+/-) μέσα στη θήκη των μπαταριών. **3.** Τοποθετήστε καλά το πορτάκι των μπαταριών. Ελέγξτε τους τοπικούς νόμους και κανονισμούς για πληροφορίες σχετικά με τη σωστή ανακύκλωση και/ή απόρριψη των μπαταριών.

ΤΡΟΠΟΣ ΦΟΡΤΙΣΗΣ
1. Απενεργοποιήστε το όχημα. 2. Αφαιρέστε το κάλυμμα από το τμήμα καλωδίου φόρτισης με ένα κατσαβίδι. 3. Συνδέστε το καλώδιο φόρτισης σε μια έξοδο υπολογιστή 5 V DC. 4. Το LED φόρτισης υποδεικνύει τη φόρτιση. Αναβοσβήνει κατά τη διάρκεια της φόρτισης και παραμένει σταθερά αναμμένο όταν είναι πλήρως φορτισμένο. 5. ΝΑ ΘΥΜΑΣΤΕ ΠΑΝΤΑ να επιστρέφετε το καλώδιο φόρτισης και να κλείνετε καλά το τμήμα του καλωδίου φόρτισης με ένα κατσαβίδι.
ΣΗΜΕΙΩΣΗ: ΤΟ ΤΜΗΜΑ ΑΠΟΘΗΚΕΥΣΗΣ ΤΟΥ ΚΑΛΩΔΙΟΥ ΦΟΡΤΙΣΗΣ ΠΡΕΠΕΙ ΝΑ ΕΙΝΑΙ ΚΑΛΑ ΚΛΕΙΣΜΕΝΟ ΠΡΙΝ ΞΕΚΙΝΗΣΕΤΕ ΝΑ ΠΑΙΖΕΤΕ ΠΡΟΚΕΙΜΕΝΟΥ ΝΑ ΔΙΑΣΦΑΛΙΣΤΕΙ Η ΑΔΙΑΒΡΟΧΗ ΠΡΟΣΤΑΣΙΑ."

ΣΥΝΔΕΣΗ ΤΟΥ ΧΕΙΡΙΣΤΗΡΙΟΥ
1. Ενεργοποιήστε το όχημα και τοποθετήστε το σε μια επίπεδη επιφάνεια. 2. Κρατήστε το χειριστήριο κοντά στο φορτηγό σας, πατήστε το κουμπί λειτουργίας και περιμένετε έως ότου η λυχνία λειτουργίας σταματήσει να αναβοσβήνει. 3. Είστε έτοιμοι να οδηγήσετε. 4. Χρησιμοποιήστε το χειριστήριο για να οδηγήσετε.

ΔΕΝ ΣΥΝΔΕΕΤΑΙ ΤΟ ΧΕΙΡΙΣΤΗΡΙΟ
ΣΗΜΕΙΩΣΗ: Αν το φορτηγό σας δεν συνδεθεί με το χειριστήριο την πρώτη φορά, απενεργοποιήστε το φορτηγό και το χειριστήριο και επαναλάβετε τις οδηγίες ΤΡΟΠΟΥ ΟΔΗΓΗΣΗΣ.

ΟΔΗΓΗΣΗ ΣΤΟ ΝΕΡΟ
ΣΗΜΕΙΩΣΗ: Πριν την οδήγηση στο νερό, ΒΕΒΑΙΩΘΕΙΤΕ ΟΤΙ ΤΟ ΤΜΗΜΑ ΑΠΟΘΗΚΕΥΣΗΣ ΤΟΥ ΚΑΛΩΔΙΟΥ ΦΟΡΤΙΣΗΣ ΕΙΝΑΙ ΚΑΛΑ ΚΛΕΙΣΜΕΝΟ.
Δεν απαιτείται περαιτέρω προετοιμασία για την οδήγηση στο νερό.
Δεν συνιστάται η πλήρης βύθιση του οχήματος στο νερό.

ΕΚΤΟΣ ΕΜΒΕΛΕΙΑΣ / ΧΑΜΗΛΗ ΣΤΑΘΜΗ ΜΠΑΤΑΡΙΩΝ
1. Το χειριστήριο θα εκπέμψει έναν ήχο όταν πλησιάζετε τα όρια οδήγησης εκτός εμβέλειας. 2. Στρίψτε το όχημα και επιστρέψτε το κοντά σας μέχρι να σταματήσει ο ήχος. 3. Αν το χειριστήριο εξακολουθεί να ηχεί, αυτό σημαίνει ότι η στάθμη των μπαταριών είναι χαμηλή 4. Επιστρέψτε το όχημα και φορτίστε το αμέσως πλήρως.

ΣΗΜΕΙΩΣΗ: Αν η κανονική λειτουργία του προϊόντος αποτραπεί ή διακοπεί, το πρόβλημα ενδέχεται να προκαλείται από ισχυρή ηλεκτρομαγνητική παρεμβολή. Για την επαναφορά του προϊόντος, απενεργοποιήστε το πλήρως και ενεργοποιήστε το ξανά. Αν η κανονική λειτουργία δεν συνεχιστεί, μετακινήστε το προϊόν σε άλλη θέση και δοκιμάστε ξανά. Για να διασφαλίσετε την κανονική απόδοση, αλλάζετε τις μπαταρίες. Οι "πεσμένες" μπαταρίες ενδέχεται να μην επιτρέπουν την πλήρη λειτουργία.

ΠΡΟΦΥΛΑΞΕΙΣ ΑΣΦΑΛΕΙΑΣ: - Να κρατάτε τα χέρια, τα μαλλιά και τα χαλαρά ρούχα μακριά από το μοτέρ/ τους τροχούς όταν ο διακόπτης λειτουργίας είναι στο ON. - Αφαιρείτε τις μπαταρίες από το χειριστήριο όταν δεν το χρησιμοποιείτε. - Συνιστάται η γονική καθοδήγηση για το παιχνίδι. - Κρατήστε το παιχνίδι στο οπτικό σας πεδίο για να μπορείτε να το ελέγχετε όλη την ώρα. - Συνιστάται η χρήση νέων αλκαλικών μπαταριών στο χειριστήριο για μέγιστη απόδοση. - Οι χρήστες πρέπει να τηρούν αυστηρά το εγχειρίδιο οδηγιών κατά τη λειτουργία του προϊόντος. - Το χειριστήριο/φορτιστής είναι προσαρμοσμένο για την επαναφορτιζόμενη μπαταρία LiFeP04 που χρησιμοποιείται στο όχημά σας. Μην το χρησιμοποιείτε για τη φόρτιση οποιασδήποτε άλλης μπαταρίας, εκτός από εκείνης του παιχνιδιού. Σημείωση: Συνιστάται η γονική καθοδήγηση κατά την τοποθέτηση ή αντικατάσταση των μπαταριών. Σε περιβάλλον με ηλεκτροστατική εκκένωση, το παιχνίδι ενδέχεται να δυσλειτουργήσει και να χρειαστεί επαναφορά του από το χρήστη.

ΕΙΔΙΚΗ ΣΗΜΕΙΩΣΗ ΓΙΑ ΤΟΥΣ ΕΝΗΛΙΚΕΣ: Ελέγχετε τακτικά για ζημιά στο βύσμα, το περίβλημα και άλλα μέρη. Σε περίπτωση οποιασδήποτε ζημιάς, το παιχνίδι δεν πρέπει να χρησιμοποιηθεί με το φορτιστή έως ότου επισκευαστεί η ζημιά. Το παιχνίδι δεν είναι κατάλληλο για παιδιά κάτω των 3 ετών. Αυτό το παιχνίδι πρέπει να χρησιμοποιείται μόνο με τον προτεινόμενο φορτιστή.

ΟΔΗΓΙΕΣ ΑΦΑΙΡΕΣΗΣ ΜΠΑΤΑΡΙΑΣ ΠΡΟΪΟΝΤΟΣ: Η εσωτερική μπαταρία είναι εγκατεστημένη από το εργοστάσιο και δεν μπορεί να αντικατασταθεί. Η αποσυναρμολόγηση του προϊόντος και η αφαίρεση της μπαταρίας πρέπει να γίνεται από ενήλικο. Μην τρυπάτε, κόβετε, σκίζετε, συμπιέζετε ή παραμορφώνετε το προϊόν κατά την αποσυναρμολόγηση. Βεβαιωθείτε ότι το προϊόν είναι απενεργοποιημένο και έπειτα χρησιμοποιήστε ένα κατσαβίδι για να αφαιρέσετε τη βίδα. Ανασηκώστε το άκρο της θήκης της μπαταρίας και σύρετε την μπαταρία προς τα έξω. Απορρίπτετε την μπαταρία σύμφωνα με την τοπική νομοθεσία για την ανακύκλωση ή απόρριψη μπαταριών.

ΣΗΜΕΙΩΣΗ: Το άνοιγμα του προϊόντος έχει ως αποτέλεσμα τη μη λειτουργία του προϊόντος και ακυρώνει την εγγύηση του κατασκευαστή. Απορρίπτετε τα υπόλοιπα εξαρτήματα του προϊόντος σύμφωνα με την τοπική νομοθεσία.

ΑΥΤΟ ΤΟ ΠΑΙΧΝΙΔΙ ΕΙΝΑΙ ΕΞΟΠΛΙΣΜΕΝΟ ΜΕ ΜΙΑ ΜΠΑΤΑΡΙΑ ΙΟΝΤΩΝ ΛΙΘΙΟΥ.
ΕΙΔΙΚΕΣ ΟΔΗΓΙΕΣ ΓΙΑ ΤΗΝ ΜΠΑΤΑΡΙΑ LiFe: Η μπαταρία δεν πρέπει να φορτίζεται ποτέ χωρίς επίβλεψη. - Φορτίζετε την μπαταρία σε απομονωμένο χώρο. Φυλάξτε την μακριά από εύφλεκτα υλικά. - Να μην εκτίθεται σε άμεσο ηλιακό φως. Υπάρχει κίνδυνος έκρηξης, υπερθέρμανσης ή ανάφλεξης των μπαταριών. - Μην αποσυναρμολογείτε, τροποποιείτε, θερμαίνετε ή βραχυκυκλώνετε τις μπαταρίες. Μην τις ρίχνετε στη φωτιά ή τις αφήνετε σε καυτά σημεία. - Μην πετάτε ή υποβάλετε τις μπαταρίες σε δυνατά χτυπήματα. - Μην αφήνετε τις μπαταρίες να βραχούν. - Φορτίζετε τις μπαταρίες μόνο με τον καθορισμένο φορτιστή μπαταρίας της Spin Master™. - Στη συσκευή χρησιμοποιείτε μόνο μπαταρίες που καθορίζονται από τη Spin Master™. - Διαβάστε προσεκτικά τον οδηγό χρήσης και χρησιμοποιείτε τις μπαταρίες σωστά. - Στην απίθανη περίπτωση διαρροής ή έκρηξης, χρησιμοποιήστε άμμο ή χημικό πυροσβεστήρα για την μπαταρία. - Οι μπαταρίες πρέπει να ανακυκλώνονται ή να απορρίπτονται σύμφωνα με τους κανονισμούς.

ΦΡΟΝΤΙΔΑ ΚΑΙ ΣΥΝΤΗΡΗΣΗ: Να αφαιρείτε πάντα τις μπαταρίες από το παιχνίδι όταν δεν χρησιμοποιείται για μεγάλο χρονικό διάσ τημα (μόνο το χειριστήριο). Σκουπίζετε το παιχνίδι απαλά με ένα καθαρό νωπό πανί. Φυλάσσετε το παιχνίδι μακριά από άμεση πηγή θερμότητας. Μην βυθίζετε το παιχνίδι σε νερό. Ενδέχεται να προκληθεί ζημιά στα ηλεκτρονικά κυκλώματα.

ΠΛΗΡΟΦΟΡΙΕΣ ΑΣΦΑΛΕΙΑΣ ΓΙΑ ΤΙΣ ΜΠΑΤΑΡΙΕΣ: Απαιτεί 2 μπαταρίες 1,5 V AAA (LR03). Οι μπαταρίες είναι μικρά αντικείμενα. Η αντικατάστασή τους πρέπει να γίνεται από ενήλικες. Τηρήστε το διάγραμμα πολικότητας (+/-) που υπάρχει μέσα στη θήκη των μπαταριών. Αφαιρέστε αμέσως τις κενές μπαταρίες από το παιχνίδι. Απορρίψτε τις χρησιμοποιημένες μπαταρίες σύμφωνα με τους κανονισμούς. Αφαιρέστε τις μπαταρίες, αν δεν πρόκειται να χρησιμοποιηθεί το παιχνίδι για μεγάλο διάστημα. Συνιστάται η χρήση μπαταριών μόνο ίδιου ή ισοδύναμου τύπου. ΜΗΝ αποτεφρώνετε τις χρησιμοποιημένες μπαταρίες. ΜΗΝ απορρίπτετε τις μπαταρίες στη φωτιά, επειδή μπορεί να υπάρξει έκρηξη ή διαρροή. ΜΗΝ αναμιγνύετε παλιές με καινούριες μπαταρίες ή τύπους μπαταριών (π.χ. αλκαλικές/συμβατικές/επαναφορτιζόμενες). Η χρήση επαναφορτιζόμενων μπαταριών δεν συνιστάται γιατί μπορεί να μειώσουν την απόδοση του προϊόντος. Οι επαναφορτιζόμενες μπαταρίες πρέπει να φορτίζονται μόνο υπό την επίβλεψη ενηλίκου. Οι επαναφορτιζόμενες μπαταρίες με δυνατότητα αντικατάστασης πρέπει να αφαιρούνται πριν από τη φόρτιση του παιχνιδιού. ΜΗΝ επαναφορτίζετε μη επαναφορτιζόμενες μπαταρίες. ΜΗΝ βραχυκυκλώνετε τους ακροδέκτες τροφοδοσίας.

PT

COMO COLOCAR AS PILHAS
1. Abra a tampa do compartimento das pilhas com uma chave de fenda. Se houver pilhas usadas, retire-as da unidade individualmente, puxando pela extremidade de cada uma. NÃO retire ou coloque pilhas com qualquer acessório pontiagudo ou metálico. **2.** Instale pilhas novas seguindo o diagrama de polaridade (+/-) dentro do compartimento das pilhas. **3.** Coloque de novo a porta do compartimento com cuidado. Consulte as leis, as normas e os regulamentos locais de reciclagem e/ou descarte de pilhas e baterias.

COMO CARREGAR
1. Desligue o veículo. 2. Remova a tampa do compartimento do cabo de carregamento com uma chave de fenda. 3. Conecte o cabo de carregamento a uma saída 5VDC no computador. 4. O LED indica se está carregando. Ele pisca quando está carregando e permanece aceso quando está totalmente carregado. 5. LEMBRE-SE DE SEMPRE guardar o cabo de carregamento e fechar com firmeza o compartimento do cabo de carregamento, usando uma chave de fenda.
NOTA: O COMPARTIMENTO PARA ARMAZENAMENTO DO CABO DE CARREGAMENTO DEVE SER FIRMEMENTE FECHADO ANTES DE SER UTILIZADO PARA GARANTIR VEDAÇÃO IMPERMEÁVEL.

CONECTAR O CONTROLE
1. Ligue o veículo e coloque-o em uma superfície plana. 2. Mantenha o controle próximo ao seu caminhão, pressione o botão liga/desliga e aguarde até que a luz de energia pare de piscar. 3. Você está pronto para pilotar. 4. Use o controle remoto para pilotar.

CONTROLE NÃO CONECTADO
AVISO: se o caminhão não se conectar ao controle na primeira tentativa, desligue o caminhão, desligue o controle e repita as instruções COMO PILOTAR.

PILOTAR NA ÁGUA
NOTA: antes de pilotar na água, CERTIFIQUE-SE DE QUE O COMPARTIMENTO DE ARMAZENAMENTO DO CABO DE CARREGAMENTO ESTEJA FIRMEMENTE FECHADO.
Não é necessário preparo adicional para pilotar na água. Não é recomendado submergir totalmente o veículo na água.

FORA DE ALCANCE / BATERIA FRACA
1. O controle emitirá um bipe quando você estiver saindo da faixa de alcance. 2. Dê a volta e retorne até que o bipe pare. 3. Se o bipe continuar, significa que a bateria está fraca 4. Retorne e carregue totalmente o veículo imediatamente.

AVISO: se o funcionamento normal do produto for interrompido, a causa pode ser uma interferência eletromagnética. Para reiniciar o produto, desligue-o completamente e ligue-o novamente. Se o funcionamento não voltar ao normal, desloque o produto para o outro local e tente novamente. Para garantir o funcionamento normal, troque as pilhas, já que as pilhas com carga baixa não possibilitam o funcionamento completo do produto.

PRECAUÇÕES DE SEGURANÇA: - mantenha mãos, cabelos e roupas distantes do motor/das rodas quando a chave liga/desliga estiver em "ON" (LIGADO). - Retire as pilhas do controle quando não estiver em uso. - É recomendada a supervisão de um adulto durante o uso do brinquedo. - Mantenha o brinquedo sempre a vista para poder supervisioná-lo. - Recomendamos O uso de pilhas alcalinas no controle para um melhor funcionamento. - Os usuários devem seguir estritamente o manual de instruções para usar o produto.- O controle/carregador é feito especialmente para a bateria recarregável de íon de lítio LiFeP04 usada no veículo. Não use o carregador para carregar qualquer outra bateria que não a do brinquedo. Aviso: recomendamos a supervisão de um adulto durante a instalação ou troca das pilhas/baterias. Em condições de descarga eletrostática, o brinquedo pode não funcionar corretamente e o usuário poderá ter que reiniciá-lo.

AVISO ESPECIAL PARA ADULTOS: examine regularmente o conector, o revestimento e demais componentes para verificar a ocorrência de qualquer tipo de avaria. Em caso de avaria, o brinquedo não deverá ser usado com o carregador até que tal avaria tenha sido corrigida. Este brinquedo não deve ser usado por menores de três anos de idade. O brinquedo deve ser usado somente com o carregador recomendado.

INSTRUÇÕES PARA RETIRAR A BATERIA DO PRODUTO: A bateria interna vem instalada de fábrica e não é substituível. A desmontagem do produto e a remoção da bateria devem ser realizadas por um adulto. Não perfure, corte, rasgue, compacte ou deforme o produto durante a desmontagem. Certifique-se de que o produto esteja desligado e use uma chave de fenda para retirar o parafuso. Abra o compartimento da bateria e remova a bateria. Descarte a bateria de acordo com as leis de descarte e reciclagem de baterias pertinentes.

AVISO: abrir o produto poderá causar mau funcionamento do produto e anular as garantias do fabricante. Descarte os componentes remanescentes do produto de acordo com a legislação pertinente.

ESTE BRINQUEDO CONTA COM UMA BATERIA DE ÍON DE LÍTIO.
INSTRUÇÕES ESPECIAIS PARA A BATERIA DE ÍON DE LÍTIO: Nunca recarregue a bateria sem supervisão. - Carregue a bateria em uma área isolada. Mantenha longe de materiais inflamáveis. - Não exponha à luz direta do sol. A bateria pode explodir, superaquecer ou sofrer ignição. - Não desmonte, modifique, aqueça ou provoque curto-circuito na bateria. Não coloque a bateria no fogo ou deixe-a em qualquer local com incidência de alta temperatura. - Não deixe a bateria cair nem a sujeite a qualquer impacto forte. - Não deixe a bateria entrar em contato com a água. - Carregue a bateria somente com o carregador especificado pela Spin Master™. - Use a bateria somente no dispositivo especificado pela Spin Master™. - Leia e compreenda o manual de instruções na íntegra e use a bateria corretamente. - Na ocorrência improvável de vazamento ou explosão, utilize areia ou extintor de incêndio de pó químico na bateria. - A bateria deve ser reciclada ou descartada corretamente.

MANUTENÇÃO: retire as pilhas do brinquedo caso ele não seja usado por um longo período (somente controle). Limpe o brinquedo com movimentos leves usando um pano limpo e úmido. Mantenha o brinquedo longe de fontes de calor. Não submerja o brinquedo em água. Isso pode prejudicar os componentes eletrônicos da unidade.

INFORMAÇÕES DE SEGURANÇA SOBRE AS PILHAS: Requer 2 pilhas AAA (LR03) de 1,5 V. Pilhas são objetos pequenos. A troca das pilhas deve ser realizada por adultos. Siga o diagrama de polaridade (+/-) no compartimento de pilhas. Retire as pilhas vazias do brinquedo. Descarte corretamente as pilhas usadas. Retire as pilhas para armazenamento prolongado. Recomenda-se que sejam usadas apenas pilhas iguais ou similares. NÃO incinere as pilhas usadas. NÃO jogue as pilhas no fogo, pois podem explodir ou vazar. NÃO misture pilhas novas com usadas, tampouco misture tipos de pilhas diferentes (pilhas alcalinas/regulares/recarregáveis, por exemplo). Não é recomendável usar pilhas recarregáveis, pois podem reduzir o desempenho. Pilhas recarregáveis devem ser carregadas somente sob a supervisão de um adulto. As pilhas/baterias substituíveis e recarregáveis devem ser removidas do brinquedo antes da recarga. NÃO recarregue pilhas não recarregáveis. NÃO permita que ocorra curto-circuito nos terminais do produto.

RU

УСТАНОВКА ЭЛЕМЕНТОВ ПИТАНИЯ
1. Откройте крышку отсека элементов питания с помощью отвертки. Извлеките старые или истощенные элементы питания из отсека (при их наличии), подняв каждый элемент питания за край. ЗАПРЕЩАЕТСЯ извлекать или устанавливать элементы питания с помощью острых или металлических предметов. **2.** Установите новые элементы питания внутри отсека, соблюдая полярность (+/-). **3.** Надежно закройте крышку отсека. Ознакомьтесь с законами и нормативами вашей страны, установленными в отношении правил переработки и/или утилизации элементов питания.

ЗАРЯДКА ИГРУШКИ
1. Выключите устройство. 2. Снимите крышку отсека для хранения кабеля для зарядки с помощью отвертки. 3. Подключите кабель для зарядки к разъему компьютера с постоянным током с напряжением 5 В. 4. Индикатор заряда указывает на то, что устройство заряжается. Индикатор мигает в процессе зарядки и ГОРИТ, когда устройство полностью заряжено. 5. НЕ ЗАБЫВАЙТЕ возвращать кабель для зарядки в отсек и закрывать отсек для хранения кабеля для зарядки с помощью отвертки.
ПРИМЕЧАНИЕ: ОТСЕК ДЛЯ ХРАНЕНИЯ КАБЕЛЯ ДЛЯ ЗАРЯДКИ ДОЛЖЕН БЫТЬ ПЛОТНО ЗАКРЫТ ПЕРЕД ИГРОЙ, ЧТОБЫ ОБЕСПЕЧИТЬ ВОДОНЕПРОНИЦАЕМОСТЬ.

ПОДКЛЮЧЕНИЕ К УСТРОЙСТВУ УПРАВЛЕНИЯ
1. Включи устройство и помести его на ровную поверхность. 2. Держи устройство управления рядом с грузовиком, нажми на кнопку питания и подожди, пока индикатор питания перестанет мигать. 3. Теперь можно начинать вождение. 4. Используй устройство дистанционного управления для вождения.

УСТРОЙСТВО УПРАВЛЕНИЯ НЕ ПОДКЛЮЧАЕТСЯ
ПРИМЕЧАНИЕ: если при первом запуске грузовик не соединяется с устройством управления, выключи грузовик и повтори шаги из раздела "УПРАВЛЕНИЕ".

ПЕРЕДВИГАЕТСЯ ПО ВОДЕ
ПРИМЕЧАНИЕ: перед передвижением по воде УБЕДИСЬ В ТОМ, ЧТО ОТСЕК ДЛЯ ХРАНЕНИЯ ЗАРЯДНОГО УСТРОЙСТВА ПЛОТНО ЗАКРЫТ.
Дополнительная подготовка для передвижения по воде не требуется. Не рекомендуется полное погружение устройства под воду.

ВНЕ ЗОНЫ УПРАВЛЕНИЯ / НИЗКИЙ УРОВЕНЬ ЗАРЯДА ЭЛЕМЕНТОВ ПИТАНИЯ
1. Устройство управления издаст сигнал, когда машинка окажется вне зоны управления. 2. Разверни машинку к себе и продолжай движение, пока сигнал не отключится. 3. Если сигнал не отключился, это указывает на низкий уровень заряда элементов питания 4. Верни машинку к себе и сразу же полностью заряди элементы питания устройства.

ПРИМЕЧАНИЕ. Если устройство перестает работать или работает нестабильно, причиной могут быть сильные электромагнитные помехи. Чтобы восстановить работу устройства, полностью выключите его, а затем включите снова. Если устройство по-прежнему будет работать неисправно, повторите процедуру в другом месте комнаты. Для нормальной работы устройства замените элементы питания. При низком уровне заряда элементы питания могут быть неспособны обеспечить работу устройства в полнофункциональном режиме.

МЕРЫ ПРЕДОСТОРОЖНОСТИ: - Не прикасайтесь к мотору/колесам руками и следите за тем, чтобы игрушка находилась на безопасном расстоянии от волос и неприлегающих элементов одежды, когда переключатель питания находится в положении ВКЛ. - Извлекайте элементы питания из устройства управления, когда оно не используется. - Управление игрушкой рекомендуется выполнять под присмотром взрослых. - Для сохранения контроля игрушка всегда должна находиться в поле зрения. - Чтобы обеспечить максимальную производительность, рекомендуется использовать в устройстве управления новые щелочные элементы питания. - При управлении игрушкой необходимо строго следовать указаниям, приведенным в руководстве по эксплуатации. - Устройство управления/зарядное устройство создано специально для подзарядки литий-железо-фосфатных перезаряжаемых элементов питания, используемых в игрушке. Не используйте это устройство для подзарядки элементов питания, установленных в других устройствах. Примечание: Установку и замену элементов питания рекомендуется выполнять под присмотром взрослых. В помещении с разрядами электростатического электричества игрушка может работать со сбоями.

ОСОБОЕ ПРИМЕЧАНИЕ ДЛЯ ВЗРОСЛЫХ: Следует проводить регулярный осмотр на предмет повреждения разъема, корпуса или других элементов устройства. При обнаружении повреждений игрушку нельзя использовать с зарядным устройством до тех пор, пока проблема не будет решена. Эта игрушка не предназначена для детей младше 3 лет. Игрушку необходимо использовать только с зарядным устройством, указанным в рекомендациях.

ИНСТРУКЦИИ ПО ИЗВЛЕЧЕНИЮ ЭЛЕМЕНТОВ ПИТАНИЯ ИЗ УСТРОЙСТВА: Внутренний элемент питания устанавливается при изготовлении устройства и не подлежит замене. Разбирать устройство и извлекать элемент питания могут только взрослые. Разбирая устройство, принимайте меры, чтобы избежать прокалывания, порезов, сжатия или деформации его деталей. Выключите устройство и выкрутите винт с помощью отвертки. Поднимите край отсека элемента питания и извлеките элемент питания. Утилизируйте элемент питания в соответствии с законами вашей страны, установленными в отношении правил переработки и утилизации элементов питания.

ПРИМЕЧАНИЕ: Раскрытие корпуса устройства приведет к выведению устройства из рабочего режима и аннулирует гарантии, предоставляемые производителем. Утилизируйте оставшиеся элементы в соответствии с местными законами.

В УСТРОЙСТВЕ УСТАНОВЛЕН ЛИТИЙ-ИОННЫЙ ЭЛЕМЕНТ ПИТАНИЯ.
ОСОБЫЕ ИНСТРУКЦИИ ПО ОБРАЩЕНИЮ С ЛИТИЙ-ЖЕЛЕЗНЫМ ЭЛЕМЕНТОМ ПИТАНИЯ: при подзарядке не оставляйте элемент питания без присмотра. - Заряжайте элемент питания в безопасном месте. Держите элемент питания вдали от воспламеняемых материалов. - Не подвергайте элемент питания воздействию прямых солнечных лучей. Элементы питания могут взорваться, перегреться или воспламениться. - Не разбирайте элементы питания и не допускайте воздействия низких или высоких температур. Избегайте короткого замыкания. Не бросайте элементы питания в огонь и не оставляйте их в местах с высокой температурой. - Не роняйте элементы питания и не подвергайте их сильным ударам. - Избегайте контакта элементов питания с водой. - Заряжайте элементы питания только в зарядном устройстве, указанном Spin Master™. - Используйте только элементы питания, указанные Spin Master™. - Внимательно прочтите инструкцию по использованию и используйте элементы питания надлежащим образом. - В случае протекания или взрыва используйте песочный или химический огнетушитель. - Утилизируйте элементы питания надлежащим образом.

УХОД И ОБСЛУЖИВАНИЕ: Всегда извлекайте элементы питания из игрушки, если ее не планируется использовать в течение длительного периода времени (относится только к устройству управления). Чтобы очистить игрушку, аккуратно протрите ее чистой влажной тканью. Не подносите игрушку к открытому источнику тепла. Не погружайте игрушку в воду. Это может привести к повреждению электронных компонентов.

ИНФОРМАЦИЯ ПО БЕЗОПАСНОМУ ОБРАЩЕНИЮ С ЭЛЕМЕНТАМИ ПИТАНИЯ: Для работы требуются 2 элемента питания типа AAA (LR03) с напряжением 1,5 В. Элементы питания представляют собой миниатюрные предметы. Замену элементов питания должны выполнять взрослые. Соблюдайте полярность (+/-), указанную в отсеке элементов питания. Не оставляйте разрядившиеся элементы питания в игрушке. Утилизируйте элементы питания надлежащим образом. Извлекайте элементы питания, если игрушка не используется долгое время. Рекомендуется использовать элементы питания одного или эквивалентного типа. НЕ сжигайте использованные элементы питания. НЕ бросайте элементы питания в огонь. Это может привести к их утечке или взрыву. НЕ используйте новые элементы питания в сочетании с использованными или элементы питания разного типа (т.е. щелочные/обычные/перезаряжаемые). Использование перезаряжаемых элементов питания не рекомендуется. Это может ухудшить работу игрушки. Перезаряжаемые элементы питания следует заряжать только под присмотром взрослых. Перед зарядкой заменяемые и перезаряжаемые элементы питания необходимо извлечь из игрушки. ЗАПРЕЩАЕТСЯ заряжать неперезаряжаемые элементы питания. ИЗБЕГАЙТЕ короткого замыкания источников питания.

PL

WKŁADANIE BATERII
1. Otwórz drzwiczki komory baterii za pomocą śrubokrętu. Jeśli w komorze znajdują się zużyte baterie, wyjmij je, podważając każdą za jeden z końców. Do wyjmowania i wkładania baterii NIE wolno stosować ostrych narzędzi. **2.** Umieść nowe baterie w komorze zgodnie z oznaczeniami biegunowości (+/-). **3.** Starannie zamknij drzwiczki komory baterii. Zapoznaj się z lokalnymi przepisami i zaleceniami prawnymi dotyczącymi prawidłowego recyklingu i/lub utylizacji baterii.

ŁADOWANIE
1. Wyłącz pojazd. 2. Zdejmij pokrywę z komory przewodu ładowania, za pomocą śrubokrętu. 3. Podłącz kabel do gniazda komputerowego 5 V DC. 4. Dioda LED ładowania wskazuje ładowanie. Podczas ładowania dioda miga, a po naładowaniu zostaje WŁĄCZONA. 5. Należy ZAWSZE PAMIĘTAĆ o zwinięciu przewodu do ładowania i zamknięciu komory za pomocą śrubokrętu.
UWAGA: KOMORA PRZEWODU DO ŁADOWANIA MUSI BYĆ DOKŁADNIE ZAMKNIĘTA PRZED ROZPOCZĘCIEM ZABAWY, ABY ZAPEWNIĆ WODOSZCZELNOŚĆ.

ŁĄCZENIE Z KONTROLEREM
1. Włącz pojazd i umieść go na płaskiej powierzchni. 2. Trzymaj kontroler blisko pojazdu, naciśnij przycisk zasilania i poczekaj, aż światło zasilania przestanie migać. 3. Pojazd jest gotowy do jazdy. 4. Do sterowania zabawką użyj kontrolera.

STEROWNIK NIE ŁĄCZY SIĘ
WAŻNE: jeśli pojazd nie połączy się z kontrolerem za pierwszym razem, należy wyłączyć pojazd, wyjąć baterię z kontrolera i powtórzyć instrukcje z sekcji JAK JEŹDZIĆ.

JAZDA PO WODZIE
WAŻNE: przed rozpoczęciem jazdy po wodzie NALEŻY SPRAWDZIĆ, CZY KOMORA PRZEWODU ŁADOWANIA JEST DOBRZE ZAMKNIĘTA.
Nie jest wymagane żadne dodatkowe przygotowanie do jazdy po wodzie.
Nie zaleca się całkowitego zanurzenia pojazdu w wodzie.

DZIAŁANIE POZA ZAKRESEM / NISKI POZIOM BATERII
1. Kontroler wyemituje sygnał dźwiękowy, gdy pojazd będzie zbliżać się do granicy zasięgu. 2. Zawróć i jedź pojazdem do momentu, aż sygnał dźwiękowy przestanie być emitowany. 3. Jeśli sygnał dźwiękowy będzie nadal emitowany, oznacza to niski poziom naładowania baterii. 4. Należy natychmiast całkowicie naładować pojazd.

UWAGA: Przyczyną występowania zakłóceń w prawidłowym działaniu produktu może być obecność silnego pola elektromagnetycznego. Aby wykonać reset ustawień produktu, należy go całkowicie wyłączyć, a następnie włączyć ponownie. Jeśli działanie produktu nadal nie będzie prawidłowe, należy powtórzyć ten proces w innym miejscu. Należy wymienić baterie, ponieważ niski poziom ich naładowania może uniemożliwić prawidłowe działanie produktu.

ŚRODKI OSTROŻNOŚCI: – Dłonie, włosy i luźną odzież należy utrzymywać z dala od silnika/kół, gdy przycisk zasilania jest WŁĄCZONY. – Gdy kontroler nie jest używany, należy wyjąć z niego baterie. – Zalecany nadzór rodzicielski podczas zabawy. – Zabawkę należy utrzymywać w zasięgu wzroku, aby móc ją nadzorować przez cały czas. – Aby osiągnąć maksymalną wydajność, zaleca się użycie nowych baterii alkalicznych w kontrolerze. – Podczas zabawy użytkownicy powinni ściśle przestrzegać instrukcji. – Kontroler i ładowarka są przeznaczone do użytku z bateriami litowo-żelazowo-fosforanowymi LiFeP04, które zasilają zabawkę. Nie używać ich do ładowania innych baterii niż tych w zabawce. Ważne! Podczas instalacji lub wymiany baterii zaleca się nadzór rodzicielski. W otoczeniu, w którym występują wyładowania elektrostatyczne, zabawka może działać nieprawidłowo i w efekcie wymagać zresetowania.

SPECJALNA UWAGA DO OSOBY DOROSŁEJ: regularnie sprawdzaj zabawkę pod kątem uszkodzenia wtyczki, obudowy czy innych części. W przypadku wystąpienia uszkodzeń zabawki nie można podłączać do ładowarki do czasu naprawy. Zabawka nie nadaje się dla dzieci w wieku poniżej 3 lat. Zabawki można używać tylko z zalecaną ładowarką.

INSTRUKCJE DOTYCZĄCE WYJMOWANIA BATERII: Niewymienna wewnętrzna bateria została zainstalowana fabrycznie. Demontaż i wyjmowanie baterii muszą być wykonywane przez osobę dorosłą. Podczas demontażu nie dziurawić, rozcinać, rozrywać, ściskać, zgniatać ani zniekształcać produktu. Sprawdź, czy urządzenie jest wyłączone, a następnie za pomocą śrubokrętu wykręć śrubę. Unieś tylną część komory baterii i wysuń baterię. Baterię należy zutylizować zgodnie z lokalnymi przepisami dotyczącymi recyklingu lub utylizacji odpadów.

WAŻNE: otwarcie produktu spowoduje unieważnienie gwarancji producenta. Pozostałe elementy produktu należy usunąć zgodnie z lokalnymi przepisami.

ZABAWKA JEST WYPOSAŻONA W BATERIĘ LITOWO-JONOWĄ.
SPECJALNE INSTRUKCJE DOTYCZĄCE BATERII LITOWO-ŻELAZOWO-FOSFORANOWEJ: nigdy nie należy pozostawiać ładowanej baterii bez nadzoru. Baterię należy ładować w odizolowanym obszarze i trzymać z dala od materiałów łatwopalnych. Nie należy narażać baterii na działanie bezpośredniego światła słonecznego. Istnieje ryzyko eksplozji, przegrzania lub zapłonu baterii. Nie należy rozbierać, modyfikować, podgrzewać ani zwierać styków baterii. Nie należy umieszczać baterii w ogniu ani pozostawiać jej w gorącym miejscu. Nie należy upuszczać baterii ani poddawać jej mocnym uderzeniom. Nie należy moczyć baterii. Baterię należy ładować przy pomocy odpowiedniej ładowarki Spin Master™. Dla tego urządzenia należy używać wyłącznie baterii określonych przez Spin Master™. Należy dokładnie przeczytać instrukcję i poprawnie używać baterii. W rzadkich przypadkach wycieku lub eksplozji należy użyć piasku lub chemicznej gaśnicy. Baterie należy poddać recyklingowi lub zutylizować zgodnie z zaleceniami.

OBSŁUGA I KONSERWACJA: zawsze gdy zabawka nie jest używana przez dłuższy czas, należy wyjąć z niej baterie (dotyczy wyłącznie kontrolera). Zabawkę należy delikatnie czyścić przy pomocy czystej, wilgotnej ściereczki. Zabawkę należy utrzymywać z dala od bezpośredniego źródła ciepła. Nie wolno zanurzać zabawki w wodzie. Może to doprowadzić do uszkodzenia podzespołów elektronicznych.

INFORMACJE DOTYCZĄCE BEZPIECZNEGO KORZYSTANIA Z BATERII: Wymagane są 2 baterie 1,5 V AAA (LR03). Baterie są przedmiotami o niewielkim rozmiarze. Ich wymiany muszą dokonywać osoby dorosłe. Baterie umieszcza się w komorze zgodnie z oznaczeniami biegunowości (+/-). Zużyte baterie należy niezwłocznie wyjąć z zabawki. Baterie trzeba poddać prawidłowej utylizacji. W razie dłuższej przerwy w użytkowaniu baterie należy wyjąć. Konieczne jest używanie wyłącznie zatwierdzonych baterii tego samego typu lub ich zamienników. NIE spalać zużytych baterii. NIE wrzucać baterii do ognia, ponieważ może to spowodować ich wybuch lub wyciek elektrolitu. NIE używać starych baterii z nowymi ani nie stosować jednocześnie różnych rodzajów baterii (np. alkalicznych ze zwykłymi lub akumulatorami). Używanie akumulatorów jest niewskazane ze względu na możliwe obniżenie wydajności. Akumulatory można ładować wyłącznie pod nadzorem osoby dorosłej. Wymienne akumulatory przed ładowaniem należy wyjąć z zabawki. NIE ładować baterii do jednorazowego użytku. NIE dopuszczać do zwarcia styków baterii.

CZ

VLOŽENÍ BATERIÍ
1. Pomocí šroubováku otevřete dvířka baterií. Jestliže se zde nacházejí použité baterie, vyndejte je z jednotky postupným vytahováním za jejich konec. NEVYNDÁVEJTE ANI NEVKLÁDEJTE baterie pomocí ostrých nebo kovových nástrojů. **2.** Nové baterie vkládejte podle schématu polarity (+/-) uvnitř oddílu pro baterie. **3.** Pevně nasaďte dvířka baterií zpět na místo. Seznamte se s místními zákony a předpisy ohledně správné recyklace či likvidace baterií.

NABÍJENÍ
1. Vypněte model. 2. Pomocí šroubováku odstraňte kryt prostoru pro nabíjecí kabel. 3. Zapojte nabíjecí kabel do portu USB 5 V DC počítače. 4. Stav nabíjení ukazuje LED indikátor nabíjení. Bliká při nabíjení a svítí při úplném nabití. 5. PO NABÍJENÍ NEZAPOMEŇTE nabíjecí kabel vrátit a prostor pro nabíjecí kabel pevně uzavřít šroubovákem.
POZNÁMKA: ÚLOŽNÝ PROSTOR PRO NABÍJECÍ KABEL MUSÍ BÝT PŘED HROU PEVNĚ UZAVŘENÝ, ABY BYLA ZAJIŠTĚNA VODOTĚSNOST PRODUKTU.

PŘIPOJOVÁNÍ OVLADAČE
1. Zapněte model a umístěte jej na rovný povrch. 2. Držte ovladač v blízkosti vozidla, stiskněte vypínač a vyčkejte, až začne kontrolka zapnutí blikat. 3. Jste připraveni na řízení. 4. K ovládání použijte dálkový ovladač.

OVLADAČ SE NEPŘIPOJUJE
POZNÁMKA: Jestliže vozidlo napoprvé nenaváže spojení s ovladačem, vozidlo i ovladač vypněte a zopakujte kroky z části ŘÍZENÍ.

JÍZDA PO VODĚ
POZNÁMKA: Před jízdou po vodě SE UJISTĚTE, ŽE JE ÚLOŽNÝ PROSTOR PRO NABÍJECÍ KABEL PEVNĚ UZAVŘENÝ.
Žádná další příprava není před jízdou po vodě nutná.
Nedoporučujeme model úplně ponořovat do vody.

MIMO DOSAH / SLABÁ BATERIE
1. Jestliže se model přiblíží oblasti mimo dosah ovladače, ovladač začne pípat. 2. Model otočte a jeďte s ním k sobě, dokud pípání neustane. 3. Jestliže ovladač pípat nepřestává, znamená to slabou baterii. 4. Vraťte se a model okamžitě plně nabijte.

POZNÁMKA: Jestliže je normální fungování produktu nezvyklé nebo přerušované, může problém způsobovat silné elektromagnetické rušení. Produkt vyresetujete úplným vypnutím a následným zapnutím. Pokud produkt normálně fungovat nezačne, zkuste ho přemístit na jiné místo a vyzkoušet znovu. Normálního výkonu dosáhnete výměnou baterií, protože slabé baterie nemusí zajistit obvyklé fungování.

BEZPEČNOSTNÍ OPATŘENÍ: - Když je vypínač ZAPNUTÝ, udržujte ruce, vlasy či volné oblečení v bezpečné vzdálenosti od motoru a kol. - Pokud nepoužíváte ovladač, vyjměte z něj baterie. - Při hraní doporučujeme rodičovský dohled. - Mějte hračku stále v dohledu, abyste ji mohli vždy bez problémů ovládat. - Maximálního výkonu ovladače dosáhnete používáním nových alkalických baterií. - Při používání produktu je nutné přesně dodržovat pokyny uvedené v této příručce. - Ovladač s nabíječkou je určen pouze pro použití s lithium-železo-fosfátovou baterií (LiFePO4), kterou je napájen tento model. Nepoužívejte jej k nabíjení jiných baterií, než je baterie v této hračce. Poznámka: Vkládání nebo výměnu baterií doporučujeme provádět s rodičovským dohledem. V elektrostaticky nabitém prostředí nemusí hračka fungovat správně a bude ji nutné vypnout a zapnout.

ZVLÁŠTNÍ POZNÁMKA PRO DOSPĚLÉ: Pravidelně kontrolujte, zda není poškozen konektor, plášť nebo další části. V případě poškození hračku s nabíječkou nepoužívejte, dokud nebude závada odstraněna. Tato hračka není určena pro děti do 3 let. Hračku je nutné používat pouze s doporučenou nabíječkou.

POKYNY K VYJMUTÍ BATERIE: Vnitřní baterie je instalována ve výrobě a je nevyměnitelná. Demontáž produktu a vyjmutí baterie musí provádět dospělý. Při demontáži produkt nepropichujte, neřezejte, netrhejte, nestlačujte a nedeformujte. Ujistěte se, že je produkt vypnutý, a šroubovákem vyšroubujte šroubek. Zvedněte konec oddílu pro baterie a vyjměte baterii. Baterii zlikvidujte v souladu s místními předpisy týkajícími se recyklace a likvidace baterií.

POZNÁMKA: Otevřením produktu dojde ke ztrátě funkčnosti produktu a zneplatnění záruky výrobce. Likvidaci ostatních součástí produktu provádějte v souladu s místními předpisy.

TATO HRAČKA JE VYBAVENA LITHIUM-IONTOVOU BATERIÍ.
SPECIÁLNÍ POKYNY PRO BATERIE LiFe: Nikdy nenabíjejte baterii bez dozoru. - Nabíjejte baterie v izolované oblasti. Zachovejte bezpečnou vzdálenost od hořlavých materiálů. - Nevystavujte přímému slunečnímu světlu. Může dojít k výbuchu, přehřátí nebo vznícení baterií. - Baterie nerozebírejte, neupravujte, neohřívejte ani nezkratujte. Nedávejte je do ohně ani na horká místa. - Nenechte je spadnout, ani je nevystavujte silným nárazům. - Nedovolte, aby baterie zvlhly. - K nabíjení baterií používejte pouze určenou nabíječku baterií společnosti Spin Master™. - Používejte baterie pouze v zařízení určeném společností Spin Master™. - Pečlivě si přečtěte příručku s pokyny a používejte baterie správně. - V nepravděpodobném případě vytékání nebo výbuchu baterie haste pískem nebo chemickým hasicím přístrojem. - Baterie je nutné řádně recyklovat nebo zlikvidovat.

PÉČE A ÚDRŽBA: Pokud není ovladač delší dobu používán, vždy z něj vyjměte baterie. Hračku čistěte opatrně čistým vlhkým hadříkem. Nevystavujte hračku přímému teplu. Nepotápějte hračku do vody. Může dojít k poškození elektronických součástí.

BATERIE – BEZPEČNOSTNÍ INFORMACE: Vyžaduje 2 baterie typu AAA (LR03) 1,5 V. Baterie jsou drobné předměty. Výměnu baterií musí provádět dospělé osoby. Řiďte se schématem polarity (+/-) v oddílu pro baterie. Vybité baterie okamžitě vyndejte z hračky. Použité baterie řádně zlikvidujte. Při delším skladování vyndejte baterie. Doporučujeme používat pouze baterie stejného nebo rovnocenného typu. Použité baterie NEPALTE. Baterie NELIKVIDUJTE v ohni, protože baterie mohou vybuchnout nebo vytéct. NEPOUŽÍVEJTE ZÁROVEŇ staré a nové baterie ani různé typy baterií (např. alkalické, standardní a dobíjecí baterie). Použití dobíjecích baterií není doporučeno, protože může být příčinou nižšího výkonu. Dobíjecí baterie musejí být dobíjeny pod dohledem dospělého. Před dobíjením je nutné vyměnitelné dobíjecí baterie z hračky vyjmout. Nedobíjecí baterie NEDOBÍJEJTE. NEZKRATUJTE svorky napájení.

SK

INŠTALÁCIA BATÉRIÍ
1. Dvierka batérií otvorte skrutkovačom. Ak sú prítomné použité batérie, odstráňte ich z jednotky tak, že každú batériu vytiahnete za jeden koniec. NEODSTRAŇUJTE ani nevkladajte batérie pomocou ostrého alebo kovového predmetu. **2.** Vložte nové batérie do priestoru pre batérie, ako je zobrazené na diagrame polarity (+/–). **3.** Pevne znova nasaďte dvierka batérií. Poznite si miestne predpisy a nariadenia o správnej recyklácii alebo likvidácii batérií.

NABÍJANIE
1. Vozidlo vypnite. 2. Skrutkovačom odstráňte kryt z priehradky na nabíjací kábel. 3. Zapojte nabíjací kábel do výstupu 5 V DC počítača. 4. Kontrolka LED nabíjania signalizuje nabíjanie. Počas nabíjania bliká a po úplnom nabití SVIETI. 5. NIKDY NEZABUDNITE vrátiť nabíjací kábel a pevne uzavrieť priehradku z priehradky na nabíjací kábel.
POZNÁMKA: PRIEHRADKA NA ULOŽENIE NABÍJACIEHO KÁBLA MUSÍ BYŤ PRED ZAČATÍM HRY PEVNE UZAVRETÁ, ABY SA ZABEZPEČILA JEJ VODOTESNOSŤ.

PRIPOJENIE OVLÁDAČA
1. Zapnite vozidlo a položte ho na rovný povrch. 2. Ovládač udržujte v blízkosti vozidla, stlačte tlačidlo napájania a počkajte, kým indikátor napájania neprestane blikať. 3. Môžete začať jazdiť. 4. Riadenie ovládajte pomocou diaľkového ovládača.

OVLÁDAČ SA NESPOJIL
POZNÁMKA: Ak sa vaše vozidlo na prvý raz nespojí s ovládačom, vypnite vozidlo aj ovládač a zopakujte pokyny AKO JAZDIŤ.

JAZDA NA VODE
POZNÁMKA: Pred jazdou na vode SA PRESVEDČTE, ŽE PRIEHRADKA NA ULOŽENIE NABÍJACIEHO KÁBLA JE PEVNE UZAVRETÁ.
Jazda na vode si nevyžaduje žiadnu dodatočnú prípravu.
Neodporúča sa úplne ponoriť vozidlo do vody.

MIMO DOSAHU/TAKMER VYBITÁ BATÉRIA
1. Ak sa s vozidlom blížite k hranici dosahu, ovládač začne pípať. 2. Otočte vozidlo a vracajte sa s ním k sebe, kým pípanie neprestane. 3. Ak pípanie pokračuje, znamená to, že batéria je takmer vybitá. 4. Vráťte sa a ihneď vozidlo úplne nabite.

POZNÁMKA: Ak je narušená alebo prerušená normálna funkčnosť produktu, problém môže byť spôsobený silným elektromagnetickým rušením. Ak chcete produkt resetovať, úplne ho vypnite a potom ho znova zapnite. Ak sa neobnoví normálna prevádzka, presuňte produkt na iné miesto a skúste to znova. Ak chcete zaistiť normálnu prevádzku, vymeňte batérie, keďže slabé batérie nemusia zabezpečiť úplné fungovanie.

BEZPEČNOSTNÉ OPATRENIA: – Keď je vypínač v ZAPNUTEJ polohe, ruky, vlasy a voľné oblečenie držte v bezpečnej vzdialenosti od motora/kolies. – Keď ovládač nepoužívate, vyberte z neho batérie. – Pri hre sa odporúča dozor rodiča. – Hračku majte na dohľad, aby ste ju mohli stále sledovať. – Ak chcete dosiahnuť maximálny výkon, v ovládači odporúčame používať nové alkalické batérie. – Pri prevádzke produktu by sa mali používatelia presne riadiť pokynmi v príručke. – Váš ovládač/nabíjačka sú špeciálne určené pre nabíjateľnú batériu LiFeP04, ktorá sa používa vo vozidle. Nepoužívajte ju na nabíjanie žiadnych iných batérií, len na batériu v hračke. Poznámka: Pri inštalácii alebo výmene batérií sa odporúča dozor rodiča. V prostredí s elektrostatickým nábojom môže byť narušená funkčnosť hračky a môže byť nutné, aby používateľ hračku resetoval.

ŠPECIÁLNA POZNÁMKA PRE DOSPELÝCH: Pravidelne kontrolujte, či nie je poškodená zástrčka, kryt alebo iné časti. V prípade akéhokoľvek poškodenia sa hračka nesmie používať s nabíjačkou, kým sa poškodenie neopraví. Táto hračka nie je určená pre deti mladšie ako 3 roky. Hračka sa smie používať len s odporúčanou nabíjačkou.

POKYNY NA VYBRATIE BATÉRIE Z PRODUKTU: Interná batéria sa inštaluje vo výrobe a nie je možné ju vymeniť. Rozobratie produktu a odstránenie batérie musí vykonať dospelá osoba. Pri demontáži výrobok neprepichujte, nezarezávajte doň, netrhajte ho, nevyvíjajte naň prílišný tlak ani ho nedeformujte. Uistite sa, že je produkt vypnutý, a potom pomocou skrutkovača odstráňte skrutku. Zdvihnite priečinok na batérie a vytiahnite batériu. Batériu zlikvidujte v súlade s miestnymi predpismi na recykláciu a likvidáciu batérií.

POZNÁMKA: Otvorením produktu zrušíte záruky výrobcu a produkt bude nefunkčný. Zvyšné časti produktu zlikvidujte v súlade s miestnymi predpismi.

TÁTO HRAČKA JE VYBAVENÁ LÍTIOVO-IÓNOVOU BATÉRIOU.
ŠPECIÁLNE POKYNY TÝKAJÚCE SA BATÉRIE LiFe: Batériu nikdy nenabíjajte bez dozoru. – Batérie nabíjajte v izolovanej oblasti. Uchovávajte mimo horľavých materiálov. – Nevystavujte priamemu slnečnému svetlu. Batérie by mohli vybuchnúť, prehriať sa alebo vznietiť. – Batérie nerozoberajte, neupravujte, nezohrievajte ani nespôsobujte na nich skrat. Nedávajte ich do ohňa ani ich nenechávajte na horúcich miestach. – Zabráňte pádu alebo silným nárazom. – Dbajte na to, aby batérie nezvlhli. – Batérie nabíjajte len pomocou určenej nabíjačky na batérie Spin Master™. – Batérie používajte len v zariadení určenom spoločnosťou Spin Master™. – Pozorne si prečítajte príručku s pokynmi a batérie používajte správne. – V nepravdepodobnom prípade vytečenia alebo výbuchu haste batériu pieskom alebo chemickým hasiacim prístrojom. – Batérie sa musia správne recyklovať alebo zlikvidovať.

STAROSTLIVOSŤ A ÚDRŽBA: Ak hračku dlhšie nepoužívate, vždy vyberte batérie (platí iba pre ovládač). Hračku jemne utrite čistou vlhkou handričkou. Hračku nevystavujte priamemu teplu. Hračku neponárajte do vody. Môžu sa poškodiť elektronické súčasti.

BEZPEČNOSTNÉ INFORMÁCIE SÚVISIACE S BATÉRIAMI: Vyžaduje 2 batérie typu AAA (LR03) 1,5 V. Batérie sú malé súčasti. Výmenu batérií musí vykonať dospelá osoba. Postupujte podľa diagramu polarity (+/–) v priestore pre batérie. Vybité batérie urýchlene odstráňte z hračky. Použité batérie správne zlikvidujte. Pri dlhodobom skladovaní vyberte batérie. Používať sa majú len batérie rovnakého alebo rovnocenného typu, ako sú odporúčané batérie. NESPÁLUJTE použité batérie. Batérie NEHÁDŽTE do ohňa, keďže môžu vybuchnúť alebo vytiecť. NEPOUŽÍVAJTE SÚČASNE staré a nové batérie ani rôzne typy batérií (t. j. alkalické/štandardné/nabíjateľné batérie). Neodporúča sa používať nabíjateľné batérie, pretože môže dôjsť k zníženiu výkonu. Nabíjateľné batérie sa majú nabíjať len pod dohľadom dospelého. Vyberateľné nabíjateľné batérie treba pred nabíjaním vybrať z hračky. NENABÍJAJTE nenabíjateľné batérie. NESPÔSOBUJTE skrat na napájacích koncovkách.

HU

AZ ELEMEK BEHELYEZÉSÉNEK MÓDJA
1. Nyissa ki az elemtartó fedelét egy csavarhúzóval. Ha használt elemek vannak benne, távolítsa el ezeket az elemeket a készülékből úgy, hogy az elemeket egyik végüknél felfelé emeli. Az elemek eltávolításához vagy behelyezéséhez NE használjon éles vagy fémeszközöket. **2.** Helyezze az új elemeket az elemtartóba a polaritási ábrának (+/-) megfelelően. **3.** Helyezze vissza biztonságosan az elemtartó fedelét. Ellenőrizze az elemek újrahasznosítására és/vagy ártalmatlanítására vonatkozó helyi törvényeket és rendelkezéseket.

TÖLTÉS
1. Kapcsolja ki a járművet. 2. Távolítsa el a töltőkábel rekeszének fedelét egy csavarhúzó segítségével.
3. Csatlakoztassa a töltőkábelt egy 5 V-os egyenáramú számítógépes kimenethez. 4. A töltésjelző LED a jármű töltését jelzi. Töltés közben villog, a jármű teljes feltöltését követően pedig folyamatosan világít. 5. NE FELEJTSE EL visszahelyezni a töltőkábelt, és szorosan zárja vissza a töltőkábel fedelét egy csavarhúzó segítségével.
MEGJEGYZÉS: A TÖLTŐKÁBEL REKESZÉT A JÁTÉK ELŐTT SZOROSAN VISSZA KELL ZÁRNI A VÍZZÁRÓ TÖMÍTÉS BIZTOSÍTÁSA ÉRDEKÉBEN.

A TÁVVEZÉRLŐ CSATLAKOZTATÁSA
1. Kapcsolja be a járművet, és helyezze egy lapos felületre. 2. Tartsa a vezérlőt a kocsihoz közel, nyomja meg a bekapcsológombot, és várja meg, amíg a tápellátást jelző fény villogása befejeződik. 3. Most már készen áll a jármű vezetésére. 4. A vezetéshez használja a távvezérlőt.

A TÁVVEZÉRLŐ NEM CSATLAKOZIK
MEGJEGYZÉS: Ha a kocsi nem csatlakozik első alkalommal a távvezérlőhöz, kapcsolja ki a kocsit, kapcsolja ki a távvezérlőt, majd ismételje meg „A JÁRMŰ VEZETÉSE" című részben található utasításokat.

VEZETÉS A VÍZ FELSZÍNÉN
MEGJEGYZÉS: A víz felszínén való vezetés előtt ELLENŐRIZZE, HOGY A TÖLTŐKÁBEL REKESZE SZOROSAN ZÁRVA VAN-E.
A víz felszínén való vezetéshez semmilyen további előkészület nem szükséges.
A járművet nem ajánlott teljesen a víz alá meríteni.

HATÓTÁVOLSÁGON KÍVÜL/ALACSONY TÖLTÖTTSÉG
1. Ha a jármű a hatótávolság határához közeledik, a távvezérlő sípolással jelez. 2. Fordítsa vissza és vezesse maga felé a járművet, amíg a sípolás abba nem marad. 3. Ha a sípolás tovább folytatódik, az alacsony töltöttséget jelez. 4. Fordítsa vissza és azonnal töltse fel teljesen a járművet.

MEGJEGYZÉS: Ha a termék normál működése akadályozott vagy megszakad, előfordulhat, hogy a hibát erőteljes elektromágneses interferencia okozza. A termék alaphelyzetbe állításához teljesen kapcsolja ki, majd kapcsolja be újra. Ha a normál működés nem áll helyre, menjen a termékkel arrébb, majd próbálja újra. A normál működés biztosításához cserélje ki az elemeket, mivel előfordulhat, hogy az alacsony töltöttségű elemek nem teszik lehetővé a teljes funkcionalitást.

BIZTONSÁGI ÓVINTÉZKEDÉSEK: – Bekapcsolt állapotban nem szabad a motorhoz/kerekekhez nyúlni, és távol kell tartani azoktól a hajat és laza ruhadarabokat. – Távolítsa el az elem(ek)et a távvezérlőből, ha nem használja azt. – A játékhoz szülői segítség ajánlott. – Használat közben mindig tartsa szemmel a játékot. – A maximális teljesítmény érdekében azt ajánljuk, használjon új alkáli elemeket a távvezérlőben. – A termék működtetése közben szigorúan be kell tartani a használati útmutatóban leírtakat. – A vezérlőt/töltőt a járművében használt LiFePO4 akkumulátorokkal való működésre tervezték. Csak a játékban található akkumulátor töltéséhez használja. Megjegyzés: Az elemek behelyezéséhez vagy cseréjéhez szülői segítség ajánlott. Elektrosztatikus kisülés közelében a játéknál hibás működés léphet fel, és szükségessé válhat az újraindítása.

SPECIÁLIS MEGJEGYZÉS FELNŐTTEK SZÁMÁRA: Rendszeresen ellenőrizze a csatlakozó, a burkolat és a többi rész sértetlenségét. Ha bármilyen sérülést fedez fel, ne használja a játékot a töltővel, amíg ki nem javítja a hibát. A játék csak három évnél idősebb gyermekek számára alkalmas. A játékot csak az ajánlott töltővel használja.

TERMÉK AKKUMULÁTORÁNAK ELTÁVOLÍTÁSA: A belső akkumulátor gyárilag kerül a termékbe, és nem cserélhető. A termék szétszerelését és az akkumulátor eltávolítását felnőtt végezze. Ne szúrjon bele, vágja el, tépje el, nyomja össze vagy deformálja a terméket a szétszerelés során. Győződjön meg róla, hogy a termék ki van kapcsolva, majd egy csavarhúzóval távolítsa el a csavart. Emelje meg az akkumulátortartó szélét, majd vegye ki az akkumulátort. Az akkumulátor ártalmatlanítását a vonatkozó, újrahasznosítással és eltávolítással kapcsolatos előírásoknak megfelelően végezze.

MEGJEGYZÉS: A termék kinyitása működésképtelenné teszi a terméket, és érvényteleníti a gyártói garanciát. A termék további alkatrészeit a helyi szabályozásoknak megfelelően ártalmatlanítsa.

A JÁTÉK LÍTIUMION-AKKUMULÁTORRAL RENDELKEZIK.
A LiFe AKKUMULÁTORRAL KAPCSOLATOS SPECIÁLIS UTASÍTÁSOK: Soha ne hagyja az akkumulátort felügyelet nélkül töltés során. - Az akkumulátor töltését egy külön helyiségben végezze. Tartsa távol gyúlékony anyagoktól. - Ne tegye ki közvetlen napfénynek. Az akkumulátor felrobbanhat, túlmelegedhet vagy meggyulladhat. - Ne szedje szét, módosítsa, melegítse, vagy zárja rövidre az akkumulátort. Ne dobja tűzbe vagy hagyja forró helyen. - Ne ejtse le és ne hagyja, hogy erős behatás érje. - Az akkumulátort óvja a nedvességtől. - Az akkumulátor töltését kizárólag a megadott Spin Master™ akkumulátortöltővel végezze. - Az akkumulátort kizárólag a Spin Master™ által meghatározott készülékekben használja. - Gondosan olvassa el a használati utasítást, és ügyeljen az akkumulátor megfelelő használatára. - Az akkumulátor esetleges szivárgása vagy robbanása esetén használjon homokot vagy tűzoltó készüléket. - Az akkumulátorokat megfelelően újra kell hasznosítani vagy ártalmatlanítani kell.

KEZELÉS ÉS KARBANTARTÁS: Ha hosszabb ideig nem használja a játékot, mindig távolítsa el az elemeket a játékból (csak a távvezérlőből). Finoman törölje át a játékot egy tiszta, nedves ruhával. Óvja a játékot a közvetlen hőhatástól. Tilos vízbe meríteni a játékot. Ez károsíthatja az elektronikus alkatrészeket.

ELEMEKKEL KAPCSOLATOS BIZTONSÁGI ELŐÍRÁSOK: 2 db 1,5 V-os AAA (LR03) elem szükséges hozzá. Az elemek apró tárgyak. Az elemek cseréjét felnőttek végezzék. Ügyeljen az elemtartón látható polaritási (+/-) ábrára. Haladéktalanul távolítsa el a tönkrement elemeket a játékból. Ártalmatlanítsa megfelelően a használt elemeket. Hosszas tárolás esetén távolítsa el az elemeket. Kizárólag azonos, vagy a javasolt típussal egyenértékű elemeket használjon. NE égesse el a használt elemeket. NE dobja az elemeket tűzbe, mivel azok felrobbanhatnak vagy szívároghatnak. NE használjon régi és új, vagy különböző típusú elemeket egyszerre (pl. alkáli/normál/újratölthető elem). Nem ajánlott újratölthető elemeket használni az esetlegesen fellépő csökkent teljesítmény miatt. Az újratölthető elemeket csak felnőtt felügyelete mellett szabad tölteni. A cserélhető-újratölthető elemeket el kell távolítani a játékból a töltés előtt. NE töltse fel a nem újratölthető elemeket. NE zárja rövidre a tápegység érintkezőit.