Country of Origin - Placement

Factory according to production country to print Country of Origin (COO)
If corresponding country is not in below, contact Spin Master to provide translation

China

MADE IN CHINA / FABRIQUÉ EN CHINE / HECHO EN CHINA / СДЕЛАНО В КИТАЕ / ÇİN'DE ÜRETİLMİŞTİR

Vietnam

MADE IN VIETNAM / FABRIQUÉ AU VIETNAM / HECHO EN VIETNAM / СДЕЛАНО ВО ВЬЕТНАМЕ / VİETNAM'DA ÜRETİLMİŞTİR

India

MADE IN INDIA / FABRIQUÉ EN INDE / HECHO EN INDIA / СДЕЛАНО В ИНДИИ / HİNDİSTAN'DA ÜRETİLMİŞTİR

Mexico

MADE IN MEXICO / FABRIQUÉ AU MEXIQUE / HECHO EN MÉXICO / СДЕЛАНО В МЕКСИКЕ / MEKSİKA'DA ÜRETİLMİŞTİR

Country of Origin Placement

For in-depth video instructions go to / Pour obtenir des instructions vidéo, se rendre sur / Para ver instrucciones exhaustivas en vídeo, visita / Detaillierte Videoanleitungen findest du auf Ga voor uitgebreide video-instructies naar / Per istruzioni video dettagliate, visitare / Para instruções em vídeo mais detalhadas, acesse / Детальные видеоинструкции представлены на сайте Szczegółowe instrukcje wideo można znaleźć na stronie / Podrobné videopokyny najdete na webu / Video s podrobnými pokynmi nájdete na adrese / A részletes útmutató videók itt tekinthetők meg Pentru instrucţiuni video detaliate, accesaţi / Για πιο λεπτομερείς οδηγίες σε βίντεο, μεταβείτε στη διεύθυνση / Videozapis s detaljnim uputama potražite na За по-подробни видео инструкции отидете на / Za poglobljena videonavodila obiščite / Ayrıntılı videolu talimatlar için şu adrese gidin / 如需观看详细视频说明，请访问:

MONSTERJAMRC.COM

NORTH AMERICA · AMÉRIQUE DU NORD
1-800-622-8339, customercare@spinmaster.com
UK – 0800 206 1191, serviceuk@spinmaster.com
IRELAND – 1800 992 249
FRANCE – 0800 909 150, servicefr@spinmaster.com
AUSTRALIA – 1800 316 982, customercare@spinmaster.com
DEUTSCHLAND – 00800 0101 0222, Kundenservice@spinmaster.com
SCHWEIZ – 0800 561 350 · ÖSTERREICH – 0800 297 267
NEDERLAND – 0800 022 3683, klantenservice@spinmaster.com
BELGIË/BELGIQUE – 0800 77 688 · LUXEMBOURG – 800 2 8044
ITALIA – 800 788 532, servizio@spinmaster.com
MÉXICO – 01 800 9530147, servicio@spinmaster.com
POLSKA – 800080238, poland@spinmaster.com
ČESKÁ REPUBLIKA – 800550530, czechrepublic@spinmaster.com
SLOVENSKO – 0800232800, slovakia@spinmaster.com
MAGYARORSZÁG – 080 100 052, hungary@spinmaster.com
ROMÂNIA – 0800400015, romania@spinmaster.com
РОССИЯ – 88003013822, russia@spinmaster.com
WWW.SPINMASTER.COM

Spin Master Ltd. reserves the right to discontinue the monsterjamrc.com website at any time. / Spin Master Ltd. se réserve le droit de supprimer le site Internet monsterjamrc.com à tout moment.

EN Do not change or modify anything on the toy.
FR Ne pas altérer le jouet ou modifier l'un des composants.
ES No cambie ni modifique ninguna de las piezas del juguete.
DE Keine Änderungen an dem Spielzeug vornehmen.
NL Maak geen aanpassingen aan het speelgoed.
IT Non cambiare o modificare nulla nel giocattolo.
PT Não modifique nada no brinquedo.
RU Не разбирайте и не изменяйте игрушку.
PL Nie należy dokonywać zmian lub modyfikacji jakiejkolwiek części zabawki.
CZ Na hračce nic neměňte ani neupravujte.
SK Na hračke nič nemeňte ani neupravujte.
HU A játékon semmit ne változtasson meg vagy módosítson.
RO Nu schimbaţi sau modificaţi nimic la jucărie.
EL Μην αλλάζετε ή τροποποιείτε οποιοδήποτε μέρος στο παιχνίδι.
HR Nijedan dio igračke nemojte mijenjati ni modificirati.
BG Не променяйте и не модифицирайте нищо по играчката.
SL Ne spreminjajte ali preoblikujte ničesar na igrači.
TR Oyuncak üzerinde herhangi bir değişiklik yapmayın.
ZH 请勿更改或修改玩具上的任何东西。

⚠ **WARNING:** CHOKING HAZARD – Small parts. Not suitable for children under three years.
⚠ **ATTENTION !** DANGER D'ÉTOUFFEMENT – Contient de petits éléments. Ne convient pas aux enfants de moins de trois ans.
⚠ **ADVERTENCIA:** PELIGRO DE ASFIXIA – Contiene piezas pequeñas. No conviene para niños menores de tres años.
⚠ **ACHTUNG:** ERSTICKUNGSGEFAHR – Kleinteile. Nicht für Kinder unter drei Jahren geeignet.
⚠ **WAARSCHUWING:** VERSTIKKINGSGEVAAR – Kleine onderdelen. Niet geschikt voor kinderen jonger dan drie jaar.
⚠ **AVVERTENZA:** RISCHIO DI SOFFOCAMENTO – Pezzi piccoli. Non adatto a bambini di età inferiore a tre anni.
⚠ **ATENÇÃO:** PERIGO DE ASFIXIA – Peças pequenas. Contra-indicado para crianças com menos de 3 anos.
⚠ **ПРЕДУПРЕЖДЕНИЕ!** ОПАСНОСТЬ УДУШЬЯ – Мелкие детали. Не подходит для детей в возрасте до 3 лет.
⚠ **OSTRZEŻENIE:** NIEBEZPIECZEŃSTWO ZADŁAWIENIA – Drobne elementy. Nie nadaje się dla dzieci w wieku poniżej 3 lat.
⚠ **UPOZORNĚNÍ:** NEBEZPEČÍ UDUŠENÍ – Obsahuje malé části. Nevhodné pro děti do tří let.
⚠ **UPOZORNENIE:** NEBEZPEČENSTVO UDUSENIA – Obsahuje malé predmety. Nevhodné pre deti do troch rokov.
⚠ **FIGYELMEZTETÉS:** FULLADÁSVESZÉLY – Apró alkatrészek. Csak három évnél idősebb gyermekek számára alkalmas.
⚠ **AVERTISMENT:** PERICOL DE ASFIXIERE – Piese mici. Contraindicat copiilor mai mici de trei ani.
⚠ **ΠΡΟΕΙΔΟΠΟΙΗΣΗ:** ΚΙΝΔΥΝΟΣ ΠΝΙΓΜΟΥ – Μικρά μέρη. Δεν είναι κατάλληλο για παιδιά κάτω των τριών ετών.
⚠ **UPOZORENJE:** OPASNOST OD GUŠENJA – Mali dijelovi. Igračka nije prikladna za djecu mlađu od tri godine.
⚠ **ВНИМАНИЕ:** ОПАСНОСТ ОТ ЗАДАВЯНЕ – Малки части. Неподходящо за деца под тригодишна възраст.
⚠ **OPOZORILO:** NEVARNOST ZADUŠITVE – Majhni deli. Ni primerno za otroke, mlajše od treh let.
⚠ **UYARI:** BOĞULMA TEHLİKESİ – Küçük parçalar. Üç yaşından küçük çocuklar için uygun değildir.
⚠ **警告:** 内含小零件，有窒息危险。不适合三岁以下儿童。

0-3

EN **Before first use:** Read the user's information together with your child.
FR **Avant la première utilisation :** Lire les instructions avec votre enfant.
ES **Antes de utilizarlo por primera vez,** lea detenidamente la información dirigida al usuario junto con el niño.
DE **Vor der ersten Verwendung:** Benutzerinformationen zusammen mit Ihrem Kind durchlesen.
NL **Voor het eerste gebruik:** lees samen met je kind de gebruiksaanwijzing door.
IT **Prima del primo utilizzo:** leggere le informazioni per l'utente insieme ai bambini.
PT **Antes do primeiro uso:** leia as informações para o usuário junto ao seu filho.
RU **Перед первым использованием** прочитайте инструкцию вместе с ребенком.
PL **Przed pierwszym użyciem:** należy wraz z dzieckiem przeczytać informacje dla użytkownika.
CZ **Před prvním použitím:** Přečtěte si uživatelské informace společně s dítětem.
SK **Pred prvým použitím:** Prečítajte si informácie pre používateľa spolu s dieťaťom.
HU **Az első használat előtt:** A használati utasítást gyermekével együtt olvassa el.
RO **Înainte de prima utilizare:** Citiţi informaţiile pentru utilizator împreună cu copilul dvs.
EL **Πριν από την πρώτη χρήση:** Διαβάστε τις πληροφορίες χρήστη μαζί με το παιδί σας.
HR **Prije prve upotrebe:** zajedno s djetetom pročitajte informacije za korisnike.
BG **Преди първото използване:** Прочетете информацията за потребителя заедно с Вашето дете.
SL **Pred prvo uporabo:** Skupaj z otrokom preberite navodila za uporabo.
TR **İlk kullanımdan önce:** Çocuğunuzla birlikte kullanıcı bilgilerini okuyun.
ZH **首次使用前:** 与您的孩子一起阅读使用说明。

EN This toy is only to be connected to equipment bearing either of the following symbols:
FR Ce jouet doit uniquement être branché sur des équipements portant l'un des symboles suivants :
ES Este juguete solo debe conectarse al equipo que tenga cualquiera de los siguiente símbolos:
DE Dieses Spielzeug darf nur mit Geräten verbunden werden, die eines der folgenden Symbole aufweisen:
NL Dit speelgoed mag alleen worden verbonden met apparatuur met de volgende symbolen:
IT Il giocattolo può essere collegato solo ad apparecchiature che riportano uno dei seguenti simboli:
PT O brinquedo deve ser conectado somente a equipamentos com um dos símbolos a seguir:
RU Это устройство можно подключить только к оборудованию, отмеченному одним из следующих символов:
PL Zabawkę można podłączać jedynie do urządzeń oznaczonych następującymi symbolami:
CZ Hračku připojujte pouze k zařízením označeným některým z těchto symbolů:
SK Túto hračku pripájajte len k zariadeniam, ktoré sú označené jedným z nasledujúcich symbolov:
HU A játék csak olyan berendezéshez csatlakoztatható, amelyen fel van tüntetve az alábbi szimbólumok egyike:
RO Această jucărie trebuie conectată doar la echipamente care poartă unul dintre următoarele simboluri:
EL Αυτό το παιχνίδι πρέπει να συνδέεται μόνο σε εξοπλισμό που φέρει ένα από τα παρακάτω σύμβολα:
HR Igračka se smije priključivati samo na opremu na kojoj je istaknut jedan od sljedećih simbola:
BG Тази играчка трябва да бъде свързана само с оборудване, носещо един от следните символи:
SL To igračo lahko povežete le z opremo, ki ima navedenega enega od naslednjih simbolov:
TR Bu oyuncak, yalnızca aşağıdaki sembollerden birine sahip bir ekipmana bağlandığında kullanılabilir:
ZH 此玩具只能连接到带有下列任一标志的设备上:

EN or · FR ou · ES o · DE oder · NL of · IT oppure · PT ou · RU или · PL lub · CZ nebo · SK alebo · HU vagy · RO sau · EL ή · HR ili · BG или · SL ali · TR ya da · ZH 或者 · III

Juguete Importado por Spin Master México, S.A. de C.V. Av. Insurgentes Sur No.1070 piso 8, Colonia Insurgentes San Borja Alcaldía Benito Juárez C.P. 03100, Ciudad de México. R.F.C. SMM050627V48.

© 2021 Feld Motor Sports, Inc. MONSTER JAM™, UNITED STATES HOT ROD ASSOCIATION™, USHRA™, EL TORO LOCO™ are trademarks of and used under license by FMS. All rights reserved.

© 2021 Feld Motor Sports, Inc. MONSTER JAM™, UNITED STATES HOT ROD ASSOCIATION™, USHRA™, EL TORO LOCO™ sont des marques de commerce de FMS utilisées sous licence. Tous droits réservés.

Spin Master Ltd., 225 King Street West, Toronto ON M5V 3M2 Canada
Spin Master Inc., PMB #10053, 300 International Drive, Suite 100, Williamsville, NY 14221
Spin Master International B.V., Kingsfordweg 151, 1043 GR Amsterdam, NL
Spin Master Australia Pty Ltd, Suite 101, Level 1, 18-24 Chandos Street, St Leonards, NSW 2065; ✆1800 316 982
Spin Master Toys UK Ltd. Secure Trust House, Boston Drive, Bourne End, Buckinghamshire, SL8 5YS, UK
Импортер: ООО «Спин Мастер РУС», Россия, Москва 117638 Одесская ул. 2, Бизнес-центр «Лотос», башня С, 10 эт. Тел.: 8 800 301 38 22

EN Frequency Band(s): 2.411-2.472GHz
FR Bande(s) de fréquence : 2,411-2,472 GHz
ES Banda(s) de frecuencia: 2,411-2,472 GHz
DE Frequenzband: 2,411-2,472 GHz
NL Frequentieband(en): 2,411-2,472 GHz
IT Bande di frequenza: 2,411-2,472 GHz
PT Banda(s) de frequência: 2,411-2,472 GHz
RU Диапазон частот: 2,411-2,472 ГГц
PL Zakres częstotliwości: 2,411-2,472 GHz
CZ Kmitočtová pásma: 2,411-2,472 GHz
SK Frekvenčné pásma: 2,411 – 2,472 GHz
HU Frekvenciasáv(ok): 2,411-2,472 GHz
RO Benzi de frecvenţă: 2,411-2,472 GHz
EL Ζώνες συχνοτήτων: 2,411-2,472GHz
HR Frekvencijski pojasevi: 2,411 – 2,472 GHz
BG Честотна(и) лента(и): 2,411-2,472 GHz
SL Frekvenčni pasovi: 2,411-2,472 GHz
TR Frekans Bantları: 2411-2472 GHz
ZH 频段: 2.411-2.472GHz

EN Maximum radio frequency power transmitted: <10 dBm
FR Puissance de radiofréquence maximale transmise : <10 dBm
ES Potencia máxima de radiofrecuencia transmitida: <10 dBm
DE Max. Sendeleistung: <10 dBm
NL Maximaal radiofrequent vermogen uitgezonden: <10 dBm
IT Massima potenza a radiofrequenza trasmessa: <10 dBm
PT Potência máxima de radiofrequência transmitida: <10 dBm
RU Максимальная мощность передачи РЧ-сигнала: <10 дБм
PL Maksymalna moc przesyłana na częstotliwości radiowej: <10 dBm
CZ Maximální radiofrekvenční výkon vysílaný v kmitočtovém pásmu: <10 dBm
SK Maximálny výkon prenášaného vysokofrekvenčného signálu: <10 dBm
HU Továbbított maximális rádiófrekvenciás jelerősség: <10 dBm
RO Puterea maximă a frecvenţei radio transmise: <10 dBm
EL Μέγιστη ισχύς ραδιοσυχνότητας που μεταδίδεται: <10 dBm
HR Maksimalna odaslana snaga radijske frekvencije: <10 dBm
BG Максимална предавана радиочестотна мощност: <10 dBm
SL Največja prenesena radiofrekvenčna energija: <10 dBm
TR Aktarılan maksimum radyo frekansı gücü: <10 dBm
ZH 射频最大发射功率: <10 dBm

MADE IN CHINA / FABRIQUÉ EN CHINE / HECHO EN CHINA / СДЕЛАНО В КИТАЕ / ÇİN'DE ÜRETİLMİŞTİR

T66802_0007_20134726_GML_IS_R2

MONSTER JAM™ El Toro Loco™

4+

1:10TH Scale • Échelle 1:10 • Escala 1:10 • Maßstab 1:10 • Schaal 1:10 Scala 1:10 • Escala 1:10 • Масштаб 1 к 10 • Skala 1:10 • Měřítko 1:10 Mierka 1:10 • 1:10-es méretarány • Scară 1:10 • Κλίμακα 1:10 Mjerilo 1:10 • Мащаб 1:10 • Merilo 1 : 10 • 1:10 Ölçek • 1:10 比例

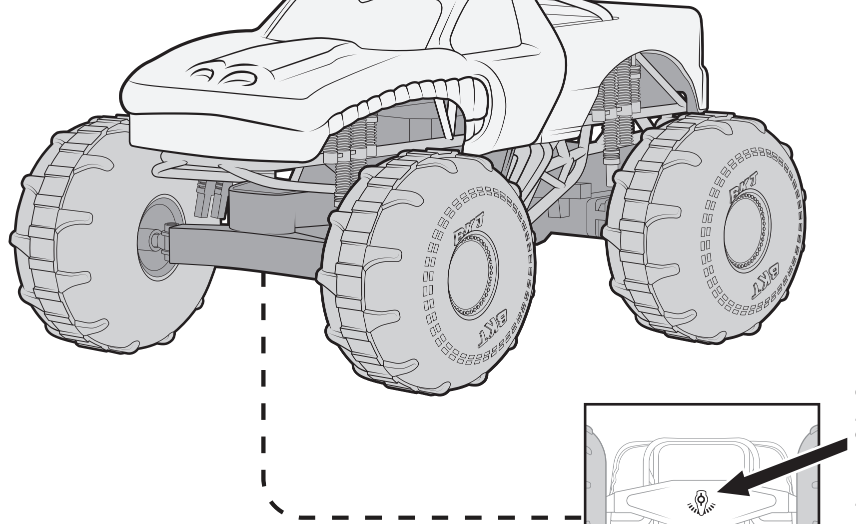

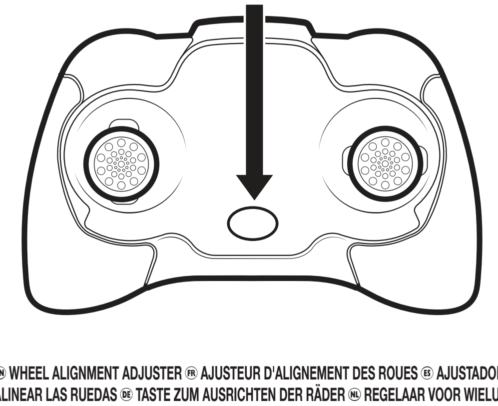

EN MUTE BUTTON FR BOUTON MUET ES BOTÓN SILENCIAR DE STUMMSCHALTTASTE NL VOLUMEDEMPINGSKNOP IT PULSANTE MUTE PT BOTÃO MUDO RU КНОПКА ОТКЛЮЧЕНИЯ ЗВУКА PL PRZYCISK WYCISZENIA CZ TLAČÍTKO ZTLUMENÍ SK TLAČIDLO STLMENIA ZVUKU HU NÉMÍTÓ GOMB RO BUTON DEZACTIVARE SUNET EL ΚΟΥΜΠΙ ΣΙΓΑΣΗΣ HR GUMB ZA ISKLJUČIVANJE ZVUKA BG БУТОН ЗА ИЗКЛЮЧВАНЕ НА ЗВУКА SL GUMB ZA IZKLOP ZVOKA TR SESSİZ DÜĞMESİ ZH 静音按钮

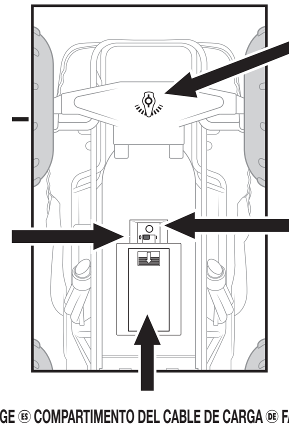

EN WHEEL ALIGNMENT ADJUSTER FR AJUSTEUR D'ALIGNEMENT DES ROUES ES AJUSTADOR PARA ALINEAR LAS RUEDAS DE TASTE ZUM AUSRICHTEN DER RÄDER NL REGELAAR VOOR WIELUITLIJNING IT REGOLAZIONE ALLINEAMENTO RUOTE PT AJUSTE DE ALINHAMENTO DAS RODAS RU РЕГУЛЯТОР ПОЛОЖЕНИЯ КОЛЕС PL REGULATOR GEOMETRII KÓŁ CZ SEŘÍZENÍ KOL SK PÁČKA NA NASTAVENIE POLOHY KOLIES HU A KEREKEK IRÁNYÁT BEÁLLÍTÓ GOMB RO MECANISM DE REGLARE PENTRU ALINIAMENTUL ROŢILOR EL ΡΥΘΜΙΣΤΙΚΟ ΕΥΘΥΓΡΑΜΜΙΣΗΣ ΤΡΟΧΩΝ HR REGULATOR ZA PORAVNANJE KOTAČA BG РЕГУЛАТОР ЗА ИЗРАВНЯВАНЕ НА ГУМИТЕ SL REGULATOR ZA PORAVNAVO KOLES TR TEKERLEK HİZALAMA AYARI ZH 车轮校准调节器

EN POWER SWITCH FR INTERRUPTEUR D'ALIMENTATION ES INTERRUPTOR DE ENCENDIDO DE EIN/AUS-SCHALTER NL STROOMSCHAKELAAR IT INTERRUTTORE DI ALIMENTAZIONE PT CHAVE LIGA/DESLIGA RU ПЕРЕКЛЮЧАТЕЛЬ ПИТАНИЯ PL WŁĄCZNIK ZASILANIA CZ VYPÍNAČ SK VYPÍNAČ HU BEKAPCSOLÓGOMB RO COMUTATOR DE ALIMENTARE EL ΔΙΑΚΟΠΤΗΣ ΛΕΙΤΟΥΡΓΙΑΣ HR PREKIDAČ ZA NAPAJANJE BG ПРЕВКЛЮЧВАТЕЛ НА ЗАХРАНВАНЕТО SL STIKALO ZA VKLOP/IZKLOP TR GÜÇ ANAHTARI ZH 电源开关

EN LED CHARGE INDICATOR FR VOYANT DE CHARGE LED ES INDICADOR LED DE CARGA DE LED-LADE-ANZEIGE NL LAADINDICATOR IT LED DI RICARICA PT LED INDICADOR DE RECARGA RU СВЕТОДИОДНЫЙ ИНДИКАТОР ЗАРЯДА PL WSKAŹNIK ŁADOWANIA LED CZ KONTROLKA LED NABÍJENÍ SK KONTROLKA LED NABÍJANIA HU LED TÖLTÉSJELZŐ RO INDICATOR DE ÎNCĂRCARE CU LED EL ΕΝΔΕΙΞΗ ΦΟΡΤΙΣΗΣ LED HR LED INDIKATOR PUNJENJA BG СВЕТОДИОДЕН ИНДИКАТОР ЗА ЗАРЕЖДАНЕТО SL LED-INDIKATOR POLNJENJA TR LED ŞARJ GÖSTERGESİ ZH LED 充电指示灯

EN CHARGING CABLE COMPARTMENT FR COMPARTIMENT DU CÂBLE DE CHARGE ES COMPARTIMENTO DEL CABLE DE CARGA DE FACH FÜR LADEKABEL NL OPLAADKABELCOMPARTIMENT IT SCOMPARTO PER IL CAVO DI RICARICA PT COMPARTIMENTO DO CABO DE CARREGAMENTO RU ОТСЕК ДЛЯ ХРАНЕНИЯ КАБЕЛЯ ДЛЯ ЗАРЯДКИ PL SCHOWEK NA PRZEWÓD ŁADOWANIA CZ PROSTOR PRO NABÍJECÍ KABEL SK PRIEHRADKA NA NABÍJACÍ KÁBEL HU A TÖLTŐKÁBEL REKESZE RO COMPARTIMENTUL CABLULUI DE ÎNCĂRCARE EL ΤΜΗΜΑ ΚΑΛΩΔΙΟΥ ΦΟΡΤΙΣΗΣ HR ODJELJAK ZA KABEL ZA NAPAJANJE BG ОТДЕЛЕНИЕ ЗА КАБЕЛ ЗА ЗАРЕЖДАНЕ SL PREDALČEK ZA NAPAJALNI KABEL TR ŞARJ KABLOSU BÖLMESİ ZH 充电电缆隔室

EN ⚠ **CAUTION:** Hair Entanglement. Tie back and cover hair and secure loose clothing prior to play. FR ⚠ **MISE EN GARDE :** Les cheveux peuvent se coincer. Attacher les cheveux et les couvrir, et maintenir les vêtements amples à l'écart du jouet. ES ⚠ **PRECAUCIÓN:** Enredo de pelo. Asegúrese de llevar el pelo atado o tenerlo cubierto; revise además si lleva puesto algo que también se pueda enredar. DE ⚠ **VORSICHT:** Haare könnten sich verfangen. Vor dem Spielen Haare zusammenbinden und bedecken, weite Kleidung sichern. NL ⚠ **VOORZICHTIG:** Haar kan verstrikt raken. Bind het haar naar achteren en bedek het. Maak loshangende kleding vast voor gebruik. IT ⚠ **ATTENZIONE:** Intrappolamento dei capelli. Legare e coprire i capelli prima di giocare e tenere gli abiti lontano dal prodotto. PT ⚠ **CUIDADO:** Há possibilidade de prender o cabelo. Prenda e cubra o cabelo, assegure-se de prender qualquer peça de roupa solta antes de utilizar o produto. RU ⚠ **ОСТОРОЖНО:** Игрушка может запутать волосы. Не играйте с распущенными волосами и неприкрытой головой, а также заправьте свободную одежду перед игрой. PL ⚠ **UWAGA:** Niebezpieczeństwo wplątania włosów. Przed użyciem należy związać i zakryć włosy oraz zabezpieczyć luźne części odzieży. CZ ⚠ **POZOR:** Může dojít k zapletení vlasů. Před hraním si vlasy sepněte či zakryjte a nenoste volný oděv. SK ⚠ **VAROVANIE:** Zamotanie vlasov. Pred hraním si zopnite a prikryte vlasy a upevnite voľné oblečenie. HU ⚠ **VIGYÁZAT:** Belegabalyodó haj. A játék megkezdése előtt kösse össze és fedje le a haját, illetve ügyeljen a laza ruhadarabokra. RO ⚠ **ATENŢIE:** Agăţare în păr. Strângeţi părul la spate şi acoperiţi-l şi strângeţi hainele largi înainte de a vă juca. EL ⚠ **ΠΡΟΣΟΧΗ:** Μπλέξιμο μαλλιών. Πριν από το παιχνίδι, δέστε τα μαλλιά, καλύψτε τα και σφίξτε τυχόν φαρδιά ρούχα. HR ⚠ **OPREZ:** zapetljanje u kosu. Prije igranja zavežite i prekrijte kosu i pričvrstite labavu odjeću. BG ⚠ **ПРЕДУПРЕЖДЕНИЕ:** Заплитане на косата. Завържете назад, покрийте косата и стегнете свободно висящите дрехи преди игра. SL ⚠ **POZOR:** Zapletanje las. Pred igro spnite in pokrijte lase ter zavihajte ali zatlačite ohlapna oblačila. TR ⚠ **DİKKAT:** Saçınıza Dolanabilir. Oynamaya başlamadan önce saçınızı arkaya toplayıp koruyun ve bol giysilerinizi sabitleyin. ZH ⚠ **小心:** 可能会缠绕头发。在玩耍前，请扎好并盖住头发，并固定住松散衣物。

EN INDOOR / OUTDOOR FR INTÉRIEUR / EXTÉRIEUR ES INTERIORES/EXTERIORES DE INNENRÄUME/AUSSENBEREICHE NL BINNENSHUIS/BUITENSHUIS IT INTERNO/ESTERNO PT AMBIENTE FECHADO/AO AR LIVRE RU ДЛЯ ИГРЫ В ПОМЕЩЕНИИ / НА УЛИЦЕ PL W POMIESZCZENIACH / NA ZEWNĄTRZ CZ DOMA/VENKU SK VNÚTRI/VONKU HU BELTÉR/KÜLTÉR RO INTERIOR / EXTERIOR EL ΕΣΩΤΕΡΙΚΟΥ / ΕΞΩΤΕΡΙΚΟΥ ΧΩΡΟΥ HR U ZATVORENOM / NA OTVORENOM BG НА ЗАКРИТО/НА ОТКРИТО SL UPORABA V ZAPRTIH PROSTORIH IN NA PROSTEM TR KAPALI ALAN/AÇIK ALAN ZH 室内／室外

⚠ **WARNING:**
CHOKING HAZARD – Small parts. Not for children under 3 years.

⚠ **ATTENTION !**
DANGER D'ÉTOUFFEMENT – Contient de petits éléments. Ne convient pas aux enfants de moins de 3 ans.

2×AAA (LR03) 1.5 V 1,5 V
Included · Fournies · Incluidas · enthalten Inbegrepen · Incluse · Inclusas · Входят в комплект Dołączone · Součástí balení · Súčasť balenia Tartozék · Incluse · Περιλαμβάνονται · Isporučuju se u paketu · Включени · Priloženo · İçinde · 随附

EAC UK CA BC

CONTENTS / CONTENU / CONTENIDO / INHALT / INHOUD / CONTENUTO / CONTEÚDO / В КОМПЛЕКТЕ / ZAWARTOŚĆ OBSAH / OBSAH / TARTALOM / CONŢINUT / ΠΕΡΙΕΧΟΜΕΝΑ / SADRŽAJ / СЪДЪРЖАНИЕ / VSEBINA / İÇİNDEKİLER / 包装清单

1 x EL TORO LOCO™

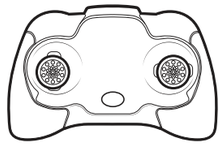

EN 1 Controller FR 1 radiocommande
ES 1 control DE 1 Fernsteuerung
NL 1 controller IT 1 radiocomando
PT 1 controle RU 1 устройство управления
PL 1 kontroler CZ 1 ovladač SK 1 ovládač
HU 1 vezérlő RO 1 telecomandă
EL 1 χειριστήριο HR 1 upravljač
BG 1 контролер SL 1 krmilnik
TR 1 Kumanda ZH 1 遥控器

EN Batteries included FR Piles fournies ES Pilas incluidas
DE Batterien enthalten NL Batterijen inbegrepen
IT Pile incluse PT Pilhas inclusas
RU Элементы питания входят в комплект
PL Baterie dołączone CZ Baterie součástí balení
SK Batérie sú súčasťou balenia HU Elemek mellékelve
RO Baterii incluse EL Περιλαμβάνονται μπαταρίες
HR Baterije u paketu BG Батериите са включени
SL Baterije so priložene TR Piller dahildir
ZH 电池随附

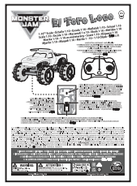

EN 1 Instruction Guide FR 1 mode d'emploi
ES 1 guía de instrucciones DE 1 Anleitung
NL 1 gebruiksaanwijzing IT 1 guida per l'uso
PT 1 guia de instruções RU 1 инструкция
PL 1 instrukcja CZ 1 příručka s pokyny
SK 1 príručka s pokynmi HU 1 használati útmutató
RO 1 ghid cu instrucţiuni EL 1 οδηγός χρήσης
HR 1 priručnik s uputama BG 1 ръководство с инструкции
SL 1 navodila za uporabo TR 1 Talimat Kılavuzu
ZH 1 说明

HOW TO DRIVE / CONDUITE CONDUCCIÓN / FAHREN / RIJDEN COME GUIDARE / COMO PILOTAR УПРАВЛЕНИЕ / STEROWANIE ŘÍZENÍ / RIADENIE / A JÁRMŰ VEZETÉSE CONDUCEREA / ΤΡΟΠΟΣ ΟΔΗΓΗΣΗΣ KAKO VOZITI / КАК СЕ УПРАВЛЯВА VOŽNJA / OYUNCAĞI SÜRME 如何遥控汽车

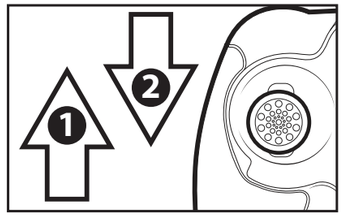

HOW TO CHARGE / CHARGE / CÓMO CARGAR / AUFLADEN / OPLADEN / COME RICARICARE / COMO CARREGAR / ЗАРЯДКА ИГРУШКИ / ŁADOWANIE NABÍJENÍ / NABÍJANIE / TÖLTÉS / ÎNCĂRCAREA / ΤΡΟΠΟΣ ΦΟΡΤΙΣΗΣ / UPUTE ZA PUNJENJE / КАК ДА ЗАРЕДИТЕ / NAPAJANJE / ŞARJ ETME / 如何充电

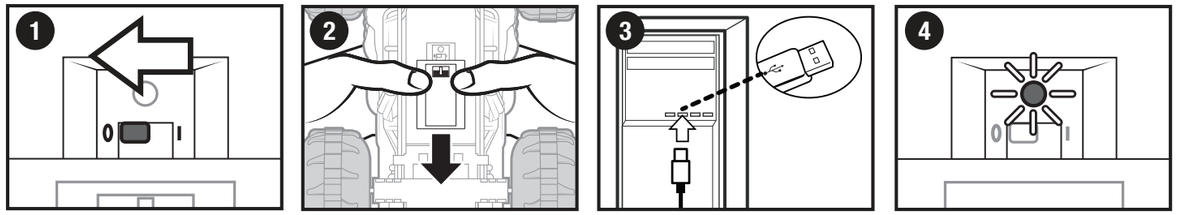

HOW TO INSTALL BATTERIES / INSTALLATION DES PILES / INSTALACIÓN DE LAS PILAS / EINLEGEN DER BATTERIEN / DE BATTERIJEN PLAATSEN / COME INSTALLARE LE PILE COMO COLOCAR AS PILHAS / УСТАНОВКА ЭЛЕМЕНТОВ ПИТАНИЯ / WKŁADANIE BATERII / VLOŽENÍ BATERIÍ / INŠTALÁCIA BATÉRIÍ / AZ ELEMEK BEHELYEZÉSÉNEK MÓDJA INSTALAREA BATERIILOR / ΤΟΠΟΘΕΤΗΣΗ ΜΠΑΤΑΡΙΩΝ / KAKO UMETNUTI BATERIJE / КАК СЕ ПОСТАВЯТ БАТЕРИИТЕ / NAMESTITEV BATERIJ / PİLLERİ TAKMA / 如何安装电池

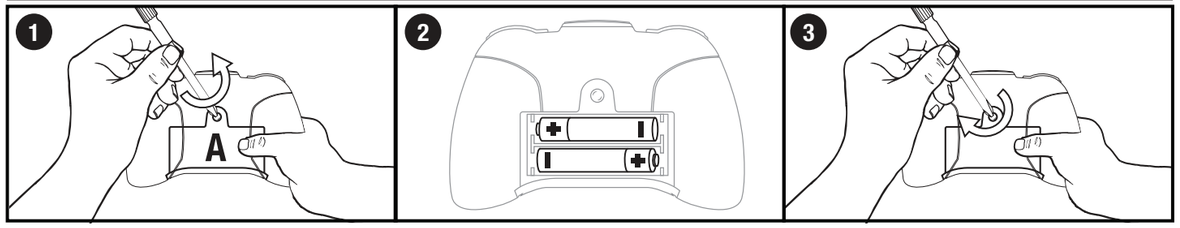

DIRECTIONAL CONTROL / COMMANDES DE DIRECTION / CONTROL DE DIRECCIÓN / RICHTUNGSSTEUERUNG / STUURKNUPPEL / CONTROLLO DIREZIONALE CONTROLE DIRECIONAL / УПРАВЛЕНИЕ ДВИЖЕНИЕМ / STEROWANIE KIERUNKIEM / OVLÁDÁNÍ SMĚRU / OVLÁDANIE SMERU / IRÁNYÍTÁS CONTROLUL DIREÇIEI / ΕΛΕΓΧΟΣ ΚΑΤΕΥΘΥΝΣΗΣ / KONTROLA SMJERA / НАСОЧВАЩО УПРАВЛЕНИЕ / KRMILJENJE SMERI / YÖN KONTROLÜ / 方向控制

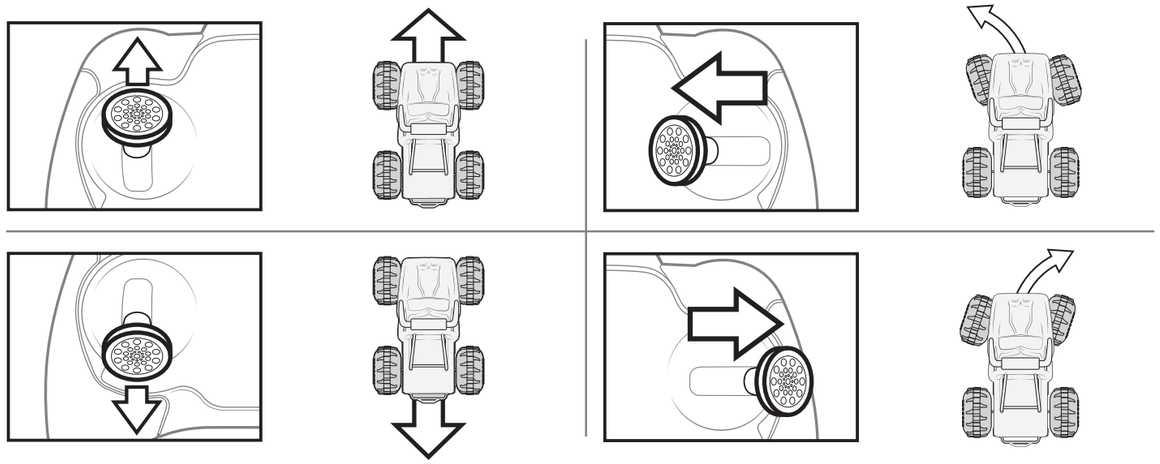

HOW TO FIX DRIFTING / RÉSOUDRE LES PROBLÈMES DE DÉRIVE / CÓMO AJUSTAR EL GIRO / DRIFTEN BEHEBEN / HET STUREN STABILISEREN / COME SISTEMARE I PROBLEMI DI DERAPATA / COMO CORRIGIR O DRIFTING / КАК ИСПРАВИТЬ ЗАНОС / JAK POPRAWIĆ TOR JAZDY / JAK NAPRAVIT STÁČENÍ / NÁVOD NA OPRAVU NEŽELANÉHO ZATÁČANIA / A KISODRÓDÁS KORRIGÁLÁSA / REGLAREA DERAPAJULUI / ΤΡΟΠΟΣ ΔΙΟΡΘΩΣΗΣ ΣΤΡΟΦΗΣ / KAKO ISPRAVITI DRIFTANJE / КАК СЕ ФИКСИРА ПРИПЛЪЗВАНЕТО / POPRAVLJANJE ZANAŠANJA / YANLAMAYI DÜZELTME / 如何解决漂移问题

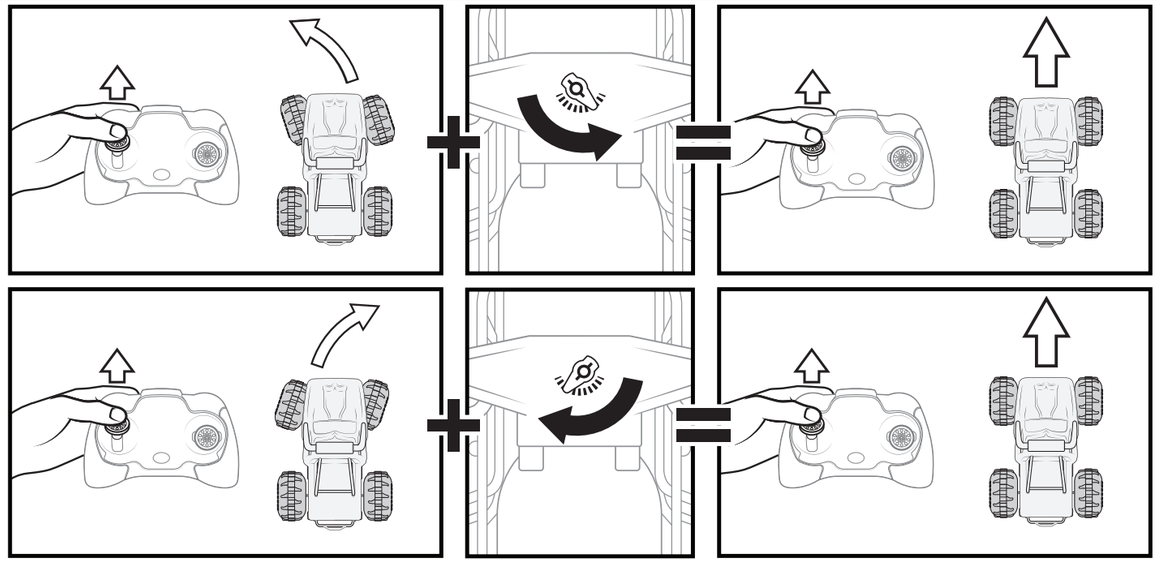

EN

HOW TO DRIVE

1. Turn on the vehicle and place on a flat surface. **2.** Push the throttle lever up to the maximum position (1) and back to minimum position (2) to complete the connection. **3.** You are ready to drive. **4.** Use the remote control to drive.

HOW TO CHARGE

1. Turn the vehicle off. **2.** Remove the cover from the charging cable compartment. **3.** Plug the charging cable into a 5VDC computer outlet. **4.** LED indicates charging. ON for charging and OFF when fully charged.

HOW TO INSTALL BATTERIES

1. Open the battery door with a screwdriver. (A). If used batteries are present, remove these batteries from the unit by pulling up on one end of each battery. DO NOT remove or install batteries using sharp or metal tools. **2.** Install new batteries as shown in the polarity diagram (+/-) inside the battery compartment. **3.** Replace battery door securely. Check your local laws and regulations for correct recycling and/or battery disposal.

NOTE: If normal function of the product is disturbed or interrupted, strong electromagnetic interference may be causing the issue. To reset product, turn it completely off, then turn it back on. If normal operation does not resume, move the product to another location and try again. To ensure normal performance, change the batteries, as low batteries may not allow full function.

Safety Precautions: - Keep hands, hair and loose clothing away from the motor/ wheels when power switch is turned ON. - Remove battery(s) from controller when not in use. - Parental guidance is recommended for the play. - Keep your toy in your sight so that you can supervise it all the time. - New alkaline batteries are recommended for use in controller to obtain maximum performance. - Users should keep strict accordance with the instruction manual while operating the product.- Your controller/charger is tailor-made for the LiFePO4 rechargeable battery used in your vehicle. Do not use it to charge any battery other than that in the toy. **Note:** Parental guidance is recommended when installing or replacing batteries. Under the environment with electrostatic discharge, the toy may malfunction and require user to reset the toy.

Special note to adults: Regularly examine for damage to the plug, enclosure and other parts. In the event of any damage, the toy must not be used with the charger until the damage has been repaired. This toy is not intended for children under 3 years old. This toy must only be used with the recommended charger.

PRODUCT BATTERY REMOVAL INSTRUCTIONS:

Internal battery is factory installed and non-replaceable. Product disassembly and battery removal must be performed by an adult. Do not puncture, cut, tear, compress or deform product during disassembly. Ensure product is turned off, then use a screwdriver to remove screw. Lift end of battery compartment and slide out battery. Dispose of battery in accordance with your local battery recycling or disposal laws.

NOTE: Opening of product will render product inoperative and voids manufacturer warranties. Dispose of remaining product components in accordance with local laws.

This toy is equipped with a Lithium ion battery.

SPECIAL LiFe BATTERY INSTRUCTIONS: Never charge battery unattended. - Charge battery in an isolated area. Keep away from flammable materials. - Do not expose to direct sunlight. There is a risk of the batteries exploding, overheating, or igniting. - Do not disassemble, modify, heat, or short-circuit the batteries. Do not place them in fires or leave them in hot places. - Do not drop or subject to strong impacts. - Do not allow the batteries to get wet. - Only charge the batteries with the specified Spin Master™ battery charger. - Only use the batteries in the device specified by Spin Master™. - Carefully read the instruction guide and use the batteries correctly. - In the unlikely event of leakage or explosion use sand or a chemical fire extinguisher for the battery. - Batteries must be recycled or disposed of properly.

CARE AND MAINTENANCE: Always remove batteries from the toy when it is not being used for a long period of time (controller only). Wipe the toy gently with a clean damp cloth. Keep the toy away from direct heat. Do not submerge the toy in water. This can damage the electronic assemblies.

BATTERY SAFETY INFORMATION: Requires 2 x 1.5 V AAA (LR03) batteries. Batteries are small objects. Replacement of batteries must be done by adults. Follow the polarity (+/-) diagram in the battery compartment. Promptly remove dead batteries from the toy. Dispose of used batteries properly. Remove batteries for prolonged storage. Only batteries of the same or equivalent type as recommended are to be used. DO NOT incinerate used batteries. DO NOT dispose of batteries in fire, as batteries may explode or leak. DO NOT mix old and new batteries or types of batteries (i.e. alkaline/standard/rechargeable). Using rechargeable batteries is not recommended due to possible reduced performance. Rechargeable batteries are only to be charged under adult supervision. Replaceable-rechargeable batteries are to be removed from the toy before being charged. DO NOT recharge non-rechargeable batteries. DO NOT short-circuit the supply terminals.

FR

CONDUITE

1. Mettre le véhicule en marche et le poser sur une surface plane. **2.** Pousser sur la commande d'accélération jusqu'à la position maximale (1) puis de nouveau jusqu'à la position minimale (2) pour effectuer la connexion. **3.** Le véhicule est prêt à être utilisé. **4.** Utiliser la radiocommande pour piloter le véhicule.

CHARGE

1. Éteindre le véhicule. **2.** Retirer le couvercle du compartiment du câble de charge. **3.** Insérer le câble de charge dans une prise d'ordinateur 5 V CC. **4.** La LED indique l'état de la charge. Elle reste ALLUMÉE lorsque la batterie est en charge et S'ÉTEINT lorsque la charge est terminée.

INSTALLATION DES PILES

1. À l'aide d'un tournevis, ouvrir le couvercle du compartiment des piles. (A) Si des piles usagées sont présentes, les extraire en tirant sur l'une des extrémités. NE PAS utiliser d'objet coupant ou métallique pour extraire ou installer les piles. **2.** Installer des piles neuves comme indiqué sur le schéma de polarité (+/-) du compartiment des piles. **3.** Bien refermer le compartiment des piles. Consulter la législation locale concernant le recyclage et/ou l'élimination des piles.

REMARQUE : De fortes interférences électromagnétiques peuvent perturber ou interrompre le fonctionnement normal du produit. Pour le réinitialiser, l'éteindre complètement et le rallumer. Si le produit ne fonctionne toujours pas normalement, changer de lieu d'utilisation et réessayer. Des piles faibles peuvent empêcher le produit de fonctionner correctement. Pour des performances optimales, remplacer les piles.

Mesures de sécurité : - Maintenir les mains, cheveux et vêtements amples à l'écart du moteur/des roues lorsque l'interrupteur est placé sur ON. Retirer les piles de la radiocommande lorsqu'elle n'est pas utilisée. - Surveillance d'un adulte conseillée. - Toujours garder le jouet dans le champ de vision pour le surveiller à tout moment. - Pour des performances optimales, il est recommandé d'utiliser des piles alcalines neuves dans la radiocommande. - Les utilisateurs du produit doivent scrupuleusement respecter les consignes de ce mode d'emploi. - La radiocommande/chargeur a été conçue spécialement pour être utilisée avec la batterie rechargeable LiFePO4 du véhicule. Ne pas l'utiliser pour recharger une autre batterie. **Remarque :** Il est recommandé aux parents d'aider les enfants lors de l'installation et du remplacement des piles. Les décharges électrostatiques peuvent perturber le fonctionnement du jouet et conduire l'utilisateur à le réinitialiser.

Remarque à l'attention des adultes : Vérifier régulièrement que la prise, la structure et les autres pièces ne présentent aucun dommage. S'il est endommagé, le chargeur ne doit pas être utilisé avec le jouet tant qu'il n'est pas réparé. Ce jouet ne convient pas aux enfants de moins de 3 ans. Ce jouet ne doit être utilisé qu'avec le chargeur recommandé.

INSTRUCTIONS CONCERNANT LE RETRAIT DE LA BATTERIE :

La batterie interne non remplaçable est installée en usine. Le démontage du produit et l'extraction de sa batterie doivent être effectués par un adulte. Lors du démontage, ne pas percer, couper, déchirer, compresser ou déformer le produit. S'assurer que le produit est éteint, puis retirer le vis à l'aide d'un tournevis. Soulever l'extrémité du compartiment de la batterie et retirer la batterie. Jeter la batterie conformément aux lois locales sur le recyclage ou l'élimination des batteries/piles.

REMARQUE : L'ouverture du produit empêchera l'appareil de fonctionner et annulera les garanties accordées par le fabricant. Jeter les composants restants conformément à la législation locale.

Ce jouet contient une batterie au lithium-ion.

INSTRUCTIONS SPÉCIALES CONCERNANT LA BATTERIE LiFe : Toujours surveiller la batterie lors de la charge. - Recharger la batterie sur une surface isolée. Maintenir à l'écart de tout matériau inflammable. - Ne pas exposer aux rayons directs du soleil. La batterie peut exploser, surchauffer ou prendre feu. - Ne pas démonter, modifier, chauffer ou court-circuiter. Ne pas jeter au feu ni entreposer dans un endroit chaud. - Ne pas faire tomber la batterie ni lui faire subir d'impacts. - Ne pas mouiller la batterie. - Ne recharger la batterie qu'avec le chargeur indiqué par Spin Master™. - N'utiliser la batterie que dans l'appareil indiqué par Spin Master™. - Lire attentivement le mode d'emploi et utiliser correctement la batterie. - En cas de fuite ou d'explosion, utiliser du sable ou un extincteur chimique. - La batterie doit être correctement recyclée ou éliminée.

ENTRETIEN ET MAINTENANCE : Toujours retirer les piles lorsque le jouet n'est pas utilisé pendant une longue période (radiocommande uniquement). Nettoyer délicatement le jouet avec un chiffon humide et propre. Conserver le jouet à l'écart de toute source de chaleur. Ne pas plonger le jouet dans l'eau ; les composants électroniques risqueraient d'être endommagés.

INFORMATIONS DE SÉCURITÉ CONCERNANT LES PILES : Fonctionne avec 2 piles AAA (LR03) 1,5 V. Les piles sont de petits objets. Le remplacement des piles doit être effectué par un adulte. Respecter le schéma de polarité (+/-) du compartiment des piles. Retirer immédiatement toute pile usagée du jouet. Jeter correctement les piles usagées. Retirer les piles du jouet en cas d'inutilisation prolongée. N'utiliser que des piles d'un même type ou d'un type équivalent à celui recommandé. NE PAS incinérer les piles usagées. NE PAS jeter les piles au feu ; elles pourraient exploser ou fuir. NE PAS mélanger des piles neuves et des piles usagées, ou des piles de types différents (ex : alcalines/standard/rechargeables). L'utilisation de piles rechargeables n'est pas recommandée en raison des baisses éventuelles de performance. Les piles rechargeables doivent être rechargées sous la surveillance d'un adulte. Retirer les piles rechargeables/remplaçables du jouet avant de les recharger. NE PAS recharger des piles non rechargeables. NE PAS court-circuiter les bornes d'alimentation.

ES

CONDUCCIÓN

1. Enciende el vehículo y colócalo sobre una superficie plana. **2.** Lleva la palanca reguladora a la posición máxima (1) y vuelve a la posición mínima (2) para completar la conexión. **3.** Ya estás listo para conducir. **4.** Utiliza el control remoto para conducir.

CÓMO CARGAR

1. Apaga el vehículo. **2.** Retira la cubierta del compartimento del cable de carga. **3.** Conecta el cable de carga a una toma de ordenador de 5 V CC. **4.** El LED indica el estado de la carga. Si está encendido, el juguete se está cargando. Cuando se apaga, está totalmente cargado.

INSTALACIÓN DE LAS PILAS

1. Abra el compartimento de las pilas con la ayuda de un destornillador. (A) Si las pilas están gastadas, tire hacia arriba de uno de sus extremos para extraerlas. NO utilice herramientas metálicas o puntiagudas para instalar o extraer las pilas. **2.** Coloque las pilas nuevas en el compartimento correspondiente, tal y como se indica en el diagrama de polaridad (+ / -). **3.** Cierre bien la tapa del compartimento de las pilas. Consulte la normativa local relativa al reciclaje y a la eliminación de las pilas.

NOTA: Fuertes interferencias electromagnéticas pueden alterar o interrumpir el funcionamiento normal del producto. Para reiniciarlo, apáguelo y vuelva a encenderlo. Si el producto sigue sin funcionar normalmente, cambie de zona de uso y vuelva a intentarlo. Las pilas usadas pueden impedir que el producto funcione correctamente. Para conseguir un rendimiento óptimo, cambie las pilas.

Instrucciones de seguidad: - Se deben mantener las manos, el pelo y la ropa alejados de las ruedas y el motor cuando el interruptor esté en posición de ENCENDIDO. - Retira las pilas del control cuando no lo vayas a usar. - Se recomienda la vigilancia de un adulto. - No pierdas de vista el juguete: mantenlo bajo control en todo momento. - Se recomienda usar pilas alcalinas nuevas para el control a fin de obtener el máximo rendimiento. - Los usuarios del producto deben seguir todas las recomendaciones de esta guía de instrucciones cuando estén utilizando el producto. El control/cargador ha sido elaborado específicamente para la batería recargable LiFeP04 que se utiliza en el vehículo. Utilícese únicamente para recargar las pilas incluidas con el juguete. **Nota:** Se recomienda instalar o cambiar las pilas en presencia de un adulto. Las descargas electrostáticas pueden impedir el funcionamiento del producto. En caso de problema, se recomienda reiniciar el juguete.

Aviso especial para adultos: Compruebe periódicamente si el conector, la carcasa o algún otro elemento del juguete han sufrido daños. Si el juguete presenta algún desperfecto, no debe utilizarse con el cargador hasta que los daños se hayan arreglado. Este juguete no es conveniente para niños menores de 3 años. El juguete debe usarse únicamente con el cargador recomendado.

INSTRUCCIONES PARA RETIRAR LA BATERÍA DEL PRODUCTO: La batería interna viene instalada de fábrica y no es reemplazable. En caso de querer desmontar el producto o retirar la batería, debes pedirle ayuda a un adulto. Al desmontar el producto, tenga cuidado de no perforarlo, cortarlo, romperlo, comprimirlo o deformarlo. Asegúrese de que el producto está apagado y retire el tornillo con un destornillador. Levante el extremo del compartimento para la batería y saque la batería. Deseche la batería de acuerdo con la normativa de reciclaje y eliminación de baterías de su país.

NOTA: Al abrir el producto, el producto quedará inutilizable y la garantía del fabricante dejará de ser válida. Los componentes del producto deben desecharse conforme a la normativa vigente.

Este juguete cuenta con una batería de iones de litio.

INSTRUCCIONES ESPECÍFICAS PARA LAS BATERÍAS LI-PO: Nunca deje la batería cargándose sin supervisión. - Ponga a cargar la batería en un lugar despejado. Mantenga la batería alejada de materiales inflamables. - No exponga la batería a la luz directa del sol. De lo contrario, existe la posibilidad de que se sobrecaliente, se incendie o estalle. - No desmonte, modifique, caliente ni haga cortocircuitos en la batería. No la exponga al fuego ni a altas temperaturas. - No someta la batería a caídas o golpes fuertes. - No exponga la batería a la humedad. - Utilice únicamente el cargador especificado por Spin Master™ para cargar la batería. - Utilice la batería únicamente con el dispositivo Spin Master™ para el que está diseñada. - Lea atentamente las instrucciones y asegúrese de usar la batería de forma correcta. - En el improbable caso de que la batería sufra una explosión o se produzca un escape de productos químicos, utilice arena o un extintor químico para contener el accidente. - Las baterías o paquetes de baterías deben reciclarse o desecharse de forma adecuada.

CUIDADO Y MANTENIMIENTO: Retira las pilas del juguete si no se va a utilizar durante un periodo largo de tiempo (solo el control). Limpia el juguete cuidadosamente con un paño limpio y húmedo. No expongas el juguete a fuentes de calor. No sumerjas el juguete en agua. De hacerlo, los componentes electrónicos podrían sufrir daños.

INFORMACIÓN DE SEGURIDAD SOBRE LAS PILAS: Funciona con 2 pilas AAA (LR03) de 1,5 V. Las pilas son objetos pequeños. Las pilas deben ser sustituidas por un adulto. Siga las instrucciones de polaridad (+ / -) que aparecen en el compartimento de las pilas. Retire rápidamente las pilas usadas. Las pilas usadas deben desecharse de forma adecuada. Retire las pilas si va a guardar el juguete durante un período de tiempo prolongado. Utilice únicamente pilas del tipo recomendado o de un tipo equivalente. NO exponga las pilas usadas al fuego. NO deseche las pilas usadas quemándolas, ya que podrían explotar o desprender productos químicos. NO mezcle pilas nuevas y viejas, ni pilas de tipos distintos (p. ej., alcalinas, normales y recargables). No se recomienda usar pilas recargables, ya que el rendimiento puede verse afectado. Las pilas recargables solo deben cargarse bajo la supervisión de un adulto. Se deben extraer las pilas recargables del juguete antes de cargarlas. NO intente recargar pilas no recargables. NO cause cortocircuitos en las terminales de corriente.

DE

FAHREN

1. Das Fahrzeug einschalten und auf eine ebene Oberfläche stellen. **2.** Den Gashebel in die maximale Position (1) und zurück in die minimale Position (2) schieben, um die Verbindung herzustellen. **3.** Es kann losgehen. **4.** Benutze die Fernsteuerung zum Fahren.

AUFLADEN

1. Das Fahrzeug ausschalten. **2.** Die Abdeckung vom Ladekabel-Fach entfernen. **3.** Das Ladekabel an einem Computer mit 5 V Gleichstrom anschließen. **4.** Die LED zeigt an, dass der Ladevorgang stattfindet. Sie leuchtet beim Aufladen und ist bei vollständiger Ladung ausgeschaltet.

EINLEGEN DER BATTERIEN

1. Batteriefachabdeckung mit einem Schraubenzieher öffnen (A). Wenn sich gebrauchte Batterien darin befinden, diese einzeln herausziehen. Batterien NICHT mit scharfen oder metallenen Gegenständen entfernen oder einlegen. **2.** Neue Batterien unter Beachtung des Polaritätsdiagramms (+/-) in das Batteriefach einlegen. **3.** Batteriefachabdeckung wieder anbringen. Örtliche Gesetze und Bestimmungen für das Recycling bzw. die Entsorgung von Altbatterien beachten.

HINWEIS: Wenn die normale Funktion des Produkts gestört oder unterbrochen wird, könnte starke elektromagnetische Strahlung der Grund dafür sein. Durch Aus- und wieder Einschalten des Produkts können die Einstellungen zurückgesetzt werden. Sollte dies die Fehlfunktion nicht beheben, das Produkt an einen anderen Ort bringen und dort erneut ausprobieren. Bei Bedarf die Batterien austauschen, da schwache Batterien die Leistungsfähigkeit beeinträchtigen können.

Sicherheitsvorkehrungen: – Hände, Haare und weite Kleidung von Motor und Rädern fernhalten, wenn das Fahrzeug eingeschaltet ist. – Batterien aus der Fernsteuerung entfernen, wenn sie nicht verwendet wird. – Die Aufsicht von Erwachsenen beim Spielen wird empfohlen. – Spielzeug stets in Sichtweite halten. – Für eine optimale Leistung werden für die Fernsteuerung neue Alkali-Batterien empfohlen. – Das Produkt sollte streng nach den Anweisungen in der Anleitung verwendet werden. – Das Ladekabel ist speziell für den wiederaufladbaren Lithium-Eisenphosphat-Akku in diesem Gerät konzipiert. Nicht verwenden, um andere Akkus als den des Spielzeugs aufzuladen. **– Hinweis:** Beim Einlegen und Auswechseln der Batterien wird eine Beaufsichtigung durch Erwachsene empfohlen. – In einer Umgebung mit elektrostatischen Entladungen funktioniert das Spielzeug möglicherweise nicht und muss durch den Benutzer zurückgesetzt werden.

Besondere Hinweise für Erwachsene: Untersuchen Sie das Spielzeug regelmäßig auf Schäden des Steckers, des Gehäuses und anderer Teile. Im Fall eines Schadens darf das Spielzeug nicht geladen werden, bis der Schaden behoben ist. Dieses Spielzeug ist nicht für Kinder unter 3 Jahren geeignet. Dieses Spielzeug darf nur wie angegeben geladen werden.

ANLEITUNG ZUM ENTFERNEN DES AKKUS: Der Akku ist bereits werksseitig eingebaut und nicht austauschbar. Das Öffnen des Produkts sowie das Entfernen des Akkus dürfen nur von einem Erwachsenen vorgenommen werden. Das Produkt beim Öffnen nicht beschädigen, zerschneiden, zerreißen, zusammendrücken oder verbiegen. Produkt vollständig ausschalten und dann die Schraube mit einem Schraubenzieher entfernen. Den Rand des Batteriefachs anheben und den Akku herausschieben. Akku gemäß den örtlichen Recycling- und Entsorgungsvorschriften entsorgen.

HINWEIS: Durch das Öffnen des Produkts wird das Produkt funktionsunfähig und alle Garantien des Herstellers verlieren ihre Gültigkeit. Die restlichen Komponenten des Produkts gemäß den örtlichen Vorschriften entsorgen.

Dieses Spielzeug ist mit einem Lithium-Ionen-Akku ausgestattet.

HINWEISE FÜR DEN LITHIUM-EISENPHOSPHAT-AKKU: Den Akku nie unbeaufsichtigt aufladen. – Den Akku an einem isolierten Ort aufladen. – Von brennbaren Materialien fernhalten. – Keinem direkten Sonnenlicht aussetzen. Der Akku könnte explodieren, sich überhitzen oder sich entzünden. – Den Akku nicht auseinandernehmen, modifizieren, erhitzen oder kurzschließen. Nicht in Feuer legen oder an heißen Orten lagern. – Nicht fallen lassen oder starken Stößen aussetzen. – Den Akku vor Feuchtigkeit schützen. – Den Akku nur wie angegeben laden. – Den Akku nur in dem von Spin Master™ angegebenen Gerät verwenden. – Die Anleitung sorgfältig durchlesen und den Akku ordnungsgemäß verwenden. – In dem unwahrscheinlichen Fall eines Lecks oder einer Explosion des Akkus Sand oder einen chemischen Feuerlöscher verwenden. – Akkus müssen recycelt oder ordnungsgemäß entsorgt werden.

PFLEGE UND WARTUNG: Die Batterien immer aus dem Spielzeug entfernen, wenn es längere Zeit nicht verwendet wird (gilt nur für die Fernsteuerung). Das Spielzeug vorsichtig mit einem sauberen, feuchten Tuch abwischen. Das Spielzeug von direkter Hitzeeinwirkung fernhalten. Das Spielzeug nicht unter Wasser tauchen. Die elektronischen Komponenten könnten sonst beschädigt werden.

SICHERHEITSHINWEISE ZU BATTERIEN: Benötigt 2 x 1,5-V-Batterien AAA (LR03). Batterien sind kleine Gegenstände. Batterien müssen von Erwachsenen ausgewechselt werden. Das Polaritätsdiagramm (+/-) im Batteriefach beachten. Leere Batterien sofort aus dem Spielzeug entfernen. Verbrauchte Batterien ordnungsgemäß entsorgen. Bei längerfristiger Lagerung Batterien vorher entfernen. Nur dieselben oder gleichwertige Batterien wie empfohlen verwenden. Verbrauchte Batterien NICHT verbrennen. Batterien NICHT im Feuer entsorgen, da sie explodieren oder auslaufen könnten. Alte und neue Batterien oder verschiedene Batterietypen (z. B. Alkali/Standard/wiederaufladbar) NICHT zusammen einlegen. Von der Verwendung wiederaufladbarer Batterien ist abzuraten, da dies die Leistung beeinträchtigen könnte. Wiederaufladbare Batterien nur unter Aufsicht eines Erwachsenen laden. Austauschbare wiederaufladbare Batterien müssen vor dem Wiederaufladen aus dem Spielzeug entfernt werden. Nicht-aufladbare Batterien NICHT aufladen. Batteriepole NICHT kurzschließen.

NL

RIJDEN

1. Zet het voertuig aan en plaats het op een vlakke ondergrond. **2.** Zet de aandrijvingshendel in de hoogste stand (1) en dan in de laagste stand (2) om de de verbinding te voltooien. **3.** Je kunt nu rijden. **4.** Gebruik de afstandsbediening om te rijden.

OPLADEN

1. Schakel het voertuig uit. **2.** Verwijder de klep van het oplaadkabelcompartiment. **3.** Sluit de oplaadkabel aan op de 5V-DC-poort van een computer. **4.** Een LED-lampje geeft de oplaadstatus aan. Is AAN tijdens het opladen en UITwanneer de accu volledig is opgeladen.

DE BATTERIJEN PLAATSEN

1. Open het batterijdeksel met een schroevendraaier (A). Verwijder eventueel gebruikte aanwezige batterijen uit de unit door één kant van elke batterij omhoog te trekken. Verwijder of plaats batterijen NIET met behulp van scherpe of metalen voorwerpen. **2.** Plaats de nieuwe batterijen zoals weergegeven op het polariteitsdiagram (+/-) aan de binnenkant van het batterijvak. **3.** Sluit het vak af met het batterijdeksel. Lees de plaatselijke voorschriften en regelgeving om de batterijen op de juiste wijze te recyclen of af te voeren.

OPMERKING: bij ontregeling of onderbreking van het normale functioneren van het product kan een sterke elektromagnetische storing de oorzaak van het probleem zijn. Reset het product door het volledig uit te schakelen en vervolgens weer in te schakelen. Functioneert het product dan nog niet naar behoren, reset het dan nogmaals in een andere ruimte. Controleer ook of de batterijen niet leeg zijn en vervang deze indien nodig. Lege batterijen kunnen een correcte werking verstoren.

Veiligheidsmaatregelen: - Houd handen, haar en loszittende kleding uit de buurt van de motor en wielen als de stroomschakelaar op AAN staat. - Verwijder de batterij(en) uit de controller als je deze niet gebruikt. - Ouderlijk toezicht wordt aanbevolen voor het spel. - Houd het speelgoed in zicht zodat je het te allen tijde in de gaten kunt houden. - voor maximale prestaties raden we je AAN in de controller nieuwe alkalinebatterijen te gebruiken. - Gebruikers moeten zich bij het gebruik van het product strikt aan de gebruiksaanwijzing houden.- Je controller/lader is op maat gemaakt voor de herlaadbare LiFeP04-batterij in je voertuig. Gebruik het apparaat niet om andere batterijen op te laden dan die in het speelgoed. **Opmerking:** ouderlijk toezicht tijdens het plaatsen of vervangen van batterijen wordt aanbevolen. In een omgeving met elektrostatische ontlading functioneert het speelgoed mogelijk niet naar behoren en dient het speelgoed wellicht te worden gereset.

Speciale opmerking voor volwassenen: Controleer de stekker, de behuizing en de andere onderdelen regelmatig op beschadiging. Gebruik bij schade het speelgoed pas weer met de oplader als de beschadiging is verholpen. Dit speelgoed is niet geschikt voor kinderen jonger dan 3 jaar. Dit speelgoed mag alleen worden gebruikt met de aanbevolen oplader.

INSTRUCTIES VOOR HET VERWIJDEREN VAN DE BATTERIJ UIT HET PRODUCT: De interne batterij is fabrieksmatig geplaatst en kan niet worden vervangen. Het openmaken van het product en het verwijderen van de batterij dient door een volwassene te worden gedaan. Doorboor, scheur of vervorm het product niet, knip er niet in en druk het niet samen tijdens het openmaken. Zorg ervoor dat het product is uitgeschakeld en verwijder vervolgens alle schroeven met een schroevendraaier. Til het uiteinde van het batterijvak op en haal de batterij eruit. Lever de batterij in bij het klein chemisch afval of een inzamelpunt voor lege batterijen.

OPMERKING: Door het product te openen functioneert het niet meer en komen alle garanties van de fabrikant te vervallen. Zorg voor een verantwoorde afvalverwerking van de resterende productonderdelen, in overeenstemming met de lokale wetgeving.

In dit speelgoed zit een lithium-ion-batterij.

SPECIALE INSTRUCTIES VOOR DE LiFe-BATTERIJ: laad de batterij nooit zonder toezicht op. - Laad de batterij op in een afgeschermde omgeving. Houd de batterij uit de buurt van brandbare materialen. - Stel de batterij niet bloot aan direct zonlicht. De batterij kan dan mogelijk ontploffen, oververhit raken of vlam vatten. - Haal de batterij niet uit elkaar, wijzig en verhit deze niet en veroorzaak evenmin kortsluiting. Plaats de batterij nooit in vuur en laat deze niet achter in warme omgevingen. - Laat de batterij niet vallen en stel deze niet bloot aan hevige schokken. - Voorkom dat de batterij nat wordt. - Laad de batterij alleen op met de gespecificeerde Spin Master™-batterijlader. - Gebruik in het apparaat uitsluitend de door Spin Master™ gespecificeerde batterij. - Lees de gebruiksaanwijzing zorgvuldig door en gebruik de batterij op de juiste manier. - Gebruik in het onwaarschijnlijke geval van ontploffing of lekkage zand of een chemische brandblusser voor de batterij. - Zorg voor een milieuvriendelijke afvalverwerking van de batterij.

VERZORGING EN ONDERHOUD: Verwijder altijd de batterijen uit het speelgoed als dit gedurende langere tijd niet wordt gebruikt (alleen de controller). Wrijf het speelgoed voorzichtig schoon met een schone, vochtige doek. Houd het speelgoed uit de buurt van hittebronnen. Dompel het speelgoed niet onder in water. De contactpunten kunnen hierdoor beschadigd raken.

VEILIGHEIDSINFORMATIE MET BETREKKING TOT DE BATTERIJEN: Vereist 2 AAA (LR03) batterijen van 1,5 V. Batterijen zijn kleine voorwerpen. Het vervangen van batterijen dient door volwassenen te worden gedaan. Houd je aan het polariteitsdiagram (+/-) in het batterijvak. Verwijder lege batterijen onmiddellijk uit het speelgoed. Zorg voor een milieuvriendelijke afvalverwerking van de batterijen. Verwijder de batterijen als het speelgoed voor langere tijd wordt opgeborgen. Alleen batterijen van het aanbevolen type of een equivalent daarvan mogen worden gebruikt. Steek gebruikte batterijen NOOIT in brand. Gooi batterijen NOOIT in vuur. Hierdoor kunnen deze ontploffen of gaan lekken. Gebruik oude en nieuwe batterijen of verschillende typen batterijen (bijv. alkaline/standaard/oplaadbare) NOOIT door elkaar. Het gebruik van oplaadbare batterijen wordt afgeraden vanwege mogelijk verminderde prestaties. Oplaadbare batterijen mogen alleen onder toezicht van een volwassene worden opgeladen. Vervangbare oplaadbare batterijen moeten uit het speelgoed worden verwijderd voordat je deze gaat opladen. Laad niet-oplaadbare batterijen NOOIT op. Veroorzaak NOOIT kortsluiting tussen de contactpunten.

IT

COME GUIDARE

1. Accendi il veicolo e posizionalo su una superficie piana. **2.** Spingi la leva di accelerazione fino alla posizione più alta (1) e riabbassala fino a quella più bassa (2) per completare la procedura di connessione. **3.** Il veicolo è pronto a partire. **4.** Utilizza il radiocomando per guidare.

COME RICARICARE

1. Spegni il veicolo. **2.** Rimuovi il coperchio dallo scomparto del cavo di ricarica. **3.** Collega il cavo di ricarica a una presa di computer da 5 V CC. **4.** Il LED indica lo stato della ricarica: è acceso durante la ricarica e spento al termine.

COME INSTALLARE LE PILE

1. Aprire lo scomparto pile con un cacciavite (A). Se sono presenti pile usate, rimuoverle dall'unità sollevandole da un'estremità. NON usare oggetti metallici o appuntiti per rimuovere o installare le pile. **2.** Inserire le pile nuove con le polarità (+/-) direzionate come indicato. **3.** Richiudere correttamente lo scomparto pile. Eliminare e/o riciclare le pile secondo quanto previsto dalle normative locali vigenti.

NOTA: se il normale funzionamento del prodotto risultasse disturbato, ciò potrebbe essere causato da una forte interferenza elettromagnetica. Per resettare il prodotto, spegnerlo e riaccenderlo. Se non dovesse riprendere a funzionare adeguatamente, spostarlo in una posizione diversa e riprovare. Per un funzionamento corretto, sostituire le pile poco cariche che possono compromettere il regolare funzionamento del prodotto.

Misure di sicurezza: - Tenere le mani, i capelli e gli abiti lontano da ruote/motore quando l'interruttore di alimentazione è acceso. - Rimuovere le pile dal radiocomando quando non lo si usa. - Si raccomanda la supervisione di un adulto durante il gioco. - Tenere il giocattolo in vista per poterlo controllare in ogni momento. - Per ottenere migliori prestazioni si consiglia di usare pile alcaline nuove nel radiocomando. - Seguire attentamente la guida per l'uso. - Il radiocomando/caricabatteria è stato realizzato appositamente per la batteria ricaricabile LiFeP04 utilizzata nel veicolo. Non usarlo per caricare batterie diverse da quelle contenute nel giocattolo. **Nota:** durante l'installazione o la sostituzione delle pile è consigliata la supervisione di un genitore. In caso di scariche elettrostatiche, il giocattolo potrebbe non funzionare correttamente e potrebbe essere necessario resettarlo.

Nota speciale per gli adulti: esaminare regolarmente la spina, l'involucro e gli altri componenti per verificare l'eventuale presenza di danni. Se danneggiato, il giocattolo non deve essere usato con il caricabatteria finché non sarà stato riparato. Questo giocattolo non è adatto ai bambini di età inferiore a 3 anni. Questo giocattolo deve essere usato solo con il caricabatteria consigliato.

ISTRUZIONI PER LA RIMOZIONE DELLA BATTERIA DAL PRODOTTO: La batteria interna è installata in fabbrica e non è sostituibile. Lo smontaggio del prodotto e la rimozione della batteria devono essere eseguiti da un adulto. Non forare, tagliare, rompere, schiacciare o deformare il prodotto durante lo smontaggio. Verificare che il prodotto sia spento, quindi usare un cacciavite per rimuovere la vite. Sollevare l'estremità dello scomparto per la batteria e far scivolare fuori la batteria. Eliminare la batteria secondo le norme locali per il riciclaggio o lo smaltimento delle batterie.

NOTA: l'apertura del prodotto lo rende non funzionante e invalida le garanzie del produttore. Smaltire i restanti componenti del prodotto in conformità alle norme locali.

Questo giocattolo è dotato di una batteria agli ioni di litio.

ISTRUZIONI SPECIALI PER LE BATTERIE LiFe: Non caricare mai le batterie senza supervisione. - Caricare la batteria in un'area isolata. Tenerla lontana da materiali infiammabili. - Non esporla alla luce solare diretta. Le batterie possono esplodere, surriscaldarsi o incendiarsi. - Non smontare, modificare, scaldare o cortocircuitare le batterie. Non gettarle nel fuoco o lasciarle in luoghi caldi. - Non farle cadere o sottoporle a urti violenti. - Non lasciare che le batterie si bagnino. - Caricare le batterie solo con il caricabatteria Spin Master™ specificato. - Usare le batterie solo nel dispositivo specificato da Spin Master™. - Leggere attentamente la guida per l'uso e usare le batterie nel modo corretto. - Nel caso improbabile di perdite o esplosioni, usare sabbia o un estintore chimico per la batteria. - Le batterie devono essere riciclate o smaltite correttamente.

CONSERVAZIONE E MANUTENZIONE: rimuovere sempre le pile dal giocattolo quando non lo si usa per un periodo prolungato (solo radiocomando). Pulire il giocattolo strofinandolo delicatamente con un panno pulito e umido. Tenere il giocattolo lontano da fonti di calore dirette. Non immergere il giocattolo in acqua. Ciò potrebbe danneggiare i componenti elettronici.

INFORMAZIONI DI SICUREZZA PER LE PILE: Richiede 2 pile AAA (LR03) da 1,5 V. Le pile sono oggetti di piccole dimensioni. Le pile devono essere sostituite da adulti. Far riferimento allo schema delle polarità (+/-) all'interno dello scomparto pile. Estrarre tempestivamente le pile scariche. Eliminare le pile scariche con la dovuta cautela. Estrarre le pile se non si utilizza il prodotto per un periodo di tempo prolungato. Usare solo pile dello stesso tipo o equivalenti. NON bruciare le pile usate. NON gettare le pile nel fuoco, potrebbero esplodere o essere soggette a perdite di liquido. NON mischiare pile vecchie e nuove o tipi di pile diverse (ad esempio alcaline, standard e ricaricabili). Si sconsiglia l'utilizzo di pile ricaricabili poiché potrebbero ridurre le prestazioni. Le pile ricaricabili devono essere sempre caricate con la supervisione di un adulto. È necessario rimuovere le pile ricaricabili-sostituibili dal giocattolo prima di metterle in carica. NON ricaricare le pile non ricaricabili. NON cortocircuitare i terminali delle pile.

PT

COMO PILOTAR

1. Ligue o veículo e coloque-o em uma superfície plana. **2.** Empurre o acelerador para cima, na posição máxima (1), e volte à posição mínima (2) para concluir a conexão. **3.** Você está pronto para pilotar. **4.** Use o controle remoto para pilotar.

COMO CARREGAR

1. Desligue o veículo. **2.** Remova a tampa do compartimento do cabo de carregamento. **3.** Conecte o cabo de carregamento em uma saída 5 V CC no computador. **4.** O LED indica o carregamento. Ele permanece ACESO quando está carregando e APAGA quando o brinquedo está totalmente carregado.

COMO COLOCAR AS PILHAS

1. Abra a tampa do compartimento das pilhas com uma chave de fenda (A). Se houver pilhas usadas, retire-as da unidade individualmente, puxando pela extremidade de cada uma. NÃO retire ou coloque pilhas com qualquer acessório pontiagudo ou metálico. **2.** Instale pilhas novas seguindo o diagrama de polaridade (+/-) dentro do compartimento das pilhas. **3.** Coloque de novo a porta do compartimento com cuidado. Consulte as leis, as normas e os regulamentos locais de reciclagem e/ou descarte de pilhas e baterias.

AVISO: se o funcionamento normal do produto for interrompido, a causa pode ser uma interferência eletromagnética. Para reiniciar o produto, desligue-o completamente e ligue-o novamente. Se o funcionamento não voltar ao normal, desloque o produto para o outro local e tente novamente. Para garantir o funcionamento normal, troque as pilhas, já que as pilhas com carga baixa não possibilitam o funcionamento completo do produto.

Precauções de segurança: - Mantenha mãos, cabelos e roupas distantes do motor/das rodas quando a chave liga/desliga estiver em “ON” (LIGADO). - Retire as pilhas do controle quando não estiver em uso. - É recomendada a supervisão de um adulto durante o uso do brinquedo. - Mantenha o brinquedo sempre a vista para poder supervisioná-lo. - Recomendamos o uso de pilhas alcalinas no controle para um melhor funcionamento. - Os usuários devem seguir estritamente o manual de instruções para usar o produto.- O controle/carregador é feito especialmente para a bateria recarregável de íon de lítio LiFeP04 usada no veículo. Não use o carregador para carregar qualquer outra bateria que não a do brinquedo. **Aviso:** recomendamos a supervisão de um adulto durante a instalação ou troca das pilhas/baterias. Em condições de descarga eletrostática, o brinquedo pode não funcionar corretamente e o usuário poderá ter que reiniciá-lo.

Aviso especial para adultos: examine regularmente o conector, o revestimento e demais componentes para verificar a ocorrência de qualquer tipo de avaria. Em caso de avaria, o brinquedo não deverá ser usado com o carregador até que tal avaria tenha sido corrigida. Este brinquedo não deve ser usado por menores de três anos de idade. O brinquedo deve ser usado somente com o carregador recomendado.

INSTRUÇÕES PARA RETIRAR A BATERIA DO PRODUTO: A bateria interna vem instalada de fábrica e não é substituível. A desmontagem do produto e a remoção da bateria devem ser realizadas por um adulto. Não perfure, corte, rasgue, compacte ou deforme o produto durante a desmontagem. Certifique-se de que o produto esteja desligado e use uma chave de fenda para retirar o parafuso. Abra o compartimento da bateria e remova a bateria. Descarte a bateria de acordo com as leis de descarte e reciclagem de baterias pertinentes.

AVISO: abrir o produto poderá causar mau funcionamento do produto e anular as garantias do fabricante. Descarte os componentes remanescentes do produto de acordo com a legislação pertinente.

Este brinquedo conta com uma bateria de íon de lítio.

INSTRUÇÕES ESPECIAIS PARA A BATERIA DE ÍON DE LÍTIO: Nunca recarregue a bateria sem supervisão. - Carregue a bateria em uma área isolada. Mantenha longe de materiais inflamáveis. - Não exponha à luz direta do sol. A bateria pode explodir, superaquecer ou sofrer ignição. - Não desmonte, modifique, aqueça ou provoque curto-circuito na bateria. Não coloque a bateria no fogo ou deixe-a em qualquer local com incidência de alta temperatura. - Não deixe a bateria cair nem a sujeite a qualquer impacto forte. - Não deixe a bateria entrar em contato com a água. - Carregue a bateria somente com o carregador especificado pela Spin Master™. - Use a bateria somente no dispositivo especificado pela Spin Master™. - Leia e compreenda o manual de instruções na íntegra e use a bateria corretamente. - Na ocorrência improvável de vazamento ou explosão, utilize areia ou extintor de incêndio de pó químico na bateria. - A bateria deve ser reciclada ou descartada corretamente.

MANUTENÇÃO: retire as pilhas do brinquedo caso ele não seja usado por um longo período (somente controle). Limpe o brinquedo com movimentos leves usando um pano limpo e úmido. Mantenha o brinquedo longe de fontes de calor. Não submerja o brinquedo em água. Isso pode prejudicar os componentes eletrônicos da unidade.

INFORMAÇÕES DE SEGURANÇA SOBRE AS PILHAS: Requer 2 pilhas AAA (LR03) de 1,5 V. Pilhas são objetos pequenos. A troca das pilhas deve ser realizada por adultos. Siga o diagrama de polaridade (+/-) no compartimento de pilhas. Retire as pilhas vazias do brinquedo. Descarte corretamente as pilhas usadas. Retire as pilhas para armazenamento prolongado. Recomenda-se que sejam usadas apenas pilhas iguais ou similares. NÃO incinere as pilhas usadas. NÃO jogue as pilhas no fogo, pois podem explodir ou vazar. NÃO misture pilhas novas com usadas, tampouco misture tipos de pilhas diferentes (pilhas alcalinas/regulares/recarregáveis, por exemplo). Não é recomendável usar pilhas recarregáveis, pois podem reduzir o desempenho. Pilhas recarregáveis devem ser carregadas somente sob a supervisão de um adulto. As pilhas/baterias substituíveis e recarregáveis devem ser removidas do brinquedo antes da recarga. NÃO recarregue pilhas não recarregáveis. NÃO permita que ocorra curto-circuito nos terminais do produto.

RU

УПРАВЛЕНИЕ

1. Включите устройство и поместите его на ровную поверхность. **2.** Переместите рычаг управления скоростью в максимальное верхнее положение (1), а затем снова в минимальное положение (2) для завершения подключения. **3.** Теперь можно начинать вождение. **4.** Используйте устройство дистанционного управления для вождения.

ЗАРЯДКА ИГРУШКИ

1. Выключите устройство. **2.** Снимите крышку отсека для хранения кабеля для зарядки. **3.** Подключите кабель для зарядки к разъему компьютера с постоянным током с напряжением 5 В. **4.** Светодиодный индикатор указывает на то, что устройство заряжается. Индикатор ГОРИТ в процессе зарядки; НЕ ГОРИТ, когда устройство полностью заряжено.

УСТАНОВКА ЭЛЕМЕНТОВ ПИТАНИЯ

1. Откройте крышку отсека элементов питания с помощью отвертки (A). Извлеките старые или истощенные элементы питания из отсека (при их наличии), подняв каждый элемент питания за край. ЗАПРЕЩАЕТСЯ извлекать или устанавливать элементы питания с помощью острых или металлических предметов. **2.** Установите новые элементы питания внутри отсека, соблюдая полярность (+/-). **3.** Надежно закройте крышку отсека. Ознакомьтесь с законами и нормативами вашей страны, установленными в отношении правил переработки и/или утилизации элементов питания.

ПРИМЕЧАНИЕ: Если устройство перестает работать или работает нестабильно, причиной могут быть сильные электромагнитные помехи. Чтобы восстановить работу устройства, полностью выключите его, а затем включите снова. Если устройство по-прежнему будет работать неисправно, повторите процедуру в другом месте комнаты. Для нормальной работы устройства замените элементы питания. При низком уровне заряда элементы питания могут быть неспособны обеспечить работу устройства в полнофункциональном режиме.

Меры предосторожности: - Не прикасайтесь к мотору/колесам руками и следите за тем, чтобы игрушка находилась на безопасном расстоянии от волос и неприлегающих элементов одежды, когда переключатель питания находится в положении ВКЛ. - Извлекайте элементы питания из устройства управления, когда оно не используется. - Управление игрушкой рекомендуется выполнять под присмотром взрослых. - Для сохранения контроля игрушка всегда должна находиться в поле зрения. - Чтобы обеспечить максимальную производительность, рекомендуется использовать в устройстве управления новые щелочные элементы питания. - При управлении игрушкой необходимо строго следовать указаниям, приведенным в руководстве по эксплуатации. - Устройство управления/зарядное устройство создано специально для подзарядки литий-железо-фосфатных перезаряжаемых элементов питания, используемых в игрушке. Не используйте это устройство для подзарядки элементов питания, установленных в других устройствах. **Примечание:** Установку и замену элементов питания рекомендуется выполнять под присмотром взрослых. В помещении с разрядами электростатического электричества игрушка может работать со сбоями. В этом случае ее необходимо выключить и включить.

Особое примечание для взрослых: Следует проводить регулярный осмотр на предмет повреждения разъема, корпуса или других элементов устройства. При обнаружении повреждений игрушку нельзя использовать с зарядным устройством до тех пор, пока проблема не будет решена. Эта игрушка не предназначена для детей младше 3 лет. Игрушку необходимо использовать только с зарядным устройством, указанным в рекомендациях.

ИНСТРУКЦИИ ПО ИЗВЛЕЧЕНИЮ ЭЛЕМЕНТОВ ПИТАНИЯ ИЗ УСТРОЙСТВА: Внутренний элемент питания устанавливается при изготовлении устройства и не подлежит замене. Разбирать устройство и извлекать элемент питания могут только взрослые. Разбирая устройство, принимайте меры, чтобы избежать прокалывания, порезов, сжатия или деформации его деталей. Выключите устройство и выкрутите винт с помощью отвертки. Поднимите край отсека элемента питания и извлеките элемент питания. Утилизируйте элемент питания в соответствии с законами вашей страны, установленными в отношении правил переработки и утилизации элементов питания.

ПРИМЕЧАНИЕ: Раскрытие корпуса устройства приведет к выведению устройства из рабочего режима и аннулирует гарантии, предоставляемые производителем. Утилизируйте оставшиеся элементы в соответствии с местными законами.

В устройстве установлен литий-ионный элемент питания.

ОСОБЫЕ ИНСТРУКЦИИ ПО ОБРАЩЕНИЮ С ЛИТИЙ-ЖЕЛЕЗНЫМ ЭЛЕМЕНТОМ ПИТАНИЯ: при подзарядке не оставляйте элемент питания без присмотра. - Заряжайте элемент питания в безопасном месте. Держите элемент питания вдали от воспламеняемых материалов. - Не подвергайте элемент питания воздействию прямых солнечных лучей. Элементы питания могут взорваться, перегреться или воспламениться. - Не разбирайте элементы питания и не допускайте воздействия низких или высоких температур. Избегайте короткого замыкания. Не бросайте элементы питания в огонь и не оставляйте их в местах с высокой температурой. - Не роняйте элементы питания и не подвергайте их сильным ударам. - Избегайте контакта элементов питания с водой. - Заряжайте элементы питания только в зарядном устройстве, указанном Spin Master™. - Используйте только элементы питания, указанные Spin Master™. - Внимательно прочтите инструкцию по использованию и используйте элементы питания надлежащим образом. - В случае протекания или взрыва используйте песочный или химический огнетушитель. - Утилизируйте элементы питания надлежащим образом.

УХОД И ОБСЛУЖИВАНИЕ: Всегда извлекайте элементы питания из игрушки, если ее не планируется использовать в течение длительного периода времени (относится только к устройству управления). Чтобы очистить игрушку, аккуратно протрите ее чистой влажной тканью. Не подносите игрушку к открытому источнику тепла. Не погружайте игрушку в воду. Это может привести к повреждению электронных компонентов.

ИНФОРМАЦИЯ ПО БЕЗОПАСНОМУ ОБРАЩЕНИЮ С ЭЛЕМЕНТАМИ ПИТАНИЯ: Для работы требуются 2 элемента питания типа AAA (LR03) с напряжением 1,5 В. Элементы питания представляют собой миниатюрные предметы. Замену элементов питания должны выполнять взрослые. Соблюдайте полярность (+/-), указанную в отсеке элементов питания. Не оставляйте разрядившиеся элементы питания в игрушке. Утилизируйте элементы питания надлежащим образом. Извлекайте элементы питания, если игрушка не используется долгое время. Рекомендуется использовать элементы питания одного или эквивалентного типа. НЕ сжигайте использованные элементы питания. НЕ бросайте элементы питания в огонь. Это может привести к их утечке или взрыву. НЕ используйте новые элементы питания в сочетании с использованными или элементы питания разного типа (т.е. щелочные/обычные/перезаряжаемые). Использование перезаряжаемых элементов питания не рекомендуется. Это может ухудшить работу игрушки. Перезаряжаемые элементы питания следует заряжать только под присмотром взрослых. Перед зарядкой заменяемые и перезаряжаемые элементы питания необходимо извлечь из игрушки. ЗАПРЕЩАЕТСЯ заряжать неперезаряжаемые элементы питания. ИЗБЕГАЙТЕ короткого замыкания источников питания.

PL

STEROWANIE
1. Włącz pojazd i umieść go na płaskiej powierzchni. **2.** Przesuń dźwignię poziomu do górnej pozycji (1), a następnie do dolnej pozycji (2), aby zakończyć połączenie. **3.** Pojazd jest gotowy do jazdy. **4.** Do sterowania zabawką użyj kontrolera.

ŁADOWANIE
1. Wyłącz pojazd. **2.** Zdejmij pokrywę schowka na przewód ładowania. **3.** Podłącz kabel do gniazda 5 V DC w komputerze. **4.** Dioda LED wskazuje ładowanie. Podczas ładowania dioda świeci się, a po naładowaniu zostaje wyłączona.

WKŁADANIE BATERII
1. Otwórz drzwiczki komory baterii za pomocą śrubokrętu (A). Jeśli w komorze znajdują się zużyte baterie, wyjmij je, podważając każdą za jeden z końców. Do wyjmowania i wkładania baterii NIE wolno stosować ostrych narzędzi. **2.** Umieść nowe baterie w komorze zgodnie z oznaczeniami biegunowości (+/-). **3.** Starannie zamknij drzwiczki komory baterii. Zapoznaj się z lokalnymi przepisami i zaleceniami prawnymi dotyczącymi prawidłowego recyklingu i/lub utylizacji baterii.

UWAGA: Przyczyną występowania zakłóceń w prawidłowym działaniu produktu może być obecność silnego pola elektromagnetycznego. Aby wykonać reset ustawień produktu, należy go całkowicie wyłączyć, a następnie włączyć ponownie. Jeśli działanie produktu nadal nie będzie prawidłowe, należy powtórzyć ten proces w innym miejscu. Należy wymienić baterie, ponieważ niski poziom ich naładowania może uniemożliwić prawidłowe działanie produktu.

Środki ostrożności: – Dłonie, włosy i luźną odzież należy utrzymywać z dala od silnika/kół, gdy przycisk zasilania jest WŁĄCZONY. – Gdy kontroler nie jest używany, należy wyjąć z niego baterie. – Zalecany nadzór rodzicielski podczas zabawy. – Zabawkę należy utrzymywać w zasięgu wzroku, aby móc ją nadzorować przez cały czas. – Aby osiągnąć maksymalną wydajność, zaleca się użycie nowych baterii alkalicznych w kontrolerze. – Podczas zabawy użytkownicy powinni ściśle przestrzegać instrukcji. – Kontroler i ładowarka są przeznaczone do użytku z bateriami litowo-żelazowo-fosforanowymi LiFeP04, które zasilają zabawkę. Nie używać ich do ładowania innych baterii niż tych w zabawce. **Ważne!** Podczas instalacji lub wymiany baterii zaleca się nadzór rodzicielski. W otoczeniu, w którym występują wyładowania elektrostatyczne, zabawka może działać nieprawidłowo i w efekcie wymagać zresetowania.

Specjalna uwaga do osoby dorosłej: regularnie sprawdzaj zabawkę pod kątem uszkodzenia wtyczki, obudowy czy innych części. W przypadku wystąpienia uszkodzeń zabawki nie można podłączać do ładowarki do czasu naprawy. Zabawka nie nadaje się dla dzieci w wieku poniżej 3 lat. Zabawki można używać tylko z zalecaną ładowarką.

INSTRUKCJE DOTYCZĄCE WYJMOWANIA BATERII: Niewymienna wewnętrzna bateria została zainstalowana fabrycznie. Demontaż i wyjmowanie baterii muszą być wykonywane przez osobę dorosłą. Podczas demontażu nie dziurawić, rozcinać, rozrywać, ściskać, zgniatać ani zniekształcać produktu. Sprawdź, czy urządzenie jest wyłączone, a następnie za pomocą śrubokrętu wykręć śrubę. Unieś tylną część komory baterii i wysuń baterię. Baterię należy zutylizować zgodnie z lokalnymi przepisami dotyczącymi recyklingu lub utylizacji odpadów.

WAŻNE: otwarcie produktu spowoduje unieważnienie gwarancji producenta. Pozostałe elementy produktu należy usunąć zgodnie z lokalnymi przepisami.

Zabawka jest wyposażona w baterię litowo-jonową.

SPECJALNE INSTRUKCJE DOTYCZĄCE BATERII LITOWO-ŻELAZOWO-FOSFORANOWEJ: nigdy nie należy pozostawiać ładowanej baterii bez nadzoru. Baterię należy ładować w odizolowanym obszarze i trzymać z dala od materiałów łatwopalnych. Nie należy narażać baterii na działanie bezpośredniego światła słonecznego. Istnieje ryzyko eksplozji, przegrzania lub zapłonu baterii. Nie należy rozbierać, modyfikować, podgrzewać ani zwierać styków baterii. Nie należy umieszczać baterii w ogniu ani pozostawiać jej w gorącym miejscu. Nie należy upuszczać baterii ani poddawać jej mocnym uderzeniom. Nie należy moczyć baterii. Baterię należy ładować przy pomocy odpowiedniej ładowarki Spin Master™. Dla tego urządzenia należy używać wyłączenie baterii określonych przez Spin Master™. Należy dokładnie przeczytać instrukcję i poprawnie używać baterii. W rzadkich przypadkach wycieku lub eksplozji należy użyć piasku lub chemicznej gaśnicy. Baterie należy poddać recyklingowi lub zutylizować zgodnie z zaleceniami.

OBSŁUGA I KONSERWACJA: zawsze gdy zabawka nie jest używana przez dłuższy czas, należy wyjąć z niej baterie (dotyczy wyłącznie kontrolera). Zabawkę należy delikatnie czyścić przy pomocy czystej, wilgotnej ściereczki. Zabawkę należy utrzymywać z dala od bezpośredniego źródła ciepła. Nie wolno zanurzać zabawki w wodzie. Może to doprowadzić do uszkodzenia podzespołów elektronicznych.

INFORMACJE DOTYCZĄCE BEZPIECZNEGO KORZYSTANIA Z BATERII: Wymagane są 2 baterie 1,5 V AAA (LR03). Baterie są przedmiotami o niewielkim rozmiarze. Ich wymiany muszą dokonywać osoby dorosłe. Baterie umieszcza się w komorze zgodnie z oznaczeniami biegunowości (+/-). Zużyte baterie należy niezwłocznie wyjąć z zabawki. Baterie trzeba poddać prawidłowej utylizacji. W razie dłuższej przerwy w użytkowaniu baterie należy wyjąć. Konieczne jest używanie wyłącznie zatwierdzonych baterii tego samego typu lub ich zamienników. NIE spalać zużytych baterii. NIE wrzucać baterii do ognia, ponieważ może to spowodować ich wybuch lub wyciek elektrolitu. NIE używać starych baterii z nowymi ani nie stosować jednocześnie różnych rodzajów baterii (np. alkalicznych ze zwykłymi lub akumulatorami). Używanie akumulatorów jest niewskazane ze względu na możliwe obniżenie wydajności. Akumulatory można ładować wyłącznie pod nadzorem osoby dorosłej. Wymienne akumulatory przed ładowaniem należy wyjąć z zabawki. NIE ładować baterii do jednorazowego użytku. NIE dopuszczać do zwarcia styków baterii.

CZ

ŘÍZENÍ
1. Zapněte model a umístěte jej na rovný povrch. **2.** Připojení navážete zatlačením páčky plynu nahoru do maximální polohy (1) a zpět do minimální polohy (2). **3.** Jste připraveni na řízení. **4.** K ovládání použijte dálkový ovladač.

NABÍJENÍ
1. Vypněte model. **2.** Sundejte kryt prostoru pro nabíjecí kabel. **3.** Zapojte nabíjecí kabel do portu USB 5 V DC počítače. **4.** Kontrolka LED ukazuje stav nabíjení, SVÍTÍ při nabíjení a ZHASNE při úplném nabití.

VLOŽENÍ BATERIÍ
1. Pomocí šroubováku otevřete dvířka baterií (A). Jestliže se zde nacházejí použité baterie, vyndejte je z jednotky postupným vytahováním za jejich konec. NEVYNDÁVEJTE ANI NEVKLÁDEJTE baterie pomocí ostrých nebo kovových nástrojů. **2.** Nové baterie vkládejte podle schématu polarity (+/-) uvnitř oddílu pro baterie. **3.** Pevně nasaďte dvířka baterií zpět na místo. Seznamte se s místními zákony a předpisy ohledně správné recyklace či likvidace baterií.

POZNÁMKA: Jestliže je normální fungování produktu nezvyklé nebo přerušované, může problém způsobovat silné elektromagnetické rušení. Produkt vyresetujete úplným vypnutím a následným zapnutím. Pokud produkt normálně fungovat nezačne, zkuste ho přemístit na jiné místo a vyzkoušet znovu. Normálního výkonu dosáhnete výměnou baterií, protože slabé baterie nemusí zajistit obvyklé fungování.

Bezpečnostní opatření: - Když je vypínač ZAPNUTÝ, udržujte ruce, vlasy či volné oblečení v bezpečné vzdálenosti od motoru a kol. - Pokud nepoužíváte ovladač, vyjměte z něj baterie. - Při hraní doporučujeme rodičovský dohled. - Mějte hračku stále v dohledu, abyste ji mohli vždy bez problémů ovládat. - Maximálního výkonu ovladače dosáhnete používáním nových alkalických baterií. - Při používání produktu je nutné přesně dodržovat pokyny uvedené v této příručce. - Ovladač s nabíječkou je určen pouze pro použití s baterií typu LiFeP04, kterou je napájen tento model. Nepoužívejte jej k nabíjení jiných baterií, než je baterie v této hračce. **Poznámka:** Vkládání nebo výměnu baterií doporučujeme provádět s rodičovským dohledem. V elektrostaticky nabitém prostředí nemusí hračka fungovat správně a bude ji nutné vypnout a zapnout.

Zvláštní poznámka pro dospělé: Pravidelně kontrolujte, zda není poškozen konektor, plášť nebo další části. V případě poškození hračku s nabíječkou nepoužívejte, dokud nebude závada odstraněna. Tato hračka není určena pro děti do 3 let. Hračku je nutné používat pouze s doporučenou nabíječkou.

POKYNY K VYJMUTÍ BATERIE: Vnitřní baterie je instalována ve výrobě a je nevyměnitelná. Demontáž produktu a vyjmutí baterie musí provádět dospělý. Při demontáži produkt nepropichujte, neřezejte, netrhejte, nestlačujte a nedeformujte. Ujistěte se, že je produkt vypnutý, a šroubovákem vyšroubujte šroubek. Zvedněte konec oddílu pro baterie a vyjměte baterii. Baterii zlikvidujte v souladu s místními předpisy týkajícími se recyklace a likvidace baterií.

POZNÁMKA: Otevřením produktu dojde ke ztrátě funkčnosti produktu a zneplatnění záruky výrobce. Likvidaci ostatních součástí produktu provádějte v souladu s místními předpisy.

Tato hračka je vybavena lithium-iontovou baterií.

SPECIÁLNÍ POKYNY PRO BATERIE LiFe: Nikdy nenabíjejte baterii bez dozoru. - Nabíjejte baterie v izolované oblasti. Zachovejte bezpečnou vzdálenost od hořlavých materiálů. - Nevystavujte přímému slunečnímu světlu. Může dojít k výbuchu, přehřátí nebo vznícení baterií. - Baterie nerozebírejte, neupravujte, neohřívejte ani nezkratujte. Nedávejte je do ohně ani na horká místa. - Nenechte je spadnout, ani je nevystavujte silným nárazům. - Nedovolte, aby baterie zvlhly. - K nabíjení baterií používejte pouze určenou nabíječku baterií společnosti Spin Master™. - Používejte baterie pouze v zařízení určeném společností Spin Master™. - Pečlivě si přečtěte příručku s pokyny a používejte baterie správně. - V nepravděpodobném případě vytékání nebo výbuchu baterie haste pískem nebo chemickým hasicím přístrojem. - Baterie je nutné řádně recyklovat nebo zlikvidovat.

PÉČE A ÚDRŽBA: Pokud není ovladač delší dobu používán, vždy z něj vyjměte baterie. Hračku čistěte opatrně čistým vlhkým hadříkem. Nevystavujte hračku přímému teplu. Nepotápějte hračku do vody. Může dojít k poškození elektronických součástí.

BATERIE – BEZPEČNOSTNÍ INFORMACE: Vyžaduje 2 baterie typu AAA (LR03) 1,5 V. Baterie jsou drobné předměty. Výměnu baterií musí provádět dospělé osoby. Řiďte se schématem polarity (+/-) v oddílu pro baterie. Vybité baterie okamžitě vyndejte z hračky. Použité baterie řádně zlikvidujte. Při delším skladování vyndejte baterie. Doporučujeme používat pouze baterie stejného nebo rovnocenného typu. Použité baterie NEPALTE. Baterie NELIKVIDUJTE v ohni, protože baterie mohou vybuchnout nebo vytéct. NEPOUŽÍVEJTE ZÁROVEŇ staré a nové baterie ani různé typy baterií (např. alkalické, standardní a dobíjecí baterie). Použití dobíjecích baterií není doporučeno, protože může být příčinou nižšího výkonu. Dobíjecí baterie musejí být dobíjeny pod dohledem dospělého. Před dobíjením je nutné vyměnitelné dobíjecí baterie z hračky vyjmout. Nedobíjecí baterie NEDOBÍJEJTE. NEZKRATUJTE svorky napájení.

SK

RIADENIE
1. Zapnite vozidlo a položte ho na rovný povrch. **2.** Spojenie dokončíte tým, že posuniete páčku pohonu do maximálnej polohy (1) a späť do minimálnej polohy (2). **3.** Môžete začať jazdiť. **4.** Riadenie ovládajte pomocou diaľkového ovládača.

NABÍJANIE
1. Vozidlo vypnite. **2.** Odstráňte kryt z priehradky na nabíjací kábel. **3.** Zapojte nabíjací kábel do výstupu 5 V DC počítača. **4.** Kontrolka LED signalizuje nabíjanie. Počas nabíjania SVIETI a po úplnom nabití ZHASNE.

INŠTALÁCIA BATÉRIÍ
1. Dvierka batérií otvorte skrutkovačom (A). Ak sú prítomné použité batérie, odstráňte ich z jednotky tak, že každú batériu vytiahnete za jeden koniec. NEODSTRAŇUJTE ani nevkladajte batérie pomocou ostrého alebo kovového predmetu. **2.** Vložte nové batérie do priestoru pre batérie, ako je zobrazené na diagrame polarity (+/–). **3.** Pevne znova nasaďte dvierka batérií. Pozrite si miestne predpisy a nariadenia o správnej recyklácii alebo likvidácii batérií.

POZNÁMKA: Ak je narušená alebo prerušená normálna funkčnosť produktu, problém môže byť spôsobený silným elektromagnetickým rušením. Ak chcete produkt resetovať, úplne ho vypnite a potom ho znova zapnite. Ak sa neobnoví normálna prevádzka, presuňte produkt na iné miesto a skúste to znova. Ak chcete zaistiť normálnu prevádzku, vymeňte batérie, keďže slabé batérie nemusia zabezpečiť úplné fungovanie.

Bezpečnostné opatrenia: – Keď je vypínač v ZAPNUTEJ polohe, ruky, vlasy a voľné oblečenie držte v bezpečnej vzdialenosti od motora/kolies. – Keď ovládač nepoužívate, vyberte z neho batérie. – Pri hre sa odporúča dozor rodiča. – Hračku majte na dohľad, aby ste ju mohli stále sledovať. – Ak chcete dosiahnuť maximálny výkon, v ovládači odporúčame používať nové alkalické batérie. – Pri prevádzke produktu by sa mali používatelia presne riadiť pokynmi v príručke. – Váš ovládač/nabíjačka sú špeciálne určené pre nabíjateľnú batériu LiFeP04, ktorá sa používa vo vozidle. Nepoužívajte ju na nabíjanie žiadnych iných batérií, len na batériu v hračke. **Poznámka:** Pri inštalácii alebo výmene batérií sa odporúča dozor rodiča. V prostredí s elektrostatickým nábojom môže byť narušená funkčnosť hračky a môže byť nutné, aby používateľ hračku resetoval.

Špeciálna poznámka pre dospelých: Pravidelne kontrolujte, či nie je poškodená zástrčka, kryt alebo iné časti. V prípade akéhokoľvek poškodenia sa hračka nesmie používať s nabíjačkou, kým sa poškodenie neopraví. Táto hračka nie je určená pre deti mladšie ako 3 roky. Hračka sa smie používať len s odporúčanou nabíjačkou.

POKYNY NA VYBRATIE BATÉRIE Z PRODUKTU: Interná batéria sa inštaluje vo výrobe a nie je možné ju vymeniť. Rozobratie produktu a odstránenie batérie musí vykonať dospelá osoba. Pri demontáži výrobok neprepichujte, nezarezávajte doň, netrhajte ho, nevyvíjajte naň prílišný tlak ani ho nedeformujte. Uistite sa, že je produkt vypnutý, a potom pomocou skrutkovača odstráňte skrutku. Zdvihnite priečinok na batérie a vytiahnite batériu. Batériu zlikvidujte v súlade s miestnymi predpismi na recykláciu a likvidáciu batérií.

POZNÁMKA: Otvorením produktu zrušíte záruky výrobcu a produkt bude nefunkčný. Zvyšné časti produktu zlikvidujte v súlade s miestnymi predpismi.

Táto hračka je vybavená lítiovo-iónovou batériou.

ŠPECIÁLNE POKYNY TÝKAJÚCE SA BATÉRIE LiFe: Batériu nikdy nenabíjajte bez dozoru. – Batérie nabíjajte v izolovanej oblasti. Uchovávajte mimo horľavých materiálov. – Nevystavujte priamemu slnečnému svetlu. Batérie by mohli vybuchnúť, prehriať sa alebo vznietiť. – Batérie nerozoberajte, neupravujte, nezohrievajte ani nespôsobujte na nich skrat. Nedávajte ich do ohňa ani ich nenechávajte na horúcich miestach. – Zabráňte pádu alebo silným nárazom. – Dbajte na to, aby batérie nezvlhli. – Batérie nabíjajte len pomocou určenej nabíjačky na batérie Spin Master™. – Batérie používajte len v zariadení určenom spoločnosťou Spin Master™. – Pozorne si prečítajte príručku s pokynmi a batérie používajte správne. – V nepravdepodobnom prípade vytečenia alebo výbuchu haste batériu pieskom alebo chemickým hasiacim prístrojom. – Batérie sa musia správne recyklovať alebo zlikvidovať.

STAROSTLIVOSŤ A ÚDRŽBA: Ak hračku dlhšie nepoužívate, vždy vyberte batérie (platí iba pre ovládač). Hračku jemne utrite čistou vlhkou handričkou. Hračku nevystavujte priamemu teplu. Hračku neponárajte do vody. Môžu sa poškodiť elektronické súčasti.

BEZPEČNOSTNÉ INFORMÁCIE SÚVISIACE S BATÉRIAMI: Vyžaduje 2 batérie typu AAA (LR03) 1,5 V. Batérie sú malé súčasti. Výmenu batérií musí vykonať dospelá osoba. Postupujte podľa diagramu polarity (+/–) v priestore pre batérie. Vybité batérie urýchlene odstráňte z hračky. Použité batérie správne zlikvidujte. Pri dlhodobom skladovaní vyberte batérie. Používať sa majú len batérie rovnakého alebo rovnocenného typu, ako sú odporúčané batérie. NESPAĽUJTE použité batérie. Batérie NEHÁDŽTE do ohňa, keďže môžu vybuchnúť alebo vytiecť. NEPOUŽÍVAJTE SÚČASNE staré a nové batérie ani rôzne typy batérií (t. j. alkalické/štandardné/nabíjateľné batérie). Neodporúča sa používať nabíjateľné batérie, pretože môže dôjsť k zníženiu výkonu. Nabíjateľné batérie sa majú nabíjať len pod dohľadom dospelého. Vyberateľné nabíjateľné batérie treba pred nabíjaním vybrať z hračky. NENABÍJAJTE nenabíjateľné batérie. NESPÔSOBUJTE skrat na napájacích koncovkách.

HU

A JÁRMŰ VEZETÉSE
1. Kapcsolja be a járművet, és helyezze egy lapos felületre. **2.** Nyomja a gázkart felfelé a legfelső állásba (1), majd vissza a legalsó állásba (2) a csatlakozás befejezéséhez. **3.** Most már készen áll a jármű vezetésére. **4.** A vezetéshez használja a vezérlőt.

TÖLTÉS
1. Kapcsolja ki a járművet. **2.** Távolítsa el a töltőkábel rekeszének fedelét. **3.** Csatlakoztassa a töltőkábelt egy 5 V-os egyenáramú számítógépes kimenethez. **4.** A LED a töltést jelzi. Töltés közben be van kapcsolva, a teljes feltöltést követően pedig kikapcsol.

AZ ELEMEK BEHELYEZÉSÉNEK MÓDJA
1. Nyissa ki az elemtartó fedelét egy csavarhúzóval (A). Ha használt elemek vannak benne, távolítsa el ezeket az elemeket a készülékből úgy, hogy az elemeket egyik végüknél felfelé emeli. Az elemek eltávolításához vagy behelyezéséhez NE használjon éles vagy fémeszközöket. **2.** Helyezze az új elemeket az elemtartóba a polaritási ábrának (+/-) megfelelően. **3.** Helyezze vissza biztonságosan az elemtartó fedelét. Ellenőrizze az elemek újrahasznosítására és/vagy ártalmatlanítására vonatkozó helyi törvényeket és rendelkezéseket.

MEGJEGYZÉS: Ha a termék normál működése akadályozott vagy megszakad, előfordulhat, hogy a hibát erőteljes elektromágneses interferencia okozza. A termék alaphelyzetbe állításához teljesen kapcsolja ki, majd kapcsolja be újra. Ha a normál működés nem áll helyre, menjen a termékkel arrébb, majd próbálja újra. A normál működés biztosításához cserélje ki az elemeket, mivel előfordulhat, hogy az alacsony töltöttségű elemek nem teszik lehetővé a teljes funkcionalitást.

Biztonsági óvintézkedések: – Bekapcsolt állapotban nem szabad a motorhoz/kerekekhez nyúlni, és távol kell tartani azoktól a hajat és laza ruhadarabokat. – Távolítsa el az elem(ek)et a vezérlőből, ha nem használja azt. – A játékhoz szülői segítség ajánlott. – Használat közben mindig tartsa szemmel a játékot. – A maximális teljesítmény érdekében azt ajánljuk, használjon új alkáli elemeket a vezérlőben. – A termék működtetése közben szigorúan be kell tartani a használati útmutatóban leírtakat. – A vezérlőt/töltőt a járművében használt LiFeP04 akkumulátorokkal való működésre tervezték. Csak a játékban található akkumulátor töltéséhez használja. **Megjegyzés:** Az elemek behelyezéséhez vagy cseréjéhez szülői segítség ajánlott. Elektrosztatikus kisülés közelében a játéknál hibás működés léphet fel, és szükségessé válhat az újraindítása.

Speciális megjegyzés felnőttek számára: Rendszeresen ellenőrizze a csatlakozó, a burkolat és a többi rész sértetlenségét. Ha bármilyen sérülést fedez fel, ne használja a játékot a töltővel, amíg ki nem javítja a hibát. A játék csak három évnél idősebb gyermekek számára alkalmas. A játékot csak az ajánlott töltővel használja.

TERMÉK AKKUMULÁTORÁNAK ELTÁVOLÍTÁSA: A belső akkumulátor gyárilag kerül a termékbe, és nem cserélhető. A termék szétszerelését és az akkumulátor eltávolítását felnőtt végezze. Ne szúrjon bele, vágja el, tépje el, nyomja össze vagy deformálja a terméket a szétszerelés során. Győződjön meg róla, hogy a termék ki van kapcsolva, majd egy csavarhúzóval távolítsa el a csavart. Emelje meg az akkumulátortartó szélét, majd vegye ki az akkumulátort. Az akkumulátor ártalmatlanítását a vonatkozó, újrahasznosítással és ártalmatlanítással kapcsolatos előírásoknak megfelelően végezze.

MEGJEGYZÉS: A termék kinyitása működésképtelenné teszi a terméket, és érvényteleníti a gyártói garanciát. A termék további alkatrészeit a helyi szabályozásoknak megfelelően ártalmatlanítsa.

A játék lítiumion-akkumulátorral rendelkezik.

A LiFe AKKUMULÁTORRAL KAPCSOLATOS SPECIÁLIS UTASÍTÁSOK: Soha ne hagyja az akkumulátort felügyelet nélkül a töltés során. - Az akkumulátor töltését egy külön helyiségben végezze. Tartsa távol gyúlékony anyagoktól. - Ne tegye ki közvetlen napfénynek. Az akkumulátor felrobbanhat, túlmelegedhet vagy meggyulladhat. - Ne szedje szét, módosítsa, melegítse, vagy zárja rövidre az akkumulátort. Ne dobja tűzbe vagy hagyja forró helyen. - Ne ejtse le és ne hagyja, hogy erős behatás érje. - Az akkumulátort óvja a nedvességtől. - Az akkumulátor töltését kizárólag a megadott Spin Master™ akkumulátortöltővel végezze. - Az akkumulátort kizárólag a Spin Master™ által meghatározott készülékekben használja. - Gondosan olvassa el a használati utasítást, és ügyeljen az akkumulátor megfelelő használatára. - Az akkumulátor esetleges szivárgása vagy robbanása esetén használjon homokot vagy tűzoltó készüléket. - Az akkumulátorokat megfelelően újra kell hasznosítani vagy ártalmatlanítani kell.

KEZELÉS ÉS KARBANTARTÁS: Ha hosszabb ideig nem használja a játékot, mindig távolítsa el az elemeket a játékból (csak a vezérlőből). Finoman törölje át a játékot egy tiszta, nedves ruhával. Óvja a játékot a közvetlen hőhatástól. Tilos vízbe meríteni a játékot. Ez károsíthatja az elektronikus alkatrészeket.

ELEMEKKEL KAPCSOLATOS BIZTONSÁGI ELŐÍRÁSOK: 2 db 1,5 V-os AAA (LR03) elem szükséges hozzá. Az elemek apró tárgyak. Az elemek cseréjét felnőttek végezzék. Ügyeljen az elemtartón látható polaritási (+/-) ábrára. Haladéktalanul távolítsa el a tönkrement elemeket a játékból. Ártalmatlanítsa megfelelően a használt elemeket. Hosszas tárolás esetén távolítsa el az elemeket. Kizárólag azonos, vagy a javasolt típussal egyenértékű elemeket használjon. NE égesse el a használt elemeket. NE dobja az elemeket tűzbe, mivel azok felrobbanhatnak vagy szivároghatnak. NE használjon régi és új, vagy különböző típusú elemeket egyszerre (pl. alkáli/normál/újratölthető elem). Nem ajánlott újratölthető elemeket használni az esetlegesen fellépő csökkent teljesítmény miatt. Az újratölthető elemeket csak felnőtt felügyelete mellett szabad tölteni. A cserélhető-újratölthető elemeket el kell távolítani a játékból a töltés előtt. NE töltse fel a nem újratölthető elemeket. NE zárja rövidre a tápegység érintkezőit.

RO

CONDUCEREA
1. Porniţi vehiculul şi aşezaţi-l pe o suprafaţă plană. **2.** Împingeţi maneta de acceleraţie în sus până la poziţia maximă (1) şi înapoi la poziţia minimă (2) pentru a finaliza conectarea. **3.** Sunteţi pregătiţi pentru conducere. **4.** Utilizaţi telecomanda pentru a conduce.

ÎNCĂRCAREA
1. Opriţi alimentarea vehiculului. **2.** Scoateţi capacul compartimentului cablului de încărcare. **3.** Conectaţi cablul de încărcare la o priză de calculator de 5 V c.c. **4.** LED-ul indică încărcarea. Este aprins la încărcare şi este stins când încărcarea este completa.

INSTALAREA BATERIILOR
1. Deschideţi uşa compartimentului bateriilor cu ajutorul unei şurubelniţe (A). Dacă sunt prezente baterii uzate, scoateţi-le pe acestea din unitate trăgând în sus de capătul fiecărei baterii. NU demontaţi sau instalaţi bateriile cu ajutorul unor instrumente ascuţite sau metalice. **2.** Instalaţi bateriile noi după cum indică marcajele de polaritate (+/-) din interiorul compartimentului bateriei. **3.** Închideţi bine uşa compartimentului bateriei. Consultaţi legile şi reglementările locale pentru reciclarea şi/sau eliminarea corectă a bateriei.

NOTĂ: Dacă funcţionarea normală a produsului este perturbată sau întreruptă, această problemă poate fi cauzată de interferenţe electro-magnetice. Pentru a reseta produsul, opriţi-l complet şi apoi reporniţi-l. Dacă funcţionarea normală nu este reluată, mutaţi produsul în alt loc şi încercaţi din nou. Pentru a asigura performanţe normale, schimbaţi bateriile, deoarece este posibil ca bateriile descărcate să nu permită funcţionarea normală.

Precauţii de siguranţă: - Ţineţi mâinile, părul şi hainele largi la distanţă de motor/roţi când comutatorul de alimentare este în poziţia ON. - Scoateţi bateriile din telecomandă atunci când nu este în uz. - Este recomandată îndrumarea părinţilor pentru joacă. - Păstraţi jucăria în câmpul vizual, astfel încât să o puteţi supraveghea tot timpul. - Se recomandă utilizarea de baterii alcaline noi în telecomandă, pentru a obţine performanţe maxime. - Utilizatorii trebuie să respecte cu stricteţe manualul de instrucţiuni în timpul utilizării produsului. - Telecomanda/încărcătorul este creată special pentru bateriile reîncărcabile LiFeP04 utilizate în vehiculul vostru. Nu îl utilizaţi pentru a încărca o altă baterie decât cea a jucăriei. **Notă:** Este recomandată supravegherea părinţilor la instalarea sau înlocuirea bateriilor. Într-un mediu cu descărcări electrostatice, jucăria se poate defecta, iar utilizatorul poate fi nevoit să o reseteze.

Notă specială pentru adulţi: Examinaţi periodic jucăria pentru a detecta deteriorarea mufei, a carcasei şi a altor piese. În caz de deteriorare, jucăria nu trebuie să fie utilizată cu încărcătorul până când deteriorarea nu este reparată. Această jucărie nu este destinată copiilor sub 3 ani. Această jucărie trebuie să fie utilizată numai cu încărcătorul recomandat.

INSTRUCŢIUNI DE SCOATERE A BATERIEI DIN PRODUS: Bateria internă este instalată din fabrică şi nu poate fi înlocuită. Dezasamblarea produsului şi demontarea bateriei trebuie efectuate de un adult. Nu găuriţi, tăiaţi, rupeţi, comprimaţi sau deformaţi produsul în timpul dezasamblării. Asiguraţi-vă că produsul este oprit, apoi folosiţi o şurubelniţă pentru a scoate şurubul. Ridicaţi capătul compartimentului bateriei şi scoateţi bateria prin glisare. Eliminaţi bateria în conformitate cu legile locale privind reciclarea sau eliminarea bateriilor.

NOTĂ: Deschiderea produsului va duce la nefuncţionarea produsului şi anularea garanţiei oferite de producător. Eliminaţi restul componentelor produsului în conformitate cu legile locale.

Această jucărie este echipată cu o baterie litiu-ion.

INSTRUCŢIUNI SPECIALE PRIVIND BATERIA LiFe: Nu încărcaţi bateria fără supravegherea unui adult. - Încărcaţi bateria într-o zonă izolată. Păstraţi-o departe de materialele inflamabile. - Nu o expuneţi la lumina directă a soarelui. Există riscul de explozie, de supraîncălzire sau de aprindere a bateriilor. Nu dezasamblaţi, modificaţi, încălziţi sau scurtcircuitaţi bateriile. Nu le aruncaţi în foc sau nu le lăsaţi în locuri fierbinţi. - Nu le scăpaţi sau supuneţi la lovituri puternice. - Nu permiteţi udarea bateriilor. - Încărcaţi bateriile numai cu încărcătorul de baterii specificat de Spin Master™. - Utilizaţi bateriile numai în dispozitivul specificat de Spin Master™. - Citiţi cu atenţie Ghidul de instrucţiuni şi utilizaţi bateriile corect. - În cazul puţin probabil de scurgeri sau explozie utilizaţi nisip sau un stingător de incendiu chimic pentru baterie. Bateriile trebuie să fie reciclate sau eliminate în mod corespunzător.

ÎNGRIJIRE ŞI ÎNTREŢINERE: Scoateţi întotdeauna bateriile din jucărie atunci când nu este folosită o perioadă lungă de timp (numai telecomanda). Ştergeţi jucăria uşor cu o cârpă umedă şi curată. Feriţi jucăria de surse de căldură directă. Nu scufundaţi jucăria în apă. Aceasta poate deteriora componentele electronice.

INFORMAŢII PRIVIND SIGURANŢA PENTRU BATERIE: Necesită 2 x baterii AAA (LR03) de 1,5 V. Bateriile sunt obiecte mici. Înlocuirea bateriilor trebuie să fie efectuată de adulţi. Respectaţi marcajele privind polaritatea (+/-) din compartimentul bateriilor. Îndepărtaţi imediat bateriile descărcate din jucărie. Eliminaţi bateriile uzate în mod corespunzător. Scoateţi bateriile înaintea unei perioade prelungite de depozitare. Trebuie să fie utilizate numai baterii de acelaşi tip sau de un tip echivalent cu cel recomandat. NU ardeţi bateriile uzate. NU aruncaţi bateriile în foc, deoarece acestea pot exploda sau lichidul din ele se poate scurge. NU utilizaţi concomitent baterii vechi şi noi sau tipuri diferite de baterii (adică alcaline/standard/reîncărcabile). Nu este recomandată utilizarea de baterii reîncărcabile, deoarece este posibilă reducerea performanţelor. Bateriile reîncărcabile trebuie încărcate exclusiv sub supravegherea unui adult. Bateriile reîncărcabile, care pot fi înlocuite, trebuie scoase din jucărie înainte de încărcare. NU reîncărcaţi bateriile nereîncărcabile. NU scurtcircuitaţi bornele de alimentare.

EL

ΤΡΟΠΟΣ ΟΔΗΓΗΣΗΣ
1. Ενεργοποιήστε το όχημα και τοποθετήστε το σε μια επίπεδη επιφάνεια. **2.** Σπρώξτε το μοχλό γκαζιού προς τα πάνω στη μέγιστη θέση (1) και προς τα πίσω στην ελάχιστη θέση (2) για να ολοκληρωθεί η σύνδεση. **3.** Είστε έτοιμοι να οδηγήσετε. **4.** Χρησιμοποιήστε το χειριστήριο για να οδηγήσετε.

ΤΡΟΠΟΣ ΦΟΡΤΙΣΗΣ
1. Απενεργοποιήστε το όχημα. **2.** Αφαιρέστε το κάλυμμα από το τμήμα καλωδίου φόρτισης. **3.** Συνδέστε το καλώδιο φόρτισης σε έξοδο υπολογιστή 5V DC. **4.** Το LED υποδεικνύει τη φόρτιση. Ανάβει κατά τη διάρκεια της φόρτισης και σβήνει όταν είναι πλήρως φορτισμένο.

ΤΟΠΟΘΕΤΗΣΗ ΜΠΑΤΑΡΙΩΝ
1. Ανοίξτε το πορτάκι των μπαταριών με ένα κατσαβίδι (A). Εάν υπάρχουν χρησιμοποιημένες μπαταρίες, αφαιρέστε τις από τη μονάδα, τραβώντας προς τα επάνω το άκρο της κάθε μπαταρίας. ΜΗΝ αφαιρείτε ή τοποθετείτε μπαταρίες χρησιμοποιώντας αιχμηρά ή μεταλλικά εργαλεία. **2.** Τοποθετήστε τις νέες μπαταρίες σύμφωνα με το διάγραμμα πολικότητας (+/-) μέσα στη θήκη των μπαταριών. **3.** Τοποθετήστε καλά το πορτάκι των μπαταριών. Ελέγξτε τους τοπικούς νόμους και κανονισμούς για πληροφορίες σχετικά με τη σωστή ανακύκλωση και/ή απόρριψη των μπαταριών.

ΣΗΜΕΙΩΣΗ: Αν η κανονική λειτουργία του προϊόντος αποτραπεί ή διακοπεί, το πρόβλημα ενδέχεται να προκαλείται από ισχυρή ηλεκτρομαγνητική παρεμβολή. Για την επαναφορά του προϊόντος, απενεργοποιήστε το πλήρως και ενεργοποιήστε το ξανά. Αν η κανονική λειτουργία δεν συνεχιστεί, μετακινήστε το προϊόν σε άλλη θέση και δοκιμάστε ξανά. Για να διασφαλίσετε την κανονική απόδοση, αλλάξτε τις μπαταρίες. Οι "πεσμένες" μπαταρίες ενδέχεται να μην επιτρέπουν την πλήρη λειτουργία.

Προφυλάξεις ασφαλείας Να κρατάτε τα χέρια, τα μαλλιά και τα χαλαρά ρούχα μακριά από το μοτέρ/ τους τροχούς όταν ο διακόπτης λειτουργίας είναι στο ON. - Αφαιρείτε τις μπαταρίες από το χειριστήριο όταν δεν το χρησιμοποιείτε. - Συνιστάται η γονική καθοδήγηση για το παιχνίδι. - Κρατήστε το παιχνίδι στο οπτικό σας πεδίο για να μπορείτε να το ελέγχετε όλη την ώρα. - Συνιστάται η χρήση νέων αλκαλικών μπαταριών στο χειριστήριο για μέγιστη απόδοση. - Οι χρήστες πρέπει να τηρούν αυστηρά το εγχειρίδιο οδηγιών κατά τη λειτουργία του προϊόντος. - Το χειριστήριο/φορτιστής είναι προσαρμοσμένο για την επαναφορτιζόμενη μπαταρία LiFeP04 που χρησιμοποιείται στο όχημά σας. Μην το χρησιμοποιείτε για τη φόρτιση οποιασδήποτε άλλης μπαταρίας, εκτός από εκείνης του παιχνιδιού. **Σημείωση:** Συνιστάται η γονική καθοδήγηση κατά την τοποθέτηση ή αντικατάσταση των μπαταριών. Σε περιβάλλον με ηλεκτροστατική εκκένωση, το παιχνίδι ενδέχεται να δυσλειτουργήσει και να χρειαστεί επαναφορά του από το χρήστη.

Ειδικη σημειωση για τους ενηλικες: Ελέγχετε τακτικά για ζημιά στο βύσμα, το περίβλημα και άλλα μέρη. Σε περίπτωση οποιασδήποτε ζημιάς, το παιχνίδι δεν πρέπει να χρησιμοποιηθεί με το φορτιστή έως ότου επισκευαστεί η ζημιά. Το παιχνίδι δεν είναι κατάλληλο για παιδιά κάτω των 3 ετών. Αυτό το παιχνίδι πρέπει να χρησιμοποιείται μόνο με τον προτεινόμενο φορτιστή.

ΟΔΗΓΙΕΣ ΑΦΑΙΡΕΣΗΣ ΜΠΑΤΑΡΙΑΣ ΠΡΟΪΟΝΤΟΣ: Η εσωτερική μπαταρία είναι εγκατεστημένη από το εργοστάσιο και δεν μπορεί να αντικατασταθεί. Η αποσυναρμολόγηση του προϊόντος και η αφαίρεση της μπαταρίας πρέπει να γίνεται από ενήλικο. Μην τρυπάτε, κόβετε, σκίζετε, συμπιέζετε ή παραμορφώνετε το προϊόν κατά την αποσυναρμολόγηση. Βεβαιωθείτε ότι το προϊόν είναι απενεργοποιημένο και έπειτα χρησιμοποιήστε ένα κατσαβίδι για να αφαιρέσετε τη βίδα. Ανασηκώστε το άκρο της θήκης της μπαταρίας και σύρετε την μπαταρία προς τα έξω. Απορρίπτετε την μπαταρία σύμφωνα με την τοπική νομοθεσία για την ανακύκλωση ή απόρριψη μπαταριών.

ΣΗΜΕΙΩΣΗ: Το άνοιγμα του προϊόντος έχει ως αποτέλεσμα τη μη λειτουργία του προϊόντος και ακυρώνει την εγγύηση του κατασκευαστή. Απορρίπτετε τα υπόλοιπα εξαρτήματα του προϊόντος σύμφωνα με την τοπική νομοθεσία.

Αυτό το παιχνίδι είναι εξοπλισμένο με μια μπαταρία ιόντων λιθίου.

ΕΙΔΙΚΕΣ ΟΔΗΓΙΕΣ ΓΙΑ ΤΗΝ ΜΠΑΤΑΡΙΑ LiFe: Η μπαταρία δεν πρέπει να φορτίζεται ποτέ χωρίς επίβλεψη. - Φορτίζετε την μπαταρία σε απομονωμένο χώρο. Φυλάξτε την μακριά από εύφλεκτα υλικά. - Να μην εκτίθεται σε άμεσο ηλιακό φως. Υπάρχει κίνδυνος έκρηξης, υπερθέρμανσης ή ανάφλεξης των μπαταριών. - Μην αποσυναρμολογείτε, τροποποιείτε, θερμαίνετε ή βραχυκυκλώνετε τις μπαταρίες. Μην τις ρίχνετε στη φωτιά ή τις αφήνετε σε καυτά σημεία. - Μην πετάτε ή υποβάλετε τις μπαταρίες σε δυνατά χτυπήματα. - Μην αφήνετε τις μπαταρίες να βραχούν. - Φορτίζετε τις μπαταρίες μόνο με τον καθορισμένο φορτιστή μπαταρίας της Spin Master™. - Στη συσκευή χρησιμοποιείτε μόνο μπαταρίες που καθορίζονται από τη Spin Master™. - Διαβάστε προσεκτικά τον οδηγό χρήσης και χρησιμοποιείτε τις μπαταρίες σωστά. - Στην απίθανη περίπτωση διαρροής ή έκρηξης, χρησιμοποιήστε άμμο ή χημικό πυροσβεστήρα για την μπαταρία. - Οι μπαταρίες πρέπει να ανακυκλώνονται ή να απορρίπτονται σύμφωνα με τους κανονισμούς.

ΦΡΟΝΤΙΔΑ ΚΑΙ ΣΥΝΤΗΡΗΣΗ: Να αφαιρείτε πάντα τις μπαταρίες από το παιχνίδι όταν δεν χρησιμοποιείται για μεγάλο χρονικό διάσ τημα (μόνο το χειριστήριο). Σκουπίζετε το παιχνίδι απαλά με ένα καθαρό νωπό πανί. Φυλάσσετε το παιχνίδι μακριά από άμεση πηγή θερμότητας. Μην βυθίζετε το παιχνίδι σε νερό. Ενδέχεται να προκληθεί ζημιά στα ηλεκτρονικά κυκλώματα.

ΠΛΗΡΟΦΟΡΙΕΣ ΑΣΦΑΛΕΙΑΣ ΓΙΑ ΤΙΣ ΜΠΑΤΑΡΙΕΣ: Απαιτεί 2 μπαταρίες 1,5 V AAA (LR03). Οι μπαταρίες είναι μικρά αντικείμενα. Η αντικατάστασή τους πρέπει να γίνεται από ενήλικες. Τηρήστε το διάγραμμα πολικότητας (+/-) που υπάρχει μέσα στη θήκη των μπαταριών. Αφαιρέστε αμέσως τις κενές μπαταρίες από το παιχνίδι. Απορρίψτε τις χρησιμοποιημένες μπαταρίες σύμφωνα με τους κανονισμούς. Αφαιρέστε τις μπαταρίες, αν δεν πρόκειται να χρησιμοποιηθεί το παιχνίδι για μεγάλο διάστημα. Συνιστάται η χρήση μπαταριών μόνο ίδιου ή ισοδύναμου τύπου. ΜΗΝ αποτεφρώνετε τις χρησιμοποιημένες μπαταρίες. ΜΗΝ απορρίπτετε τις μπαταρίες στη φωτιά, επειδή μπορεί να υπάρξει έκρηξη ή διαρροή. ΜΗΝ αναμιγνύετε παλιές με καινούριες μπαταρίες ή τύπους μπαταριών (π.χ. αλκαλικές/συμβατικές/επαναφορτιζόμενες). Η χρήση επαναφορτιζόμενων μπαταριών δεν συνιστάται γιατί μπορεί να μειώσουν την απόδοση του προϊόντος. Οι επαναφορτιζόμενες μπαταρίες πρέπει να φορτίζονται μόνο υπό την επίβλεψη ενηλίκου. Οι επαναφορτιζόμενες μπαταρίες με δυνατότητα αντικατάστασης πρέπει να αφαιρούνται πριν από τη φόρτιση του παιχνιδιού. ΜΗΝ επαναφορτίζετε μη επαναφορτιζόμενες μπαταρίες. ΜΗΝ βραχυκυκλώνετε τους ακροδέκτες τροφοδοσίας.

HR

KAKO VOZITI

1. Uključite vozilo i stavite ga na ravnu površinu. **2.** Gurnite polugu za ubrzanje prema gore u maksimalan položaj (1) te natrag u minimalan položaj (2) kako biste dovršili povezivanje. **3.** Spremni ste za vožnju. **4.** Za vožnju upotrebljavajte daljinski upravljač.

UPUTE ZA PUNJENJE

1. Isključite vozilo. **2.** Skinite poklopac s odjeljka za kabel. **3.** Uključite kabel u utičnicu računala s napajanjem od 5V DC. **4.** LED naznačuje punjenje. Uključeno je kada je punjenje u tijeku i isključuje se kad je punjenje završeno.

KAKO UMETNUTI BATERIJE

1. Odvijačem otvorite vratašca odjeljka za baterije (A). Ako se u odjeljku nalaze iskorištene baterije, izvadite ih tako da podignete jedan od krajeva baterije. Za vađenje ili umetanje baterija NEMOJTE upotrebljavati oštre ili metalne alate. **2.** Nove baterije umetnite u skladu s oznakom polova (+/-) koja se nalazi u odjeljku za baterije. **3.** Pričvrstite vratašca odjeljka za baterije. Informacije o pravilnom recikliranju i/ili odlaganju baterija potražite u lokalnim zakonima i propisima.

Mjere opreza: - ruke, kosu i široku odjeću držite podalje od motora/kotača kad je prekidač za napajanje uključen. - Izvadite baterije iz upravljača dok ga ne upotrebljavate. - Pri igranju preporučuje se nadzor roditelja. - Igračku držite u vidnom polju kako biste je cijelo vrijeme mogli nadzirati. - Preporučujemo da u upravljač stavite nove alkalne baterije kako biste postigli najbolje moguće rezultate. - Korisnici se pri upravljanju proizvodom strogo trebaju pridržavati uputa. - Vaš upravljač/punjač dizajnirani su isključivo za LiFePO4 punjivu bateriju koja se nalazi u vozilu. Upotrebljavajte ga isključivo za punjenje baterije koja se nalazi u igrački. **Napomena:** pri umetanju i zamjeni baterija preporučuje se nadzor roditelja. Igračka možda neće pravilno raditi u okruženju u kojem postoji elektrostatično pražnjenje te će korisnik morati ponovo postaviti igračku.

Posebna napomena za odrasle osobe: redovito provjeravajte ima li na utikaču, kućištu i drugim dijelovima kakvih oštećenja. Ako dođe do oštećenja, punjač se ne smije priključivati na igračku sve dok se oštećenje ne popravi. Igračka nije namijenjena djeci mlađoj od 3 godine. Za igračku se smije upotrebljavati samo preporučeni punjač.

UPUTE ZA VAĐENJE BATERIJA: Unutarnja baterija postavljena je u tvornici i ne može se mijenjati. Rastavljanje proizvoda i vađenje baterije mora obaviti odrasla osoba. Proizvod tijekom rastavljanja nemojte bušiti, rezati, trgati, pritiskati ni deformirati. Provjerite je li proizvod isključen, a zatim odvijačem skinite vijak. Podignite kraj odjeljka za baterije i izvucite bateriju. Bateriju odložite na otpad u skladu s lokalnim propisima o recikliranju ili odlaganju.

NAPOMENA: ako proizvod otvorite, njime više nećete moći rukovati i jamstvo proizvođača više neće vrijediti. Ostatak proizvoda odložite na otpad u skladu s lokalnim zakonima.

U igračku je ugrađena litij-ionska baterija.

POSEBNE UPUTE ZA LiFe BATERIJE: Bateriju nikad nemojte puniti bez nadzora. - Bateriju punite u izoliranom prostoru. Držite je podalje od zapaljivih materijala. - Nemojte izlagati izravnoj sunčevoj svjetlosti. Postoji opasnost od eksplozije, pregrijavanja i zapaljenja baterije. - Baterije nemojte rastavljati, modificirati ni zagrijavati te nemojte izazivati kratki spoj na baterijama. Nemojte ih stavljati u vatru niti ih ostavljati na vrućim mjestima. - Nemojte ispuštati ni izlagati jakim udarcima. - Pripazite da se baterije ne smoče. - Baterije punite isključivo navedenim Spin Master™ punjačem za baterije. - Baterije upotrebljavajte samo u uređaju koji je definirala tvrtka Spin Master™. - Pažljivo pročitajte priručnik s uputama i baterije upotrebljavajte na pravilan način. - Ako dođe do curenja ili eksplozije, upotrijebite protupožarni aparat s pijeskom ili kemijski protupožarni aparat. - Baterije se moraju reciklirati ili odložiti na pravilan način.

ČIŠĆENJE I ODRŽAVANJE: ako igračku duže vrijeme nećete upotrebljavati, izvadite baterije (samo iz upravljača). Igračku pažljivo obrišite vlažnom krpom. Igračku držite podalje od izravne topline. Igračku nemojte uranjati u vodu. To može oštetiti elektroničke sklopove.

INFORMACIJE O SIGURNOSTI BATERIJA: potrebne su 2 AAA (LR03) baterije od 1,5 V. Baterije su mali predmeti. Zamjenu baterija moraju obaviti odrasle osobe. Pratite oznake polova (+/-) u odjeljku za baterije. Ispražnjene baterije odmah izvadite iz igračke. Iskorištene baterije odložite na odgovarajući način. Baterije izvadite iz proizvoda ako ga spremate na duže vrijeme. Upotrebljavate samo baterije iste ili odgovarajuće vrste. NEMOJTE paliti iskorištene baterije. Baterije NEMOJTE bacati u vatru jer one mogu eksplodirati ili curiti. NEMOJTE miješati stare i nove baterije ni različite vrste baterija (npr. alkalne/standardne/punjive). Ne preporučuje se upotreba punjivih baterija jer proizvod može slabije raditi. Punjive baterije trebaju se puniti pod nadzorom odrasle osobe. Zamjenjive-punjive baterije trebaju se prije punjenja izvaditi iz igračke. NEMOJTE puniti baterije koje nisu punjive. NEMOJTE napraviti kratki spoj između kontakata za punjenje.

BG

КАК СЕ УПРАВЛЯВА

1. Включете превозното средство и го поставете на равна повърхност. **2.** Натиснете лостчето за газта докрай (1), след това го върнете в минимална позиция (2), за да завършите свързването. **3.** Готови сте да шофирате. **4.** Използвайте дистанционното управление, за да шофирате.

КАК ДА ЗАРЕДИТЕ

1. Изключете превозното средство. **2.** Премахнете капака на отделението за кабела за зареждане. **3.** Включете кабела за зареждане в 5 V DC изход за компютър. **4.** Светодиодът показва процеса на зареждане. Свети ПРОДЪЛЖИТЕЛНО, когато е в процес на зареждане, и е ИЗКЛЮЧЕН, когато е напълно зареден.

КАК СЕ ПОСТАВЯТ БАТЕРИИТЕ

1. Отворете капака на батериите с помощта на отвертка (A). Ако са налични използвани батерии, извадете ги от устройството, като издърпате нагоре единия край на всяка батерия. НЕ изваждайте и не поставяйте батерии с помощта на остри или метални инструменти. **2.** Поставете нови батерии, както е показано на диаграмата за полярност (+/-) в гнездото за батериите. **3.** Поставете сигурно капака на батериите обратно на мястото му. Прегледайте местните закони и разпоредби за правилното рециклиране и/или изхвърляне на батериите.

ЗАБЕЛЕЖКА: Ако нормалното функциониране на продукта е нарушено или прекъснато, проблемът може да се дължи на силно електромагнитно смущение. За да нулирате продукта, изключете го напълно, след което го включете отново. Ако нормалната работа не се възобновява, преместете продукта на друго място и опитайте отново. За да гарантирате нормална работа, заредете батериите, тъй като изхабените батерии може да възпрепятстват пълното функциониране на продукта.

Предпазни мерки: – Дръжте ръцете, косата и дрехите далеч от мотора/колелата, когато превключвателят за захранването е ВКЛЮЧЕН. – Отстранете батерията(те) от контролера, когато не се използва. – Препоръчва се родителски контрол по време на играта. – Дръжте играчката в полезрението си, за да можете да я наблюдавате през цялото време. – Препоръчва се използването на нови алкални батерии в контролера за постигане на максимално изпълнение. – Потребителите трябва да спазват стриктно ръководството за употреба, докато работят с продукта. – Вашият контролер или зарядно устройство е специално пригоден/о за презареждащата се батерия LiFeP04, използвана във вашето превозно средство. Не го използвайте, за да зареждате друга батерия освен тази в играчката. **Забележка:** Препоръчва се родителски контрол при инсталирането или подмяната на батериите. В среда с електростатичен разряд играчката може да не работи правилно и да се наложи потребителят да я нулира.

Специална забележка към възрастните: Редовно проверявайте за повреди по щепсела, обвиката и другите части. В случай на повреда играчката не трябва да се използва със зарядното устройство, докато повредата не бъде отстранена. Играчката не е предназначена за деца на възраст под 3 години. Тази играчка трябва да се използва само с препоръчаното зарядно устройство.

ИНСТРУКЦИИ ЗА ИЗВАЖДАНЕ НА БАТЕРИЯ ОТ ПРОДУКТА: Вътрешната батерия е фабрично поставена и незаменяема. Разглобяването на продукта и изваждането на батерията трябва да се извършват от възрастен. Не пробивайте, не сгъвайте, не късайте, не смачквайте и не деформирайте продукта по време на разглобяването. Уверете се, че продуктът е изключен, след което използвайте отвертка, за да отстраните винта. Повдигнете края на отделението за батерията и извадете батерията. Изхвърлете батерията в съответствие с местните закони за рециклиране или изхвърляне на батерии.

ЗАБЕЛЕЖКА: Отварянето на продукта ще го направи неизползваем и ще отмени гаранциите от производителя. Изхвърлете останалите компоненти на продукта в съответствие с местните закони.

Тази играчка е оборудвана с литиево-йонна батерия.

СПЕЦИАЛНИ ИНСТРУКЦИИ ЗА БАТЕРИЯ LiFe: Никога не оставяйте батерия да се зарежда без надзор. – Зареждайте батерии в изолирана зона. Дръжте далеч от запалими материали. – Не излагайте на пряка слънчева светлина. Има опасност от избухване, прегряване или запалване на батериите. – Не разглобявайте, не модифицирайте, не нагрявайте и не свързвайте накъсо батериите. Не ги хвърляйте в пламъци и не ги оставяйте на горещи места. – Не изпускайте и не подлагайте на силни удари. – Не позволявайте батериите да се намокрят. – Зареждайте батериите само с конкретното зарядно устройство Spin Master™. – Използвайте батериите само в устройството, указано от Spin Master™. – Прочетете внимателно ръководството с инструкции и използвайте батериите правилно. – В малко вероятния случай от протичане или експлозия използвайте пясък или химически пожарогасител за батерията. – Батериите трябва да се рециклират или изхвърлят по правилен начин.

ГРИЖА И ПОДДРЪЖКА: Винаги отстранявайте батериите от играчката, когато тя не се използва за дълъг период от време (само контролера). Почиствайте играчката внимателно с чиста влажна кърпа. Не излагайте играчката на пряк източник на топлина. Не потапяйте играчката във вода. Това може да повреди електронните модули.

ИНФОРМАЦИЯ ЗА БЕЗОПАСНОСТ ОТНОСНО БАТЕРИИТЕ: Изисква 2 x 1,5 V AAA (LR03) батерии. Батериите са малки предмети. Смяната на батериите трябва да се извършва от възрастен. Следвайте диаграмата за полярност (+/–) в гнездото за батерии. Отстранявайте незабавно изхабените батерии от играчката. Изхвърляйте използваните батерии по правилен начин. При продължително съхранение изваждайте батериите. Трябва да се използват единствено батерии от същия или еквивалентен тип като препоръчаните. НЕ изгаряйте използвани батерии. НЕ хвърляйте батерии в огън, тъй като може да избухнат или изтекат. НЕ смесвайте стари с нови батерии или различни типове батерии (т.е. алкални/стандартни/акумулаторни). Използването на акумулаторни батерии не се препоръчва поради възможно влошаване на работата. Акумулаторните батерии трябва да се зареждат само под надзора на възрастен. Заменяемите акумулаторни батерии трябва да се извадят от играчката, преди да бъдат заредени. НЕ зареждайте батерии, които не са акумулаторни. НЕ свързвайте накъсо захранващите клеми.

SL

VOŽNJA

1. Vozilo vklopite in ga položite na ravno površino. **2.** Ročico za hitrost premaknite v najvišji položaj (1) in nato nazaj v najnižji položaj (2), da dokončate povezavo. **3.** Pripravljeni ste za vožnjo. **4.** Vozite z daljinskim upravljalnikom.

NAPAJANJE

1. Izklopite vozilo. **2.** Odstranite pokrov predalčka za napajalni kabel. **3.** Napajalni kabel priklopite v vtičnico računalnik 5 V DC. **4.** LED-lučka označuje stanje polnjenja. SVETI med polnjenjem in se IZKLOPI, ko je polnjenje končano.

NAMESTITEV BATERIJ

1. Z izvijačem odprite pokrovček predalčka za baterije (A). Morebitne rabljene baterije odstranite iz enote, tako da posamezne baterije pridvignete ob strani. Baterij NE odstranjujte ali nameščajte z ostrim ali kovinskim orodjem. **2.** Pri nameščanju novih baterij upoštevajte pravilno polarnost (+/-), prikazano v predalčku za baterije. **3.** Znova trdno namestite pokrovček predalčka za baterije. Za pravilno recikliranje in/ali odlaganje baterij upoštevajte lokalne zakone in predpise.

OPOMBA: Če med običajnim delovanjem izdelka prihaja do motenj ali prekinitev, so lahko vzrok za to močne elektromagnetne motnje. Če želite izdelek ponastaviti, ga popolnoma izklopite in nato znova vklopite. Če izdelek še vedno ne deluje kot običajno, ga odnesite na drug kraj in poskusite znova. Da bo izdelek deloval kot običajno, zamenjajte baterije, saj skoraj prazne baterije ne omogočajo polnega delovanja.

Varnostni ukrepi: – Ko je stikalo za vklop/izklop VKLOPLJENO, se z rokami, lasmi in ohlapnimi oblačili izogibajte motorju/kolesom. – Ko krmilnika ne uporabljate, odstranite njegove baterije. – Med igranjem je priporočen nadzor odrasle osebe. – Igrači imejte vedno pred očmi, da jo lahko ves čas nadzorujete. – Za največjo zmogljivost izdelka vam priporočamo, da v krmilniku uporabljate nove alkalne baterije. – Uporabniki morajo med uporabo izdelka natančno upoštevati navodila za uporabo. – Krmilnik/napajalnik je izdelan izključno za baterijo za ponovno polnjenje LiFeP04 v vašem vozilu. Ne uporabljajte ga za napajanje nobene druge baterije. Z njim napajajte samo baterijo v tej igrači. **Opomba:** Med nameščanjem ali menjavo baterij je priporočen nadzor staršev. V okolju, kjer pride do elektrostatične razelektritve, igrača lahko preneha delovati in jo bo moral uporabnik morda ponastaviti.

Posebna opomba za odrasle osebe: Redno pregledujte, ali so vtič, ohišje in drugi deli nepoškodovani. Če odkrijete poškodbe, igrače ne uporabljajte skupaj z napajalnikom, dokler poškodbe ne popravite. Ta igrača ni namenjena otrokom, mlajšim od 3 let. To igračo lahko uporabljate samo s priporočenim napajalnikom.

NAVODILA ZA ODSTRANJEVANJE BATERIJ IZ IZDELKA: Notranja baterija je tovarniško nameščena in je ni mogoče zamenjati. Izdelek lahko razstavi in iz njega odstrani baterije samo odrasla oseba. Izdelka med razstavljanjem ne lukrajte, režite, trgajte, stiskajte ali mu spreminjajte oblike. Zagotovite, da je izdelek izključen, in z izvijačem odstranite vijak. Dvignite konec predalčka za baterije in povlecite ven baterijo. Baterijo odložite med odpadke v skladu z lokalnimi zakoni o recikliranju ali odlaganju baterij.

OPOMBA: Zaradi odprtja izdelka izdelek ne bo več deloval, garancije proizvajalca pa bodo neveljavne. Preostale sestavne dele izdelka odložite med odpadke v skladu z lokalnimi zakoni.

Igrača ima nameščeno litij-ionsko baterijo.

POSEBNA NAVODILA ZA BATERIJE LiFe: Polnjenje baterij mora biti vedno pod nadzorom. – Baterije je treba polniti na izoliranem območju. Ne shranjujte v bližini vnetljivih materialov. – Ne izpostavljajte neposredni sončni svetlobi. Obstaja tveganje, da baterije eksplodirajo, se pregrejejo ali vnamejo. – Baterij ne razstavljajte, spreminjajte ali segrevajte in ne povzročite kratkega stika. Ne odlagajte jih v ogenj ali shranjujte na vročih mestih. – Baterije ne smejo pasti ali biti izpostavljene močnim udarcem. – Baterije se ne smejo zmočiti. – Baterije polnite samo z določenim polnilnikom baterij Spin Master™. – V napravi uporabljajte samo baterije, ki jih je določil Spin Master™. – Natančno preberite navodila za uporabo in v skladu z njimi ustrezno uporabljajte baterije. – V malo verjetnem primeru puščanja ali eksplozije uporabite pesek ali kemični gasilni aparat. – Baterije je treba ustrezno reciklirati ali odložiti med odpadke.

NEGA IN VZDRŽEVANJE: Če igrače dlje časa ne uporabljate, vedno odstranite baterije (samo iz krmilnika). Previdno obrišite igračo s čisto vlažno krpo. Igrače ne izpostavljajte neposredni visoki temperaturi. Igrače ne potopite v vodo. S tem lahko poškodujete elektronske dele.

VARNOSTNE INFORMACIJE ZA BATERIJE: Zahtevane baterije: 2 x 1,5 V AAA (LR03). Baterije so majhni predmeti. Baterije morajo zamenjati odrasle osebe. Upoštevajte pravilno polarnost (+/-), prikazano v predalčku za baterije. Prazne baterije takoj odstranite iz igrače. Rabljene baterije pravilno odložite med odpadke. Baterije odstranite, če nameravate izdelek shraniti za daljši čas. Uporabljajte samo priporočene ali enakovredne vrste baterij. Rabljenih baterij NE sežigajte. Baterij NE odlagajte v ogenj, saj lahko eksplodirajo ali puščajo. Starih in novih baterij ali različnih vrst baterij (npr. alkalnih/običajnih/za ponovno polnjenje) NE uporabljajte hkrati. Zaradi možnega slabšega delovanja izdelka uporaba baterij za ponovno polnjenje ni priporočljiva. Polnjenje baterij za ponovno polnjenje mora biti vedno pod nadzorom odrasle osebe. Zamenljive baterije za ponovno polnjenje je treba pred polnjenjem odstraniti iz igrače. NE polnite baterij, ki niso zasnovane za ponovno polnjenje. NE povzročite kratkega stika na polih baterije.

TR

OYUNCAĞI SÜRME

1. Aracı açın ve düz bir zemine yerleştirin. **2.** Bağlantıyı tamamlamak için kolu maksimum konuma (1) ardından minimum konuma (2) gelecek şekilde bastırın. **3.** Sürmeye hazırsınız. **4.** Sürmek için uzaktan kumandayı kullanın.

ŞARJ ETME

1. Aracı kapatın. **2.** Şarj kablosu bölmesinden kapağı çıkarın. **3.** Şarj kablosunu 5 V DC bilgisayar çıkışına bağlayın. **4.** LED, ürünün şarj edildiğini ifade eder. Şarj sırasında AÇIK durumda, tamamen şarj olduğundaysa KAPALI durumdadır.

PİLLERİ TAKMA

1. Pil kapağını tornavidayla açın (A). Kullanılmış piller varsa her bir pili ucundan tutarak üniteden çıkarın. Pilleri, keskin veya metal araçlar kullanarak ÇIKARMAYIN veya TAKMAYIN. **2.** Pil haznesinin içindeki polarite şemasında (+/-) gösterilen şekilde yeni pil takın. **3.** Pil kapağını sıkıca kapatın. Doğru geri dönüşüm ve/veya pillerin atılmasıyla ilgili yerel yasa ve düzenlemelere bakın.

NOT: Ürünün normal işlevlerinin engellenmesi ya da kesintiye uğraması, güçlü elektromanyetik parazitten kaynaklanıyor olabilir. Ürünü sıfırlamak için önce tamamen kapatıp ardından yeniden açın. Ürün, normal çalışmaya devam etmezse ürünü başka bir yere alıp yeniden deneyin. Düşük pil seviyesinde ürün tam olarak çalışmayabileceğinden, normal ürün performansı için pilleri değiştirin.

Güvenlik önlemleri: - Güç düğmesi AÇIK durumdayken ellerinizi, saçınızı ve bol giysilerinizi motordan/tekerleklerden uzak tutun. - Kullanılmadığında kumandadan pilleri çıkarın. - Ebeveyn kontrolünde oynanması önerilir. - Oyuncağınızı, her an denetleyebilmek için görüş alanınızda tutun. - Maksimum performans için kumandada yeni alkalin pillerin kullanılması önerilir. - Kullanıcılar ürünü kullanırken talimat kılavuzuna bağlı kalmalıdır.- Kumandanız/şarj cihazınız, aracınızda kullanılan LiFeP04 şarj edilebilir pil için özel olarak tasarlanmıştır. Oyuncaktaki pil dışında başka herhangi bir pili şarj etmek için kullanmayın. **Not:** Pillerin takılması veya değiştirilmesi sırasında ebeveyn kontrolü önerilir. Elektrostatik deşarj olan ortamlarda oyuncak anzalanabilir ve kullanıcının oyuncağı sıfırlaması gerekebilir.

Yetişkinlere özel not: Fişi, kaplamayı ve diğer kısımları hasar ihtimaline karşı düzenli olarak inceleyin. Herhangi bir hasar tespit edilirse oyuncak, hasar giderilinceye kadar şarj cihazı ile kullanılmamalıdır. Bu oyuncak, 3 yaşından küçük çocuklar için uygun değildir. Bu oyuncak sadece tavsiye edilen şarj cihazı ile birlikte kullanılmalıdır.

ÜRÜN PİL ÇIKARMA TALİMATLARI: Dahili pil fabrikada takılır ve değiştirilemez. Ürünün sökülmesi ve pilin çıkarılması bir yetişkin tarafından yapılmalıdır. Sökme işlemi sırasında ürünü delmeyin, kesmeyin, koparmayın, sıkıştırmayın veya parçalamayın. Ürünün kapalı olduğundan emin olduktan sonra vidayı sökmek için tornavida kullanın. Pil bölmesinin uç kısmını kaldırın ve pili dışarı doğru kaydırın. Pili, yerel pil geri dönüşüm veya atma yasalarına uygun şekilde atın.

NOT: Ürünün açılması ürünü işlemez hale getirir ve üretici garantilerini geçersiz kılar. Ürünün geriye kalan parçalarını yerel yasalara uygun biçimde atın.

Bu oyuncakta lityum iyon pil kullanılır.

ÖZEL LiFe PİL TALİMATLARI: Pilleri mutlaka gözetim altında şarj edin. - Pili yalıtılmış bir alanda şarj edin. Yanıcı malzemelerden uzak tutun. - Doğrudan güneş ışığına maruz bırakmayın. Pillerin patlama, aşırı ısınma veya tutuşturma riski vardır. - Pilleri sökmeyin, ısıtmayın, kısa devre yaptırmayın veya piller üzerinde değişiklik yapmayın. Ateşe atmayın veya sıcak yerlerde bırakmayın. - Düşürmeyin veya güçlü darbelere maruz bırakmayın. - Pillerin ıslanmasına izin vermeyin. - Pilleri yalnızca belirtilen Spin Master™ pil şarj cihazıyla şarj edin. - Pilleri, yalnızca Spin Master™ tarafından belirtilen cihazda kullanın. - Talimat rehberini dikkatlice okuyun ve pilleri doğru şekilde kullanın. - Düşük bir ihtimal olsa da pilin sızması veya patlaması durumunda kum veya kimyasal yangın söndürücü kullanın. - Piller geri dönüştürülmeli veya doğru bir şekilde atılmalıdır.

BAKIM VE KORUMA: Oyuncağın uzun süre kullanılmadığı durumlarda her zaman pilleri oyuncaktan çıkarın (yalnızca kumanda için geçerlidir). Oyuncağı temiz, nemli bir bez ile hafifçe silin. Oyuncağı doğrudan ısı kaynaklarından uzak tutun. Oyuncağı suya batırmayın. Bu, elektronik düzeneğe hasar verebilir.

PİL GÜVENLİK BİLGİLERİ: 2 adet 1,5 V AAA (LR03) pil ile kullanılır. Piller küçük nesnelerdir. Piller yetişkinler tarafından değiştirilmelidir. Pil haznesindeki polarite (+/-) şemasını izleyin. Bitmiş pilleri oyuncaktan derhal çıkarın. Kullanılmış pilleri uygun bir şekilde atın. Uzun süreli saklama durumunda pilleri çıkarın. Sadece aynı veya eşdeğer türdeki pilleri kullanın. Kullanılmış pilleri YAKMAYIN. Patlayabileceğinden veya akabileceğinden pilleri ATEŞTE IMHA ETMEYİN. Eski ve yeni pilleri veya farklı türdeki (ör. alkalin/standart/şarj edilebilir) pilleri BİRLİKTE KULLANMAYIN. Olası performans düşüklüğüne neden oldukları için şarj edilebilir pillerin kullanılması önerilmez. Şarj edilebilir piller yalnızca yetişkin gözetiminde şarj edilmelidir. Değiştirilebilir ve şarj edilebilir piller, şarj edilmeden önce oyuncaktan çıkarılmalıdır. Şarj edilebilir olmayan pilleri ŞARJ ETMEYİN. Akım bağlantı uçlarına kısa devre YAPTIRMAYIN.

ZH

如何遥控汽车

1. 打开汽车电源并将其置于平整地面上。**2.** 将摇杆推至最大位置（1），再推回至最小位置（2），以完成连接。**3.** 一切就绪，准备出发。**4.** 使用遥控器遥控汽车。

如何充电

1. 关闭汽车电源。**2.** 卸下充电电缆隔室盖板。**3.** 将充电电缆插入 5V 直流计算机插口。**4.** LED 灯指示充电状态。亮起表示电池正在充电，熄灭表示充满电。

如何安装电池

1. 用螺丝刀打开电池盖。如果其中原本装有电池，请分别拉起每个电池的一端，将这些电池从装置中取出。请勿用尖锐或金属工具取出或安装电池。**2.** 按照电池盒内的极性图（+/-）所示，安装新电池。**3.** 牢固地装回电池盖。查阅您当地的法律和法规，以正确回收和/或处理电池。

注意： 如果产品的正常操作受到干扰或发生中断，则强电磁干扰可能是引起该问题的原因。若要重置产品，请将其完全关闭，然后再重新开启。如果未恢复正常操作，请将产品移至另一个地点并重试。若要确保性能正常，请更换电池，因为电量低的电池可能无法使产品发挥全部功能。

安全防护： - 当电源开关处于“开启”状态时，请确保双手、头发和宽松衣物远离发动机/车轮。- 不用时从遥控器中取出电池。- 建议在家长的指导下玩此玩具。- 确保此玩具一直处于您的视线范围内，以便全程进行监控。- 建议为遥控器安装新的碱性电池，以便获得最佳性能。- 用户操作此产品时应严格遵循说明书。您的遥控器/充电器是为您的车辆所使用的 LiFePO4 可充电电池量身定做的。请勿用它为除此玩具所用电池以外的任何其他电池充电。**注意：** 建议在家长的指导下安装或更换电池。在存在静电放电的环境中，玩具可能会出现故障，需要用户重置玩具。

成人需要特别注意的事项： 定期检查插头、外壳和其他部件是否损坏。如果发生任何损坏，在损坏修复之前，不得使用充电器为玩具充电。此玩具不适合三岁以下儿童使用。必须仅使用推荐的充电器为此玩具充电。

产品电池拆卸说明：
内置电池为出厂安装，不可更换。拆解产品和拆卸电池的操作必须由成人完成。在拆解过程中，请勿刺穿、割破、撕裂、挤压产品，或使其变形。确保产品处于关闭状态，然后用螺丝刀取下螺钉。提起电池盒末端，然后滑出电池。根据您当地的电池回收或处理法规处理电池。
注意： 打开产品将导致产品无法使用并无法享受制造商提供的保修服务。请根据当地法律处理产品的剩余零部件。

此玩具配有一个锂离子电池。

请勿铁锂电池特别说明： 切勿在无人看管的情况下为电池充电。- 请在单独的区域为电池充电。远离易燃材料。- 请勿将其直接在阳光下暴晒。电池有爆炸、过热或燃烧的风险。- 请勿对电池执行拆卸、改装、加热或短路操作。请勿焚烧电池或将其置于高温环境中。- 请勿抛掷电池或让其承受强大的冲击力。- 请勿弄湿电池。- 仅使用指定的 Spin Master™ 电池充电器为电池充电。- 仅将电池用在 Spin Master™ 指定的设备中。- 请仔细阅读说明书，并正确地使用电池。- 万一发生电池漏液或爆炸，请使用沙子或化学灭火器进行处理。- 务必正确回收或处理电池。

保养与维护： 长时间不用时，请务必取下玩具的电池（仅限遥控器）。用干净的湿布轻轻擦拭玩具。请避免让玩具直接受热。请勿将玩具浸泡在水中，否则会损坏电子组件。

电池安全信息： 需要 2 节 1.5V AAA (LR03) 电池。电池为小件物品。必须由成人更换电池。请按照电池盒中的极性 (+/-) 示意图操作。电量尽的电池请及时从玩具中取出。以适当方式处理废旧电池。在需要长期存放玩具时，请取出电池。仅可使用相同类型或建议的同等类型的电池。请勿焚烧废旧电池。请勿用焚烧的方法处理电池，因为电池可能会发生爆炸或漏液。请勿混合使用新旧电池或不同类型的电池（即碱性电池/标准电池/充电电池）。不建议使用充电电池，因为可能会降低性能。充电电池只能在成人监护下充电。充电前，应将可更换充电电池从玩具中取出。请勿为非充电电池充电。请勿使电源接线端短路。

EN Battery requirement for toy
Power Supply: ⎓

Rating: 6.4V 500mAh
Battery: 1 x 6.4V 500mAh LiFePO4 Rechargeable Battery Pack
Requires: 1 x 6.4V 500mAh LiFePO4 Rechargeable Battery Pack
Battery requirement for controller

Power Supply: ⎓

Rating: DC 3 V, 0.45 W
Batteries: 2 x 1.5 V AAA (LR03)
Requires 2 x 1.5 V AAA size batteries (included).

FR Alimentation du produit
Alimentation : ⎓

Puissance nominale : 6,4 V 500 mAh
Batterie : 1 batterie rechargeable LiFePO4 de 6,4 V 500 mAh
Fonctionne avec 1 batterie rechargeable LiFePO4 de 6,4 V 500 mAh
Alimentation de la radiocommande

Alimentation : ⎓

Puissance nominale : 3 V CC, 0,45 W
Piles : 2 piles AAA (LR03) 1,5 V
Fonctionne avec 2 piles AAA 1,5 V (fournies).

ES Especificaciones de la batería del juguete
Alimentación: ⎓

Potencia: 6,4 V y 500 mAh
Batería: 1 batería recargable tipo LiFePO4 de 6,4 V y 500 mAh
Requiere: 1 batería recargable tipo LiFePO4 de 6,4 V y 500 mAh
Especificaciones de las pilas del control

Alimentación: ⎓

Potencia: 3 V de CC, 0,45 W
Pilas: 2 pilas AAA (LR03) de 1,5 V
Funciona con 2 pilas AAA de 1,5 V (incluidas).

DE Akku-Angaben für das Spielzeug
Stromversorgung: ⎓

Leistung: 6,4 V, 500 mAh
Typ: 1 x 6,4 V 500 mAh wiederaufladbarer Lithium-Eisenphosphat-Akku
1 x 6,4 V 500 mAh wiederaufladbarer Lithium-Eisenphosphat-Akku (enthalten)
Batterien für die Fernsteuerung

Stromversorgung: ⎓

Leistung: Gleichstrom 3 V, 0,45 W
Batterien: 2 x 1,5 V AAA (LR03)
Benötigt 2 x 1,5-V-Batterien AAA (enthalten).

NL Batterijvereisten voor speelgoed
Stroom: ⎓

Nominaal vermogen: 6,4 V 500 mAh
Batterij: 1 x 6,4 V 500 mAh LiFePO4 Oplaadbare batterij
Vereist: 1 x 6,4 V 500 mAh LiFePO4 Oplaadbare batterij
Batterijvereisten voor controller

Stroom: ⎓

Nominaal vermogen: 3 V DC, 0,45 W
Batterijen: 2 AAA-/LR03-batterijen van 1,5 V
Vereist 2 AAA batterijen van 1,5 V (inbegrepen).

IT Requisiti di alimentazione per il giocattolo
Alimentazione: ⎓

Potenza nominale: 6,4 V, 500 mAh
Batteria: 1 batteria ricaricabile LiFePO4 da 6,4 V, 500 mAh
Richiede: 1 batteria ricaricabile LiFePO4 da 6,4 V, 500 mAh
Requisiti di alimentazione per il radiocomando

Alimentazione: ⎓

Potenza nominale: CC 3 V, 0,45 W
Pile: 2 pile AAA (LR03) da 1,5 V
Richiede 2 pile AAA da 1,5 V (incluse).

PT Requisitos de pilhas ou baterias do brinquedo
Alimentação: ⎓

Potência: 6,4 V 500 mAh
Bateria: 1 bateria de íon de lítio recarregável de 6,4 V 500 mAh
Requer: 1 bateria de íon de lítio recarregável de 6,4 V 500 mAh
Requisitos de pilhas do controle

Alimentação: ⎓

Potência: 3 V CC, 0,45 W
Pilhas: 2 pilhas AAA (LR03) de 1,5 V
Requer 2 pilhas AAA de 1,5 V (inclusas).

RU Элементы питания, необходимые для работы игрушки
Источник питания: ⎓

Параметры: 6,4 В, 500 м • Ач
Элемент питания: 1 перезаряжаемый литий- железо-фосфатный элемент питания с напряжением 6,4 В и емкостью 500 м • Ач
Требуется: 1 перезаряжаемый литий-железо-фосфатный элемент питания с напряжением 6,4 В и емкостью 500 м • Ач
Элементы питания для устройства управления

Источник питания: ⎓

Параметры: 3 В постоянного тока, 0,45 Вт
Элементы питания: 2 элемента питания типа AAA (LR03) с напряжением 1,5 В
Для работы требуются 2 элемента питания типа AAA с напряжением 1,5 В (входят в комплект).

PL Wymagania dotyczące baterii do zabawki
Zasilanie: ⎓

Moc: 6,4 V 500 mAh
Bateria: 1 bateria litowo-żelazowo-fosforanowa 6,4 V 500 mAh wielokrotnego użytku
Wymagania: 1 bateria litowo-żelazowo-fosforanowa 6,4 V 500 mAh wielokrotnego użytku
Wymagania dotyczące baterii do kontrolera

Zasilanie: ⎓

Wydajność prądowa: DC 3 V, 0,45 W
Baterie: 2 baterie 1,5 V AAA (LR03)
Wymagane są 2 baterie 1,5 V AAA (dołączone).

CZ Požadavky na baterii hračky
Napájení: ⎓

Jmenovité parametry: 6,4 V, 500 mAh
Baterie: 1 dobíjecí baterie typu LiFePO4 6,4 V, 500 mAh
Vyžaduje 1 dobíjecí baterii typu LiFePO4 6,4 V, 500 mAh
Požadavky na baterii ovladače

Napájení: ⎓

Jmenovité parametry: 3 V DC, 0,45 W
Baterie: 2 baterie typu AAA (LR03) 1,5 V
Vyžaduje 2 baterie typu AAA 1,5 V (součástí balení).

SK Požiadavky na batérie pre hračku
Napájanie: ⎓

Parametre: 6,4 V 500 mAh
Batéria: 1 súprava nabíjateľných batérií LiFePO4 6,4 V 500 mAh
Vyžaduje: 1 súpravu nabíjateľných batérií LiFePO4 6,4 V 500 mAh
Požiadavky na batérie pre ovládač

Napájanie: ⎓

Parametre: jednosmer. prúd 3 V, 0,45 W
Batérie: 2 batérie typu AAA (LR03) 1,5 V
Vyžaduje 2 batérie typu AAA 1,5 V (súčasť balenia).

HU A játék akkumulátorára vonatkozó követelmény
Energiaellátás: ⎓

Besorolás: 6,4 V/500 mAh
Akkumulátor: 1 db 6,4 V-os/500 mAh-s LiFePO4 újratölthető akkumulátorcsomag
1 db 6,4 V-os/500 mAh-s LiFePO4 újratölthető akkumulátorcsomag szükséges hozzá
A vezérlő elemeire vonatkozó követelmény

Energiaellátás: ⎓

Besorolás: DC (egyenáramú) 3 V, 0,45 W
Elemek: 2 db 1,5 V-os AAA (LR03)
2 db 1,5 V-os AAA elem szükséges hozzá (tartozék).

RO Cerințe privind bateria pentru jucărie
Sursa de alimentare: ⎓

Valori nominale: 6,4 V 500 mAh
Baterie: 1 acumulator LiFePO4 de 6,4 V 500 mAh reîncărcabil
Necesită: 1 acumulator LiFePO4 de 6,4 V 500 mAh reîncărcabil

Cerințe privind bateriile pentru telecomandă

Sursa de alimentare: ⎓

Valori nominale: 3 V c.c., 0,45 W
Baterii: 2 x AAA (LR03) de 1,5 V
Necesită 2 x baterii AAA de 1,5 V (incluse).

EL Απαιτείται μπαταρία για το παιχνίδι
Παροχή ισχύος: ⎓

Ονομαστική τιμή: 6,4V 500mAh
Μπαταρία: 1 επαναφορτιζόμενο πακέτο μπαταρίας 6,4V 500mAh LiFePO4
Απαιτείται: 1 επαναφορτιζόμενο πακέτο μπαταρίας 6,4V 500mAh LiFePO4

Απαιτήσεις μπαταρίας για το χειριστήριο

Παροχή ισχύος: ⎓

Ονομαστική τιμή: DC 3 V, 0,45 W
Μπαταρίες: 2 x 1,5 V AAA (LR03)
Απαιτεί 2 μπαταρίες 1,5 V AAA (περιλαμβάνονται).

HR Baterije za igračku
Napajanje: ⎓

Struja: 6,4V, 500 mAh
Baterija: 1 LiFePO4 punjiva baterija od 6,4 V i 500 mAh
Potrebna je: 1 LiFePO4 punjiva baterija od 6,4 V i 500 mAh
Baterije za upravljač

Napajanje: ⎓

Struja: istosmjerna od 3 V, 0,45 W
Baterije: 2 AAA baterije od 1,5 V (LR03)
Potrebne su 2 AAA baterije od 1,5 V (isporučuje se u paketu).

BG Изисквания за батерията на играчката
Захранване: ⎓

Производителност: 6,4 V 500 mAh
Батерия: 1 x 6,4 V 500 mAh LiFePO4 Презареждаща се батерия
Изисква: 1 x 6,4 V 500 mAh LiFePO4 Презареждаща се батерия
Изисквания за батерията на контролера

Захранване: ⎓

Производителност: DC 3 V, 0,45 W
Батерии: 2 x 1,5 V, размер AAA (LR03)
Изисква 2 x 1,5 V AAA батерии (включени).

SL Zahteve v zvezi z baterijami v igrači
Napajanje: ⎓

Nazivna moč: 6,4 V 500 mAh
Baterija: 1 baterijski sklop LiFePO4 za ponovno polnjenje 6,4 V 500 mAh
Potrebuje: 1 baterijski sklop LiFePO4 za ponovno polnjenje 6,4 V 500 mAh
Zahteve glede baterij v krmilniku

Napajanje: ⎓

Nazivna moč: DC 3 V, 0,45 W
Baterije: 2 bateriji 1,5 V AAA (LR03)
Zahtevane baterije: 2 × 1,5 V AAA (priloženo).

TR Oyuncak için pil gereksinimleri
Güç Kaynağı: ⎓

Derecelendirme: 6,4 V 500 mAh
Pil: 1 x 6,4 V 500 mAh LiFePO4 Şarj Edilebilir Pil Paketi
Gereken: 1 x 6,4 V 500 mAh LiFePO4 Şarj Edilebilir Pil Paketi
Kumanda için pil özellikleri

Güç Kaynağı: ⎓

Derecelendirme: DC 3 V, 0,45 W
Piller: 2 x 1,5 V AAA (LR03)
2 adet 1,5 V AAA pil ile kullanılır (içinde).

ZH 玩具电源所需的电池： ⎓

额定功率：6.4V 500mAh
电池：1 个 6.4V 500mAh LiFePO4 可充电电池组
需要：1 个 6.4V 500mAh LiFePO4 可充电电池组

遥控器所需的电池

电源： ⎓

额定功率：直流电 3V、0.45 W
电池：2 节 1.5V AAA (LR03)
需要 2 节 1.5V AAA 电池（已随附）。

EN Batteries included are for in-store demonstration, and should be replaced to improve performance. FR Les piles fournies servent uniquement à la démonstration en magasin et devront être remplacées pour assurer un meilleur fonctionnement du jouet. ES Las pilas se han incluido con la finalidad de promocionar el producto en la tienda, y deben sustituirse por unas nuevas para mejorar el rendimiento. DE Die enthaltenen Batterien sind zur Vorführung des Produkts in Geschäften gedacht und sollten ersetzt werden. NL Meegeleverde batterijen zijn voor demonstratiegebruik in de winkel en dienen te worden vervangen voor betere prestaties. IT Le pile incluse sono a puro scopo dimostrativo e devono essere sostituite per un funzionamento ottimale. PT As pilhas ou baterias inclusas servem somente para demonstração do produto no estabelecimento comercial e devem ser trocadas para que o consumidor usufrua do desempenho ideal do produto. RU Элементы питания, входящие в комплект, предназначены только для демонстрации игрушки в магазине. Их следует заменить, чтобы игрушка лучше работала. PL Dołączone baterie są przeznaczone wyłącznie do demonstracji sklepowej i dla lepszego działania zabawki należy je wymienić. CZ Baterie, které jsou součástí balení, jsou určeny pro předvádění v obchodě, proto je vyměňte a dosáhnete lepšího výkonu. SK Batérie, ktoré sú súčasťou balenia, sú určené na ukážku prevádzky v obchode a ak chcete zlepšiť výkon, mali by ste ich vymeniť. HU A mellékelt elemek az üzletben való bemutatásra szolgálnak. A jobb teljesítmény érdekében ki kell cserélni őket. RO Bateriile incluse sunt pentru demonstrații în magazin și trebuie să fie înlocuite pentru îmbunătățirea performanței. EL Οι μπαταρίες που περιλαμβάνονται προορίζονται για την επίδειξη στο κατάστημα και πρέπει να αντικαθίστανται για τη βελτίωση της απόδοσης. HR Uključene baterije namijenjene su demonstraciji u trgovini i trebaju se zamijeniti kako bi se osigurao bolji rad proizvoda. BG Включените батерии служат за демонстративни цели в магазина и трябва да бъдат сменени за по-добра работа. SL Priložene baterije se uporabljajo samo za predstavitev delovanja v prodajalnah in jih je treba za boljše delovanje izdelka zamenjati. TR Ürünün içindeki piller mağazada sergilenmek içindir ve performansı artırmak için değiştirilmelidir. ZH 随附的电池用于店内演示，应予以更换以提高性能。

EN For TROUBLESHOOTING questions and solutions, please visit our website: MONSTERJAMRC.COM FR En cas de PROBLÈME, consulter le site Internet à l'adresse : MONSTERJAMRC.COM ES Si tienes alguna pregunta o necesitas SOLUCIONAR ALGÚN PROBLEMA, visita nuestra página web: MONSTERJAMRC.COM DE Informationen zur FEHLERBEHEBUNG befinden sich auf unserer Website: MONSTERJAMRC.COM NL Ga voor PROBLEEMOPLOSSINGEN, vragen en tips naar onze website: MONSTERJAMRC.COM IT Per ulteriori domande e informazioni utili sulla RISOLUZIONE DEI PROBLEMI, visitare il nostro sito Web: MONSTERJAMRC.COM PT Para perguntas e SOLUÇÃO DE PROBLEMAS, acesse o nosso site: MONSTERJAMRC.COM RU Ознакомьтесь с информацией в разделе "УСТРАНЕНИЕ НЕИСПРАВНОСТЕЙ" на нашем сайте: MONSTERJAMRC.COM PL Odpowiedzi na pytania i ROZWIĄZANIA NAJCZĘŚCIEJ POJAWIAJĄCYCH SIĘ PROBLEMÓW można znaleźć na naszej stronie internetowej: MONSTERJAMRC.COM CZ Otázky a řešení týkající se ODSTRAŇOVÁNÍ PROBLÉMŮ naleznete na webu: MONSTERJAMRC.COM SK Otázky a RIEŠENIA PROBLÉMOV nájdete na našej webovej lokalite: MONSTERJAMRC.COM HU A HIBAELHÁRÍTÁSI útmutatót az alábbi honlapon tekintheti meg: MONSTERJAMRC.COM RO Pentru întrebări și soluții pentru DEPANARE, vizitați site-ul nostru web: MONSTERJAMRC.COM EL Για ερωτήσεις και λύσεις ΑΝΤΙΜΕΤΩΠΙΣΗΣ ΠΡΟΒΛΗΜΑΤΩΝ, επισκεφθείτε την ιστοσελίδα μας: MONSTERJAMRC.COM HR Pitanja i rješenja za RJEŠAVANJE PROBLEMA potražite na našem web-mjestu: MONSTERJAMRC.COM BG За въпроси и решения относно ОТСТРАНЯВАНЕ НА НЕИЗПРАВНОСТИ, моля, посетете нашия уебсайт: MONSTERJAMRC.COM SL Za vprašanja in rešitve v zvezi z ODPRAVLJANJEM TEŽAV obiščite naše spletno mesto: MONSTERJAMRC.COM TR SORUN GİDERME hakkında sorular ve çözümler için lütfen web sitemizi ziyaret edin: MONSTERJAMRC.COM ZH 如需查看“故障排除”问题和解决方案，请访问我们的网站：MONSTERJAMRC.COM

EN Spin Master International BV hereby declares that the radio equipment type EL TORO LOCO™ is in compliance with Directive 2014/53/EU. The full text of the EU declaration of conformity is available at the following internet address: http://doc.spinmaster.com

FR Par la présente, Spin Master International BV déclare que l'équipement radio de type EL TORO LOCO™ respecte la Directive 2014/53/UE. L'intégralité de la déclaration de conformité UE est disponible à l'adresse Internet suivante : http://doc.spinmaster.com

ES Por la presente, Spin Master International BV declara que el tipo de equipo de radio usado en EL TORO LOCO™ cumple la Directiva 2014/53/EU. El texto completo de la declaración de conformidad de la UE está disponible en la siguiente dirección de Internet: http://doc.spinmaster.com

DE Spin Master International BV erklärt hiermit, dass der Funkanlagentyp des EL TORO LOCO™ der Richtlinie 2014/53/EU entspricht. Der vollständige Text der EU-Konformitätserklärung ist unter der folgenden Internetadresse verfügbar: http://doc.spinmaster.com

NL Spin Master International BV verklaart hierbij dat het type radioapparatuur in EL TORO LOCO™ in overeenstemming is met richtlijn 2014/53/EG. De volledige tekst van de EU-conformiteitsverklaring is beschikbaar op het volgende internetadres: http://doc.spinmaster.com

IT Spin Master International BV dichiara che l'apparecchiatura di tipo radio EL TORO LOCO™ è conforme alla direttiva 2014/53/UE. Il testo integrale della dichiarazione di conformità UE è disponibile al seguente indirizzo internet: http://doc.spinmaster.com

PT A Spin Master International BV declara pelo presente que o equipamento tipo rádio EL TORO LOCO™ está em conformidade com a Diretiva 2014/53/EU. O texto completo de declaração de conformidade com a UE está disponível no link a seguir: http://doc.spinmaster.com

RU Компания Spin Master International BV настоящим заявляет, что радиооборудование EL TORO LOCO™ соответствует Директиве 2014/53/ЕС. Полный текст Декларации соответствия ЕС представлен на веб-сайте: http://doc.spinmaster.com

PL Firma Spin Master International BV niniejszym deklaruje, że urządzenie radiowe w zabawce EL TORO LOCO™ spełnia wymogi dyrektywy 2014/53/WE. Pełny tekst deklaracji zgodności z wymogami UE jest dostępny pod następującym adresem internetowym: http://doc.spinmaster.com

CZ Společnost Spin Master International BV tímto prohlašuje, že rádiové vybavení hračky EL TORO LOCO™ je v souladu se směrnicí 2014/53/EU. Plné znění prohlášení o shodě EU je k dispozici na této adrese: http://doc.spinmaster.com

SK Spoločnosť Spin Master International BV vyhlasuje, že rádiové vybavenie hračky EL TORO LOCO™ je v súlade so smernicou 2014/53/EÚ. Úplné znenie vyhlásenia o zhode EÚ je k dispozícii na tejto internetovej adrese: http://doc.spinmaster.com.

HU A Spin Master International BV kijelenti, hogy az EL TORO LOCO™ rádióberendezés-típus megfelel a 2014/53/EU irányelvnek. Az EU megfelelőségi nyilatkozat teljes szövege elérhető a következő internetcímen: http://doc.spinmaster.com

RO Spin Master International BV declară prin prezenta că echipamentul de tip radio EL TORO LOCO™ este conform cu Directiva 2014/53/UE. Textul complet al declarației de conformitate UE este disponibil la următoarea adresă de internet: http://doc.spinmaster.com

EL Με το παρόν, η Spin Master International BV δηλώνει ότι ο τύπος ραδιοεξοπλισμού του EL TORO LOCO™ συμμορφώνεται με την Οδηγία 2014/53/ΕΕ. Το πλήρες κείμενο της δήλωσης συμμόρφωσης ΕΕ είναι διαθέσιμο στην παρακάτω ηλεκτρονική διεύθυνση: http://doc.spinmaster.com

HR Spin Master International BV ovim putem izjavljuje da je radijska oprema EL TORO LOCO™ u skladu s Direktivom 2014/53/EU. Cijeli tekst EU deklaracije o usklađenosti dostupan je na sljedećoj internetskoj adresi: http://doc.spinmaster.com

BG Spin Master International BV с настоящото декларира, че типът радиооборудване EL TORO LOCO™ съответства на Директива 2014/53/ЕС. Пълният текст на ЕС декларацията за съответствие е достъпен на следния интернет адрес: http://doc.spinmaster.com

SL Družba Spin Master International BV izjavlja, da je tip radijske opreme EL TORO LOCO™ v skladu z Direktivo 2014/53/EU. Celotno besedilo izjave EU o skladnosti je dostopno na spletnem naslovu http://doc.spinmaster.com.

TR Spin Master International BV işbu belge ile EL TORO LOCO™ radyo ekipmanı türünün Yönerge 2014/53/AB ile uyumlu olduğunu beyan eder. AB uygunluk beyanının tam metni şu internet adresinde bulunabilir: http://doc.spinmaster.com

ZH Spin Master International B.V. 特此声明：无线电设备类型 EL TORO LOCO™ 符合欧盟指令 2014/53/EU。如需查看欧盟合规性声明全文，请访问以下互联网网址：http://doc.spinmaster.com

FCC STATEMENT: This device complies with Part 15 of the FCC rules. Operation is subject to the following two conditions: (1) This device may not cause harmful interference, and (2) This device must accept any interference received, including interference that may cause undesired operation. This equipment has been tested and found to comply with the limits for Class B digital devices pursuant to Part 15 of the FCC rules. These limits are designed to provide reasonable protection against harmful interference to radio communications. This equipment generates, uses and can radiate radio frequency energy and, if not installed and used in accordance with the instruction, may cause harmful interference to radio communication. However, there is no guarantee that interference will not occur in a particular installation. If this toy does cause interference to radio or television reception (you can check this by turning the toy off and on while listening for the interference), one or more of the following measures may be useful: • Reorient or relocate the receiving antenna • Increase the separation between the toy and the radio or the TV • Consult the dealer or an experienced TV-radio technician for help.

NOTE: Changes, adjustments or modifications to this unit, including but not limited to, replacement of any transmitter component (crystal, semiconductor, etc) could result in a violation of FCC rules under part 15 and/or 95 and must be expressly approved by Spin Master Ltd or they could void the user's authority to operate the equipment. Spin Master Inc., PMB #10053, 300 International Drive, Suite 100, Williamsville, NY 14221. To contact the responsible party please visit fcc.spinmaster.com
Shielded cables must be used with this unit to ensure compliance with the Class B FCC limits.

CANADIAN Class B statement: This device contains licence-exempt transmitter(s)/receiver(s) that comply with Innovation, Science and Economic Development Canada's licence-exempt RSS(s). Operation is subject to the following two conditions:
(1) This device may not cause interference.
(2) This device must accept any interference, including interference that may cause undesired operation of the device.

DÉCLARATION FCC : Le présent appareil est conforme à l'article 15 de la réglementation de la FCC. L'exploitation est autorisée aux deux conditions suivantes : (1) l'appareil ne doit pas produire de brouillage, et (2) l'appareil doit accepter tout brouillage radioélectrique subi, même si le brouillage est susceptible d'en compromettre le fonctionnement. Cet équipement a été testé et jugé conforme aux limites de la classe B pour les équipements numériques en vertu de l'article 15 de la réglementation de la FCC. Ces limites ont été instaurées pour assurer une protection raisonnable contre toute interférence nuisible avec les communications radio. Cet équipement génère, utilise et peut émettre de l'énergie de fréquence radio. S'il n'est pas installé et utilisé selon le mode d'emploi, il peut causer des interférences nuisibles aux communications radio. Cependant, il n'existe aucune garantie contre ces interférences dans le cas où l'installation ne serait pas conforme. Si ce jouet cause des interférences à la réception radio ou télévisée (ce qui est vérifiable en l'éteignant, puis en le rallumant tout en écoutant s'il y a des interférences), suivre une ou plusieurs des recommandations suivantes : • Réorienter ou déplacer l'antenne réceptrice • Augmenter la distance entre le jouet et la radio ou la télévision • Consulter le revendeur ou demander l'aide d'un technicien radio/T.V. expérimenté.

REMARQUE : Tout changement, réglage ou modification de cet appareil, incluant mais ne se limitant pas au remplacement de tout composant du transmetteur (cristal, semi-conducteur, etc.), pourrait constituer une violation de l'article 15 et/ou 95 de la réglementation de la FCC, et doit être expressément approuvé par Spin Master Ltd., sous peine d'entraîner l'annulation du droit de l'utilisateur d'exploiter l'équipement. Spin Master Inc., PMB #10053, 300 International Drive, Suite 100, Williamsville, NY 14221. Pour contacter la partie responsable, rendez-vous sur fcc.spinmaster.com
Pour respecter les limites de la classe B de la réglementation de la FCC, cet appareil doit être utilisé avec des câbles blindés.

Déclaration CANADIENNE classe B : L'émetteur/récepteur exempt de licence contenu dans le présent appareil est conforme aux CNR d'Innovation, Sciences et Développement économique Canada applicables aux appareils radio exempts de licence. L'exploitation est autorisée aux deux conditions suivantes :
1) L'appareil ne doit pas produire de brouillage ;
2) L'appareil doit accepter tout brouillage radioélectrique subi, même si le brouillage est susceptible d'en compromettre le fonctionnement.

CAN ICES-3(B)/NMB-3(B)

(EN) CONTAINS 1 x 6.4V 500mAH LiFe BATTERY PACK AND REQUIRES 2 x 1.5V AAA (LR03) BATTERIES (included). Batteries or battery packs must be recycled or disposed of properly. When this product has reached the end of its useful life, it should not be disposed of with other household waste. The Waste Electrical and Electronic Equipment Regulations require it to be separately collected so that it can be treated using the best available recovery and recycling techniques. This will minimize the impact on the environment and human health from soil and water contamination by any hazardous substances, decrease the resources required to make new products and avoid using up landfill space. Please do your part by keeping this product out of the municipal waste stream! The "wheelie bin" symbol means that it should be collected as "waste electrical and electronic equipment". You can return an old product to your retailer when you buy a similar new one. For other options, please contact your local council.

(FR) CONTIENT 1 BATTERIE LiFe 6,4 V 500 mAh ET FONCTIONNE AVEC 2 PILES AAA (LR03) 1,5 V (fournies). Les piles ou les batteries doivent être correctement recyclées ou éliminées. Lorsque ce produit arrive en fin de vie, il ne doit pas être jeté avec le reste des déchets ménagers. Conformément à la directive sur les Déchets des équipements électriques et électroniques (DEEE), il doit être collecté séparément afin d'être éliminé selon les meilleures techniques de récupération et de recyclage disponibles. Cette démarche réduit les risques de pollution du sol et des eaux, et permet ainsi de minimiser l'impact de toute substance nocive sur la santé et sur l'environnement. Cela diminue également la quantité de ressources nécessaires à la fabrication de nouveaux produits, et évite la saturation des sites d'enfouissement. Veuillez apporter votre contribution en ne jetant pas ce produit avec les déchets de votre commune. Le symbole de la « poubelle sur roues » signifie que ce produit doit faire l'objet d'une collecte respectant la directive sur les Déchets des équipements électriques et électroniques (DEEE). Vous pouvez également retourner les produits en fin de vie à votre détaillant lors de l'achat d'un produit similaire neuf. Pour plus d'informations, contactez votre commune.

(ES) CONTIENE 1 BATERÍA TIPO LiFe DE 6,4 V y 500 mAh Y FUNCIONA CON 2 PILAS AAA (LR03) DE 1,5 V (incluidas). Las pilas o las baterías deben ser recicladas o desechadas de manera apropiada. Cuando este producto alcance el final de su vida útil, no lo deseche como residuo doméstico. La normativa exige que se recoja de forma separada para que pueda tratarse con las mejores técnicas de recuperación y reciclaje disponibles. De esta forma, se minimizará el impacto que la contaminación del suelo y el agua causada por sustancias peligrosas tiene sobre el medio ambiente y la salud humana, se reducirán los recursos necesarios para fabricar nuevos productos y se evitará la saturación de los vertederos. ¡Colabore desechando este producto de forma adecuada! El símbolo del contenedor con ruedas significa que debería recogerse como residuo de aparatos eléctricos y electrónicos. Puede devolver un producto antiguo en su establecimiento habitual cuando adquiera un producto nuevo similar. Si desea obtener más información, consulte con las autoridades locales.

(DE) ENTHÄLT 1 LITHIUM-EISENPHOSPHAT-AKKU 6,4 V 500 mAh UND 2 x 1,5-V-BATTERIEN (AAA, LR03). Batterien oder Akkus müssen recycelt oder ordnungsgemäß entsorgt werden. Ist das Produkt nicht mehr zu gebrauchen, darf es nicht über den Hausmüll entsorgt werden. Die Elektroaltgeräteverordnung sieht vor, dass das Produkt separat entsorgt wird, damit es so weit wie möglich recycelt werden kann. Dadurch lässt sich die Menge an umwelt- und gesundheitsschädlichen Substanzen, die über den Boden und das Grundwasser in den menschlichen Nahrungskreislauf gelangen könnten, minimieren sowie die für die Herstellung neuer Produkte erforderlichen Ressourcen reduzieren und Platz auf Mülldeponien sparen. Leisten Sie bitte Ihren Beitrag dazu, indem Sie das Produkt nicht über den Hausmüll entsorgen. Das Mülltonnen-Symbol bedeutet, dass das Produkt gemäß den Vorschriften für Elektro- und Elektronikgeräte entsorgt werden muss. Alte Produkte können oft beim Kauf eines neuen, ähnlichen Produkts im Einzelhandel zurückgegeben werden. Weitere Entsorgungsmöglichkeiten erfragen Sie bitte bei Ihrer Gemeindeverwaltung.

(NL) BEVAT 1 LiFePO4-BATTERIJ VAN 6,4 V/500 mAH EN VEREIST 2 AAA-BATTERIJEN (LR03) VAN 1,5 V (inbegrepen). Batterijen en accu's dienen op de juiste wijze te worden gerecycled of afgevoerd. Wanneer dit product het einde van zijn levensduur heeft bereikt, mag het niet samen met ander huishoudelijk afval worden weggegooid. Volgens de wet moet het product afzonderlijk worden ingezameld zodat het kan worden behandeld met de best beschikbare hergebruik- en recycletechnieken. Op deze manier wordt de invloed op het milieu en de menselijke gezondheid van grond- en watervervuiling door gevaarlijke stoffen geminimaliseerd, hoeven er minder bronnen te worden gebruikt om nieuwe producten te maken en raken stortplaatsen minder snel vol. Draag je steentje bij door dit product uit de gemeentelijke afvalstroom te houden. Het afvalcontainersymbool betekent dat het product moet worden ingezameld als elektrische en elektronische afvalapparatuur. Je kunt een oud product inruilen bij de detailhandelaar wanneer je een vergelijkbaar nieuw product koopt. Neem voor andere opties contact op met de gemeente.

(IT) CONTIENE 1 BATTERIA LiFe DA 6,4 V/500 mAh E RICHIEDE 2 PILE AAA (LR03) DA 1,5 V (incluse). Le pile o le batterie devono essere riciclate o smaltite correttamente. Il simbolo del cassonetto barrato riportato sull'apparecchiatura indica che il prodotto alla fine della propria vita utile deve essere raccolto separatamente dagli altri rifiuti. L'utente dovrà, pertanto, conferire l'apparecchiatura integra dei componenti essenziali giunta a fine vita agli idonei centri di raccolta differenziata dei rifiuti elettronici ed elettrotecnici, oppure riconsegnarla al rivenditore al momento dell'acquisto di nuova apparecchiatura di tipo equivalente, in ragione di uno a uno. L'adeguata raccolta differenziata per l'avvio successivo dell'apparecchiatura dimessa al riciclaggio, al trattamento e allo smaltimento ambientale compatibile contribuisce ad evitare possibili effetti negativi sull'ambiente e sulla salute e favorisce il riciclo dei materiali di cui è composta l'apparecchiatura. Lo smaltimento abusivo del prodotto da parte dell'utente comporta l'applicazione delle sanzioni amministrative di cui al D.Lgs n.152/2006 (parte 4 art. 255).

(PT) CONTÉM 1 BATERIA DE ÍON DE LÍTIO DE 6,4 V 500 mAh E REQUER 2 PILHAS AAA (LR03) DE 1,5 V (inclusas). As pilhas ou baterias deverão ser recicladas ou eliminadas de forma adequada. Quando este produto alcançar o fim da sua vida útil não deverá ser eliminado junto dos resíduos domésticos. Por lei, deverá ser recolhido em separado para posterior tratamento usando as melhores técnicas de recuperação e reciclagem disponíveis. Desta forma, minimiza-se o impacto no ambiente e saúde humana da contaminação do solo e água por substâncias perigosas, diminui-se os recursos necessários para fabricar novos produtos e evita-se o esgotamento do espaço em aterros sanitários. Colabore mantendo este produto fora da rede de recolha de resíduos urbanos! O símbolo de "caixote de lixo móvel" significa que o produto deverá ser recolhido como "resíduo de equipamento elétrico e eletrônico". Procure um estabelecimento que faça a coleta seletiva de material. Para outras opções, entre em contato com o conselho municipal.

(RU) В КОМПЛЕКТ ВХОДИТ 1 ЛИТИЙ-ЖЕЛЕЗНЫЙ ЭЛЕМЕНТ ПИТАНИЯ С НАПРЯЖЕНИЕМ 6,4 В И ЕМКОСТЬЮ 500 мА·ч. ДЛЯ РАБОТЫ ТРЕБУЮТСЯ 2 ЭЛЕМЕНТА ПИТАНИЯ ТИПА AAA (LR03) С НАПРЯЖЕНИЕМ 1,5 В (входят в комплект). Элементы питания и комплекты элементов питания необходимо утилизировать надлежащим образом. По окончании срока эксплуатации не выбрасывайте игрушку вместе с бытовыми отходами. Согласно закону об утилизации электрических и электронных устройств, ее необходимо утилизировать отдельным способом, с использованием наиболее подходящих технологий утилизации и переработки. Это позволит снизить негативные последствия для окружающей среды и здоровья человека, уменьшит загрязнение воды и почвы опасными веществами, а также снизит количество ресурсов, необходимых для изготовления новых игрушек и сократит объем мусора на городских свалках. Внесите свой вклад, сохраним город чистым. Значок с изображением перечеркнутой корзины означает, что игрушку следует утилизировать согласно закону об утилизации электрических и электронных устройств. При покупке новой игрушки вы можете вернуть старую в магазин. Чтобы узнать о других возможных вариантах утилизации, обратитесь в местную перерабатывающую организацию.

(PL) ZAWIERA 1 BATERIĘ 6,4 V LITOWO-ŻELAZOWĄ 500 mAH; WYMAGANE SĄ 2 BATERIE 1,5 V AAA (LR03) (dołączone). Baterie lub zestawy baterii należy poddać recyklingowi lub zutylizować zgodnie z zaleceniami. Gdy skończy się okres użytkowania produktu, nie należy go utylizować wraz z odpadami domowymi. Zgodnie z wymogami dot. zużytego sprzętu elektrotechnicznego i elektronicznego (WEEE) produkt należy zbierać osobno w celu przetworzenia go z użyciem najlepszych dostępnych metod odzysku i recyklingu. Zmniejszy to negatywny wpływ na środowisko naturalne i ludzkie zdrowie poprzez zmniejszenie skażenia gleby i wód niebezpiecznymi substancjami, ograniczy ilość zasobów potrzebnych do produkcji nowych urządzeń i nie spowoduje zwiększenia przestrzeni składowania odpadów. Zadbaj o środowisko naturalne i nie usuwaj tego produktu wraz z niesortowanymi odpadami komunalnymi! Symbol przedstawiający przekreślony „kosz na śmieci na kółkach" oznacza, że produkt należy przekazywać do punktów zbiórki „zużytego sprzętu elektrycznego i elektronicznego". Zużyte urządzenie można przekazać sprzedawcy przy zakupie nowego produktu tego typu. Informacje o innych opcjach można uzyskać od przedstawiciela lokalnych władz.

(CZ) OBSAHUJE 1 BATERII TYPU LiFe 6,4 V / 500 mAh A VYŽADUJE 2 BATERIE TYPU AAA (LR03) 1,5 V (součástí balení). Baterie nebo bateriové moduly je nutné řádně recyklovat nebo zlikvidovat. Po dosažení konce užitečné životnosti by se tento produkt neměl likvidovat společně s běžným odpadem z domácnosti. Směrnice o odpadních elektrických a elektronických zařízeních (OEEZ) vyžadují jeho oddělený sběr, aby ho bylo možné zpracovat podle nejlepších dostupných technik obnovy a recyklace. Tím se sníží dopad na životní prostředí a lidské zdraví způsobený znečištěním půdy a vody nebezpečnými látkami, sníží se množství zdrojů potřebných na výrobu nových produktů a zmenší se objem odpadu. Zajistěte, aby se tento produkt nedostal do komunálního odpadu! Symbol „popelnice" znamená, že by se měl produkt likvidovat jako „elektrický a elektronický odpad". Starý produkt můžete vrátit v prodejně, kde budete kupovat nový podobný produkt. Další možnosti vám sdělí místní úřady.

(SK) OBSAHUJE 1 SÚPRAVU BATÉRIÍ LiFe 6,4 V 500 mAh A VYŽADUJE 2 BATÉRIE TYPU AAA (LR03) 1,5 V (súčasť balenia). Batérie alebo súpravy batérií sa musia správne recyklovať alebo zlikvidovať. Keď tento produkt dosiahne koniec svojej životnosti, nemal by sa likvidovať s iným odpadom z domácnosti. Predpisy o odpade z elektrických a elektronických zariadení vyžadujú, aby sa zbieral oddelene, aby sa mohol spracovať pomocou najlepších dostupných techník zhodnocovania a recyklácie. Minimalizuje sa tým vplyv na životné prostredie a zdravie ľudí spôsobený kontamináciou pôdy a vody akýmikoľvek nebezpečnými látkami, zníži sa tým množstvo zdrojov potrebných na výrobu nových produktov a ušetrí sa tým priestor v skládkach. Prispejte k ochrane životného prostredia tým, že tento produkt nebudete likvidovať s komunálnym odpadom! Symbol „smetného koša na kolieskach" znamená, že produkt sa má likvidovať ako „odpad z elektrických a elektronických zariadení". Starý produkt môžete vrátiť maloobchodnému predajcovi, keď si kúpite podobný nový. Informácie o ďalších možnostiach vám poskytne miestny orgán samosprávy.

(HU) 1 DB 6,4 V-OS/500 mAH-s LiFe AKKUMULÁTORT TARTALMAZ, A MŰKÖDTETÉSHEZ TOVÁBBÁ 2 DB 1,5 V-OS AAA (LR03) ELEM SZÜKSÉGES (tartozék). Az elemeket vagy elemcsomagokat megfelelően újra kell hasznosítani vagy ártalmatlanítani kell. Ha a termék elérte a hasznos élettartama végét, ne dobja ki más háztartási hulladékkal. Az elektromos és elektronikus berendezések hulladékairól szóló rendelkezések előírják az elkülönített gyűjtésüket, így a kezelésük a lehető legjobb helyreállítási és újrahasznosítási technikákkal történik. Ezzel minimálisra csökken a lehetséges veszélyes anyagok talaj- és vízszennyezés során a környezetre és az emberi egészségre gyakorolt hatása, valamint csökken az új termékek gyártásához szükséges erőforrások mennyisége, illetve elkerülhetővé válik a hulladéklerakó helyek igénybe vétele. Kérjük, óvja környezetét, és kerülje a termék kommunális hulladékgyűjtőbe történő helyezését! A „kerekes kuka" szimbólum azt jelenti, hogy a begyűjtésekor ugyanúgy kell kezelni, mint az „elektromos és elektronikus berendezéseket". Hasonló új termék vásárlásakor a régi terméket átadhatja a kereskedőnek. További lehetőségekért forduljon a helyi önkormányzathoz.

(RO) CONȚINE 1 ACUMULATOR LiFe DE 6,4 V 500 mAH ȘI NECESITĂ 2 x BATERII AAA (LR03) DE 1,5 V (incluse). Bateriile sau pachetele de baterii trebuie să fie reciclate sau eliminate în mod corespunzător. Când acest produs a ajuns la sfârșitul duratei sale de viață, acesta nu trebuie aruncat împreună cu deșeurile menajere. Reglementările privind deșeurile de echipamente electrice și electronice impun colectarea separată a acestora astfel încât să poată fi tratate cu cele mai bune tehnici de recuperare și reciclare disponibile. Astfel se va reduce la minim impactul asupra mediului și sănătății oamenilor, prin contaminarea solului și apei cu substanțe periculoase, se vor reduce resursele necesare pentru produse noi și se va evita ocuparea de spațiu în groapa de gunoi. Vă rugăm să vă faceți datoria civică nearuncând acest produs împreună cu deșeurile menajere! Simbolul „coșului de gunoi cu roți" indică faptul că acest produs ar trebui să fie colectat ca „deșeu de echipamente electrice și electronice". Puteți returna un produs vechi la magazin atunci când cumpărați unul nou similar. Pentru alte opțiuni, vă rugăm să contactați consiliul local.

(EL) ΠΕΡΙΛΑΜΒΑΝΕΙ 1 ΜΠΑΤΑΡΙΑ 6,4V 500mAH LiFe ΚΑΙ ΑΠΑΙΤΕΙ 2 ΜΠΑΤΑΡΙΕΣ 1,5V AAA (LR03) (περιλαμβάνονται). Οι μπαταρίες και τα πακέτα μπαταριών πρέπει να ανακυκλώνονται ή να απορρίπτονται σύμφωνα με τους κανονισμούς. Όταν το προϊόν φτάσει στο τέλος της ζωής του, δεν πρέπει να απορριφθεί μαζί με τα υπόλοιπα οικιακά απορρίμματα. Σύμφωνα με τους κανονισμούς για τα Απόβλητα Ηλεκτρικού και Ηλεκτρονικού Εξοπλισμού, το προϊόν πρέπει να συλλεχθεί ξεχωριστά, ώστε η διαχείρισή του να πραγματοποιηθεί με τις βέλτιστες διαθέσιμες τεχνικές περισυλλογής και ανακύκλωσης. Η διαδικασία αυτή ελαχιστοποιεί τον αντίκτυπο που προκαλείται στο περιβάλλον και στην ανθρώπινη υγεία από τη μόλυνση του εδάφους και των υδάτων από επικίνδυνες ουσίες, μειώνει τους πόρους που απαιτούνται για την κατασκευή νέων προϊόντων και περιορίζει το χώρο που καταλαμβάνεται στους χώρους υγειονομικής ταφής απορριμμάτων. Λάβετε κι εσείς μέρος στην προσπάθεια, κρατώντας το προϊόν εκτός της διαδικασίας αποκομιδής του Δήμου σας! Το σύμβολο του κάδου με τα ροδάκια σημαίνει ότι το προϊόν θα πρέπει να συλλεχθεί ως "απόβλητο ηλεκτρικού και ηλεκτρονικού εξοπλισμού". Μπορείτε να επιστρέψετε ένα παλιό προϊόν στο κατάστημα όταν αγοράζετε ένα καινούργιο. Για τις υπόλοιπες επιλογές που έχετε στη διάθεσή σας, επικοινωνήστε με τους φορείς της περιοχής σας.

(NB) SADRŽI 1 LiFe BATERIJU OD 6,4 V i 500 mAH, A UZ TO SU POTREBNE 2 AAA (LR03) BATERIJE OD 1,5 V (isporučuje se u paketu). Baterije i paketi baterija moraju se reciklirati ili odložiti na pravilan način. Kad proizvodu istekne rok trajanja, ne smije se odložiti s ostalim kućanskim otpadom. U skladu s Propisima o otpadnoj električnoj i elektroničkoj opremi proizvod se mora zasebno odložiti kako bi se mogao obraditi putem najboljih raspoloživih tehnika za oporabu i recikliranje. To će smanjiti štetan utjecaj na okoliš i zdravlje ljudi putem zagađenja tla i vode bilo kakvim opasnim tvarima, resurse potrebne za izradu novih proizvoda i prostor potreban za odlaganje proizvoda na smetlište. Dajte svoj doprinos i nemojte dopustiti da ovaj proizvod završi u komunalnom otpadu. Simbol kante za smeće znači da se proizvod treba prikupiti kao „otpadna električna i elektronična oprema". Stari proizvod možete vratiti trgovcu pri kupovini sličnog novog proizvoda. Informacije o ostalim mogućnostima zatražite od lokalne uprave.

(BG) СЪДЪРЖА 1 x 6,4 V 500 mAH LiFe БАТЕРИЯ И ИЗИСКВА 2 x 1,5 V, РАЗМЕР AAA (LR03) БАТЕРИИ (включени). Батериите или комплектите батерии трябва да се рециклират или изхвърлят по правилен начин. Когато този продукт достигне края на експлоатационния си живот, той не трябва да се изхвърля с останалия битов отпадък. Разпоредбите относно отпадъците от електрическо и електронно оборудване изискват той да бъде събиран отделно, за да може да бъде обработван чрез най-добрите налични техники за възстановяване и рециклиране. Това ще минимизира въздействията върху околната среда и човешкото здраве от замърсяването на почвите и водите с опасни вещества, ще намали ресурсите, необходими за производството на нови продукти, и ще избегне запълването на мястото в сметището. Моля, свършете необходимото, като не позволите на този продукт да попадне в общинския поток от отпадъци! Символът на "кошче с колелца" означава, че той трябва да бъде събран като "отпадък от електрическо и електронно оборудване". Можете да върнете стар продукт на търговеца на дребно, когато закупите подобен нов продукт. За други възможности се свържете с местните власти.

(SL) VSEBUJE 1 BATERIJSKI SKLOP LiFe 6,4 V 500 mAh IN POTREBUJE 2 BATERIJI 1,5 V AAA (LR03) (priloženo). Baterije ali baterijske sklope je treba ustrezno reciklirati ali odložiti med odpadke. Ko ta izdelek doseže konec svoje dobe koristnosti, se ne sme odložiti med druge gospodinjske odpadke. V skladu s predpisi o ravnanju z odpadno električno in elektronsko opremo je treba izdelek zbirati ločeno, da se lahko obdela z najboljšimi tehnikami predelave in recikliranja, ki so na voljo. S tem se bo zmanjšal vpliv na okolje in zdravje ljudi zaradi onesnaževanja tal in vode z nevarnimi snovmi, zmanjšala potreba po virih, potrebnih za proizvodnjo novih izdelkov, in preprečila dodatna obremenitev odlagališč. Prispevajte svoj del, tako da tega izdelka ne odlagate med komunalne odpadke. Znak s smetnjakom na kolesih pomeni, da je treba izdelek odložiti kot "odpadno električno in elektronsko opremo". Ob nakupu novega podobnega izdelka lahko starega vrnete trgovcu. Za druge možnosti se obrnite na lokalno skupnost.

(TR) İÇİNDEKİLER: 1 x 6,4 V 500 mAH. LiFe PİL PAKETİ VE 2 x 1,5 V AAA (LR03) PİL GEREKİR (içinde). Pil ve pil paketleri geri dönüştürülmeli veya doğru bir şekilde atılmalıdır. Bu ürün, kullanım süresinin sonuna geldiğinde diğer günlük ev atıklarıyla birlikte çöpe atılmamalıdır. Atık Elektrikli ve Elektronik Cihaz Yönergeleri, bu cihazın en uygun şekilde yeniden değerlendirilmesi ve geri dönüşüm yöntemleri uygulanabilmesi için ayrı bir şekilde toplanmasını öngörür. Böylece, zararlı maddelerin toprak ve su kirliliğine yol açmasıyla çevreye ve insan sağlığına olan etkisi minimuma iner, yeni ürünler üretmek için gereken kaynak miktarı azalır ve çöp alanlarının boş yere dolması önlenir. Lütfen bu ürünün belediye atık koluna dahil olmasını engelleyerek çevre temizliğine katkıda bulunun. "Tekerlekli çöp kutusu" simgesi, bir ürünün "elektrikli ve elektronik cihaz çöpü" olarak toplanması gerektiği anlamına gelir. Benzeri yeni bir ürün alırken, eski ürününüzü perakende satıcınıza geri götürebilirsiniz. Diğer seçenekler için belediye meclisinizle iletişime geçin.

(ZH) 含有1 个 6.4V 500mAh LiFe 可充电电池组及需要 2 节 1.5 V AAA (LR03) 电池（随附）。必须正确回收或处理电池或电池组。当此产品的使用寿命结束时，不应与其他家庭垃圾一起处理。《欧盟废旧电器和电子设备指令》要求将其分开收集，以便使用现有的最佳回收和再循环技术对其进行处理。这将最大限度地避免任何危险物质污染土壤和水资源并对环境和人类健康产生不利影响，减少生产新产品所需的资源，并避免占用垃圾填埋空间。请尽力避免此产品进入城市垃圾流中！“轮式垃圾桶”符号表示应按照“废旧电器和电子设备”收集该产品。当购买类似的新产品时，您可以将旧产品退还给零售商。有关其他选项，请联系您当地的市政部门。

(EN) Retain this information, addresses and phone numbers for future reference. (FR) Conserver les informations, adresses et numéros de téléphone pour consultation ultérieure. (ES) Conserve toda la información, las direcciones y los números de teléfono para futuras referencias. (DE) Alle Informationen, Adressen und Telefonnummern bitte für mögliche Rückfragen aufbewahren. (NL) Bewaar deze informatie, adressen en telefoonnummers voor toekomstig gebruik. (IT) Conservare informazioni, indirizzi e numeri di telefono per riferimento futuro. (PT) Guarde todos os endereços, números de telefone e demais informações para consulta e referência. (RU) Запишите указанные на упаковке адреса и номера телефонов, чтобы у вас была возможность связаться с нами. Рекомендуется присмотр взрослых. Изготовитель: Спин Мастер Лтд., 225 Кинг Стрит Вест, Торонто, ОН M5B 3M2 Канада ✆ 18006228339 (PL) Zachować niniejsze informacje, adresy i numery telefonów na wypadek, gdyby były potrzebne w przyszłości. (CZ) Uložte si tyto informace, adresy a telefonní čísla pro budoucí použití. (SK) Tieto informácie, adresy a telefónne čísla si uchovajte na ďalšie použitie. (HU) A tudnivalókat, a címet és a telefonszámot őrizze meg későbbi használatra. (RO) Păstrați aceste informații, adresele și numerele de telefon pentru consultare ulterioară. (EL) Διατηρήστε αυτές τις πληροφορίες, τις διευθύνσεις και τους αριθμούς τηλεφώνου για μελλοντική αναφορά. (NB) Spremite ove informacije, adrese i brojeve telefona za buduće potrebe. (BG) Запазете тази информация, адресите и телефонните номера за бъдеща справка. (SL) Shranite te informacije, naslove in telefonske številke, ker jih boste morda potrebovali v prihodnosti. (TR) Bu bilgileri, adresi ve telefon numaralarını daha sonra kullanmak üzere saklayın. (ZH) 请保留此信息和地址，以供日后参考。