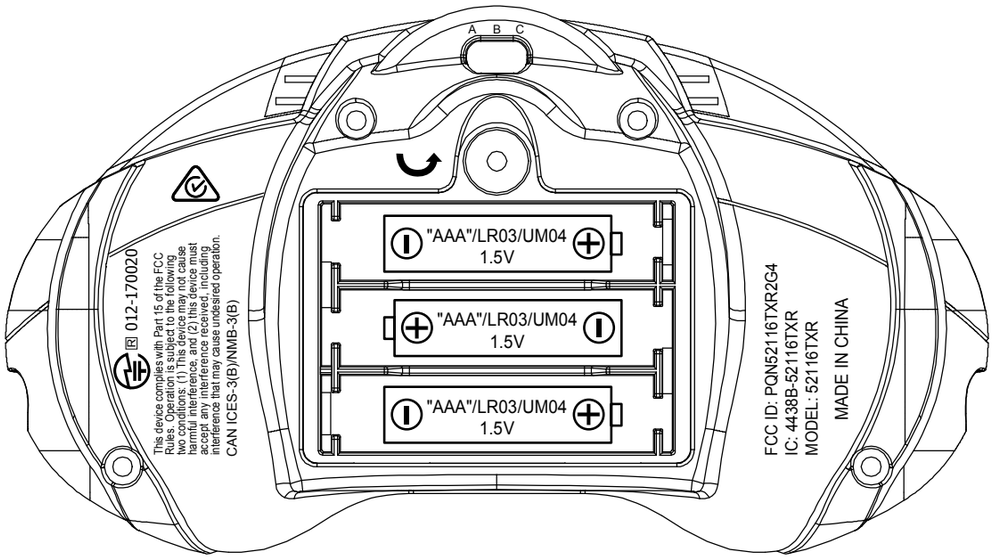

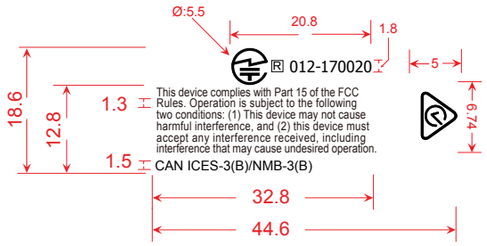

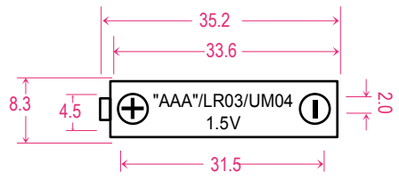

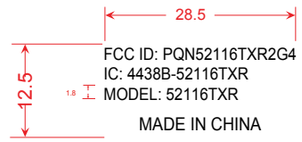

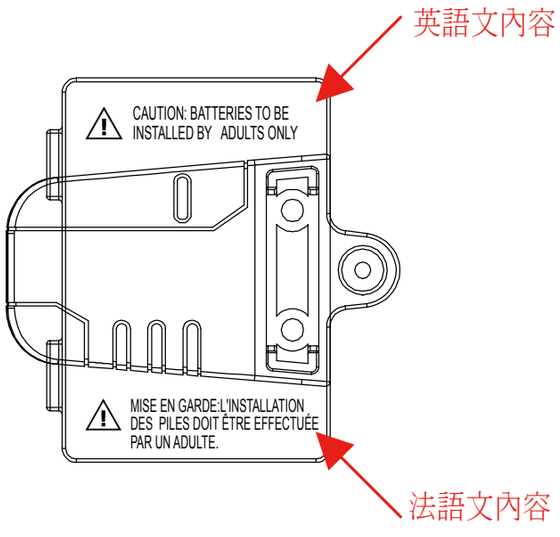

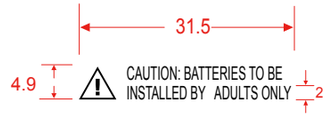

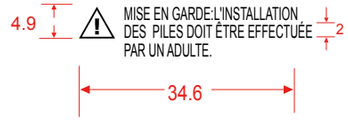

Unit:MM Fonts:Arial