Production Notes

Artwork serial (docket) :
T44648_0002_20130280_GML_IS_R3(ARH_Jumpfury_F21)
Visual Branding Designer / Date:
Cary Wang (04-12-2021)

Black | Effect

- This contract proof is simulated ISO-G7 printing on CCNB.
- CMYK color on printing must closely matching to this sheet.
- Pantone color must closely matching to Pantone book.
- Print sample standard viewing condition is 5000°K light booth.
- Screen ruling 175 lpi or above.
- Die-line may slightly different from latest development, check with product vendor or Spin Master.
- Die-line, placement line and placement indicator do not print.

CONFIDENTIAL / UNAUTHORIZED USE PROHIBIT

Country of Origin - Placement

Factory according to production country to print Country of Origin (COO)
If corresponding country is not in below, contact Spin Master to provide translation

China
MADE IN CHINA / FABRIQUÉ EN CHINE / HECHO EN CHINA / СДЕЛАНО В КИТАЕ / ÇİN'DE ÜRETİLMİŞTİR

Vietnam
MADE IN VIETNAM / FABRIQUÉ AU VIETNAM / HECHO EN VIETNAM / СДЕЛАНО ВО ВЬЕТНАМЕ / VİETNAM'DA ÜRETİLMİŞTİR

India
MADE IN INDIA / FABRIQUÉ EN INDE / HECHO EN INDIA / СДЕЛАНО В ИНДИИ / HİNDİSTAN'DA ÜRETİLMİŞTİR

Mexico
MADE IN MEXICO / FABRIQUÉ AU MEXIQUE / HECHO EN MÉXICO / СДЕЛАНО В МЕКСИКЕ / MEKSİKA'DA ÜRETİLMİŞTİR

Country of Origin Placement

For in-depth video instructions go to / Pour obtenir des instructions vidéo, se rendre sur / Para ver instrucciones exhaustivas en vídeo, visita / Detaillierte Videoanleitungen findest du auf:
Ga voor uitgebreide video-instructies naar / Per istruzioni video dettagliate, visitare / Para instruções em vídeo mais detalhadas, acesse
Детальные видеоинструкции представлены на сайте / Szczegółowe instrukcje wideo można znaleźć na stronie / Podrobné videopokyny najdete na webu
Video s podrobnými pokynmi nájdete na adrese / A részletes útmutató videók itt tekinthetők meg: / Pentru instrucţiuni video detaliate, accesaţi
Για πιο λεπτομερείς οδηγίες σε βίντεο, μεταβείτε στη διεύθυνση / Videozapis s detaljnim uputama potražite na
За по-подробни инструкции за видео отидете на / Za poglobljena videonavodila obiščite / Ayrıntılı videolu talimatlar için şu adrese gidin: / 如需观看详细视频说明，请前往

AIRHOGS.COM/JUMPFURY

NORTH AMERICA · AMÉRIQUE DU NORD
1-800-622-8339, customercare@spinmaster.com
UK – 0800 206 1191, serviceuk@spinmaster.com
IRELAND – 1800 992 249
FRANCE – 0800 909 150, servicefr@spinmaster.com
AUSTRALIA – 1800 316 982, customercare@spinmaster.com
DEUTSCHLAND – 00800 0101 0222, Kundenservice@spinmaster.com
SCHWEIZ – 0800 561 350 · ÖSTERREICH – 0800 297 267
NEDERLAND – 0800 022 3683, klantenservice@spinmaster.com
BELGIË/BELGIQUE – 0800 77 688 · LUXEMBOURG – 800 2 8044
ITALIA – 800 788 532, servizio@spinmaster.com
MÉXICO – 01 800 9530147, servicio@spinmaster.com
POLSKA – 800080238, poland@spinmaster.com
ČESKÁ REPUBLIKA – 800550530, czechrepublic@spinmaster.com
SLOVENSKO – 0800232800, slovakia@spinmaster.com
MAGYARORSZÁG – 080 100 052, hungary@spinmaster.com
ROMÂNIA – 0800400015, romania@spinmaster.com
РОССИЯ – 88003013822, russia@spinmaster.com
WWW.SPINMASTER.COM

Juguete Importado por Spin Master México, S.A. de C.V. Av. Insurgentes Sur No.1070 piso 8, Colonia Insurgentes San Borja Alcaldía Benito Juárez C.P. 03100, Ciudad de México. R.F.C. SMM050627V48.

UKCA EAC

⚠ **CAUTION:** Hair Entanglement. Tie back and cover hair and secure loose clothing prior to play.
⚠ **MISE EN GARDE :** Les cheveux peuvent se coincer. Attacher les cheveux et les couvrir, et maintenir les vêtements amples à l'écart du jouet.
⚠ **PRECAUCIÓN:** Enredo de pelo. Asegúrese de llevar el pelo atado o tenerlo cubierto; revise además si lleva puesto algo que también se pueda enredar.
⚠ **VORSICHT:** Haare könnten sich verfangen. Vor dem Spielen Haare zusammenbinden und bedecken, weite Kleidung sichern.
⚠ **VOORZICHTIG:** Haar kan verstrikt raken. Bind het haar naar achteren en bedek het. Maak loshangende kleding vast voor gebruik.
⚠ **ATTENZIONE:** Intrappolamento dei capelli. Legare e coprire i capelli prima di giocare e tenere gli abiti lontano dal prodotto.
⚠ **CUIDADO:** Há possibilidade de prender o cabelo. Prenda e cubra o cabelo, assegure-se de prender qualquer peça de roupa solta antes de utilizar o produto.
⚠ **ОСТОРОЖНО:** Игрушка может запутать волосы. Не играйте с распущенными волосами и неприкрытой головой, а также заправьте свободную одежду перед игрой.
⚠ **UWAGA:** Niebezpieczeństwo wplątania włosów. Przed użyciem należy związać i zakryć włosy oraz zabezpieczyć luźne części odzieży.
⚠ **POZOR:** Může dojít k zapletení vlasů. Před hraním si vlasy sepněte či zakryjte a nenoste volný oděv.
⚠ **VAROVANIE:** Zamotanie vlasov. Pred hraním si zopnite a prikryte vlasy a upevnite voľné oblečenie.
⚠ **VIGYÁZAT:** Belegabalyodó haj. A játék megkezdése előtt kösse össze és fedje le a haját, illetve ügyeljen a laza ruhadarabokra.
⚠ **ATENȚIE:** Agățare în păr. Strângeți părul la spate și acoperiți-l și strângeți hainele largi înainte de a vă juca.
⚠ **ΠΡΟΣΟΧΗ:** Μπλέξιμο μαλλιών. Πριν από το παιχνίδι, δέστε τα μαλλιά, καλύψτε τα και σφίξτε τυχόν φαρδιά ρούχα.
⚠ **OPREZ:** zapetljanje u kosu. Prije igranja zavežite i prekrijte kosu i pričvrstite labavu odjeću.
⚠ **ПРЕДУПРЕЖДЕНИЕ:** Заплитане на косата. Завържете назад, покрийте косата и стегнете свободно висящите дрехи преди игра.
⚠ **POZOR:** Zapletanje las. Pred igro spnite in pokrijte lase ter zavihajte ali zatlačite ohlapna oblačila.
⚠ **DİKKAT:** Saçınıza Dolanabilir. Oynamaya başlamadan önce saçınızı arkaya toplayıp koruyun ve bol giysilerinizi sabitleyin.
⚠ **注意：**可能会缠绕头发。在玩耍前，请扎好并盖住头发，并固定住松散衣物。

(EN) ⚠ **WARNING:** Do not aim at eyes or face.
(FR) ⚠ **ATTENTION !** Ne pas viser les yeux ou le visage.
(ES) ⚠ **ADVERTENCIA:** No se ha de apuntar a los ojos ni a la cara.
(DE) ⚠ **ACHTUNG!** Nicht auf Augen oder Gesicht zielen.
(NL) ⚠ **WAARSCHUWING:** Niet op ogen of gezicht richten.
(IT) ⚠ **AVVERTENZA:** Non mirare agli occhi o al volto.
(PT) ⚠ **ATENÇÃO:** Não mire na direção dos olhos ou do rosto.
(RU) ⚠ **ПРЕДУПРЕЖДЕНИЕ!** Не направляйте игрушку в глаза или лицо.
(PL) ⚠ **OSTRZEŻENIE:** Nie celować w oczy i twarz.
(CZ) ⚠ **UPOZORNĚNÍ:** Nemiřte na oči ani na obličej.
(SK) ⚠ **UPOZORNENIE:** Nemierte do očí alebo tváre.
(HU) ⚠ **FIGYELMEZTETÉS:** Ne célozzon szemre vagy arcra.
(RO) ⚠ **AVERTISMENT:** Nu țintiți spre ochi sau față.
(EL) ⚠ **ΠΡΟΕΙΔΟΠΟΙΗΣΗ:** Μην στοχεύετε στα μάτια και στο πρόσωπο.
(HR) ⚠ **UPOZORENJE:** Nemojte ciljati prema očima ni licu.
(BG) ⚠ **ВНИМАНИЕ:** Не се целете в очите или лицето.
(SL) ⚠ **OPOZORILO:** Ne merite v oči ali obraz.
(TR) ⚠ **UYARI:** Gözlere veya yüze doğru nişan almayın.
(ZH) ⚠ **警告：**不要对着眼睛或面部发射。

⚠ **WARNING:** CHOKING HAZARD – Small parts. Not suitable for children under three years.
⚠ **ATTENTION !** DANGER D'ÉTOUFFEMENT – Contient de petits éléments. Ne convient pas aux enfants de moins de trois ans.
⚠ **ADVERTENCIA:** PELIGRO DE ASFIXIA – Contiene piezas pequeñas. No conviene para niños menores de tres años.
⚠ **ACHTUNG:** ERSTICKUNGSGEFAHR – Kleinteile. Nicht für Kinder unter drei Jahren geeignet.
⚠ **WAARSCHUWING:** VERSTIKKINGSGEVAAR – Kleine onderdelen. Niet geschikt voor kinderen jonger dan drie jaar.
⚠ **AVVERTENZA:** RISCHIO DI SOFFOCAMENTO – Pezzi piccoli. Non adatto a bambini di età inferiore a tre anni.
⚠ **ATENÇÃO:** PERIGO DE ASFIXIA – Peças pequenas. Contra-indicado para crianças com menos de 3 anos.
⚠ **ПРЕДУПРЕЖДЕНИЕ!** ОПАСНОСТЬ УДУШЬЯ – Мелкие детали. Не подходит для детей в возрасте до 3 лет.
⚠ **OSTRZEŻENIE:** NIEBEZPIECZEŃSTWO ZADŁAWIENIA – Drobne elementy. Nie nadaje się dla dzieci w wieku poniżej 3 lat.
⚠ **UPOZORNĚNÍ:** NEBEZPEČÍ UDUŠENÍ – Obsahuje malé části. Nevhodné pro děti do tří let.
⚠ **UPOZORNENIE:** NEBEZPEČENSTVO UDUSENIA – Obsahuje malé predmety. Nevhodné pre deti do troch rokov.
⚠ **FIGYELMEZTETÉS:** FULLADÁSVESZÉLY – Apró alkatrészek. Csak három évnél idősebb gyermekek számára alkalmas.
⚠ **AVERTISMENT:** PERICOL DE ASFIXIERE – Piese mici. Contraindicat copiilor mai mici de trei ani.
⚠ **ΠΡΟΕΙΔΟΠΟΙΗΣΗ:** ΚΙΝΔΥΝΟΣ ΠΝΙΓΜΟΥ – Μικρά μέρη. Δεν είναι κατάλληλο για παιδιά κάτω των τριών ετών.
⚠ **UPOZORENJE:** OPASNOST OD GUŠENJA – Mali dijelovi. Igračka nije prikladna za djecu mlađu od tri godine.
⚠ **ВНИМАНИЕ:** ОПАСНОСТ ОТ ЗАДАВЯНЕ – Малки части. Неподходящо за деца под тригодишна възраст.
⚠ **OPOZORILO:** NEVARNOST ZADUŠITVE – Majhni deli. Ni primerno za otroke, mlajše od treh let.
⚠ **UYARI:** BOĞULMA TEHLİKESİ – Küçük parçalar. Üç yaşından küçük çocuklar için uygun değildir.
⚠ **警告：**内含小零件，有窒息危险。不适合三岁以下儿童。

0-3

(EN) This toy is only to be connected to equipment bearing either of the following symbols:
(FR) Ce jouet doit uniquement être branché sur des équipements portant l'un des symboles suivants :
(ES) Este juguete solo debe conectarse al equipo que tenga cualquiera de los siguiente símbolos:
(DE) Dieses Spielzeug darf nur mit Geräten verbunden werden, die eines der folgenden Symbole aufweisen:
(NL) Dit speelgoed mag alleen worden verbonden met apparatuur met de volgende symbolen:
(IT) Il giocattolo può essere collegato solo ad apparecchiature che riportano uno dei seguenti simboli:
(PT) O brinquedo deve ser conectado somente a equipamentos com um dos símbolos a seguir:
(RU) Это устройство можно подключить только к оборудованию, отмеченному одним из следующих символов:
(PL) Zabawkę można podłączać jedynie do urządzeń oznaczonych następującymi symbolami:
(CZ) Hračku připojujte pouze k zařízením označeným některým z těchto symbolů:
(SK) Túto hračku pripájajte len k zariadeniam, ktoré sú označené jedným z nasledujúcich symbolov:
(HU) A játék csak olyan berendezéshez csatlakoztatható, amelyen fel van tüntetve az alábbi szimbólumok egyike:
(RO) Această jucărie trebuie conectată doar la echipamente care poartă unul dintre următoarele simboluri:
(EL) Αυτό το παιχνίδι πρέπει να συνδέεται μόνο σε εξοπλισμό που φέρει ένα από τα παρακάτω σύμβολα:
(HR) Igračka se smije priključivati samo na opremu na kojoj je istaknut jedan od sljedećih simbola:
(BG) Тази играчка трябва да бъде свързана само с оборудване, носещо един от следните символи:
(SL) To igračo lahko povežete le z opremo, ki ima navedenega enega od naslednjih simbolov:
(TR) Bu oyuncak, yalnızca aşağıdaki sembollerden birine sahip bir ekipmana bağlandığında kullanılabilir:
(ZH) 此玩具只能连接到带有下列任一标志的设备上：

☐ (EN) or (FR) ou (ES) o (DE) oder (NL) of (IT) oppure (PT) ou (RU) или (PL) lub (CZ) nebo (SK) alebo (HU) vagy (RO) sau (EL) ή (HR) ili (BG) или (SL) ali (TR) ya da (ZH) 或者 ◇III

Spin Master Ltd., 225 King Street West, Toronto ON M5V 3M2 Canada
Spin Master Inc., PMB #10053, 300 International Drive, Suite 100, Williamsville, NY 14221
Spin Master International B.V., Kingsfordweg 151, 1043 GR Amsterdam, NL
Spin Master Australia Pty Ltd, Suite 101, Level 1, 18-24 Chandos Street, St Leonards, NSW 2065; ✆ 1800 316 982
Spin Master Toys UK Ltd. Secure Trust House, Boston Drive, Bourne End, Buckinghamshire, SL8 5YS, UK
Импортер: ООО «Спин Мастер РУС», Россия, Москва 117638 Одесская ул. 2, Бизнес-центр «Лотос», башня С, 10 эт. Тел.: 8 800 301 38 22
Изготовитель: Спин Мастер Лтд., 225 Кинг Стрит Вест, Торонто, ОН M5B 3M2 Канада ✆18006228339

Spin Master logo & © Spin Master Ltd. All rights reserved. Spin Master Ltd. reserves the right to discontinue the www.AIRHOGS.com/JUMPFURY website at any time.
Le logo de Spin Master et © Spin Master Ltd. Tous droits réservés. Spin Master Ltd. se réserve le droit de supprimer le site Internet www.AIRHOGS.com/JUMPFURY à tout moment.

MADE IN CHINA / FABRIQUÉ EN CHINE / HECHO EN CHINA / СДЕЛАНО В КИТАЕ / ÇİN'DE ÜRETİLMİŞTİR

T44648_0002_20130280_GML_IS_R3

AIR HOGS JUMP FURY™
SERIOUSLY SOFT RC!™

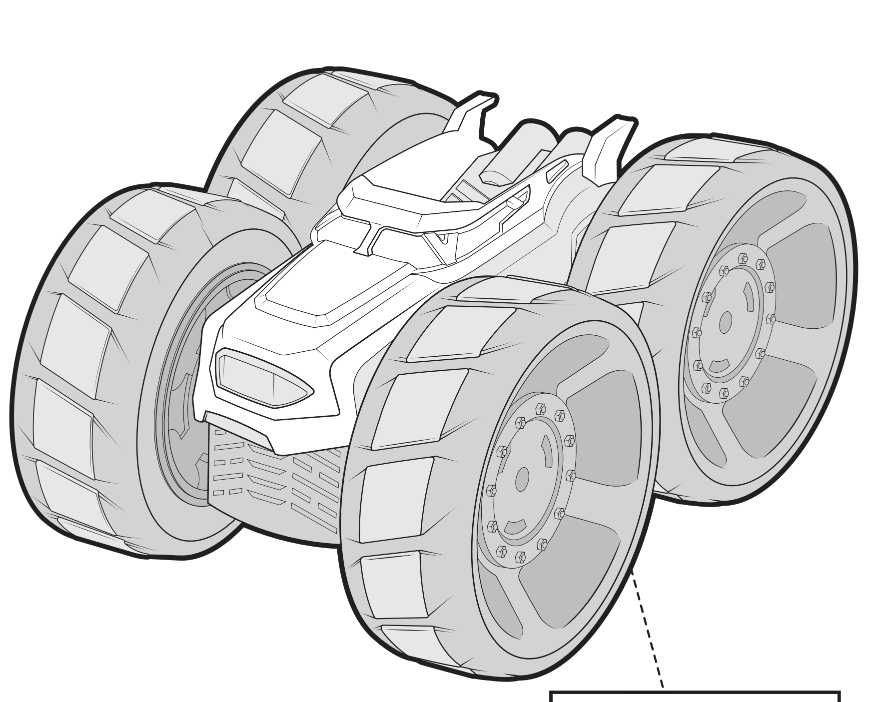

(EN) JUMP BUTTON (FR) BOUTON DE SAUT (ES) BOTÓN DE SALTO (DE) SPRUNGTASTE
(NL) SPRING-KNOP (IT) PULSANTE SALTO (PT) BOTÃO DE SALTO (RU) КНОПКА ПРЫЖКА
(PL) PRZYCISK SKOKU (CZ) TLAČÍTKO SKOK (SK) TLAČIDLO SKOK (HU) UGRATÁS GOMB
(RO) BUTON DE SĂRITURĂ (EL) ΚΟΥΜΠΙ ΑΛΜΑΤΟΣ (HR) TIPKA ZA SKAKANJE
(BG) БУТОН ЗА СКОК (SL) GUMB ZA SKOK (TR) ZIPLAMA DÜĞMESİ (ZH) 跳跃按钮

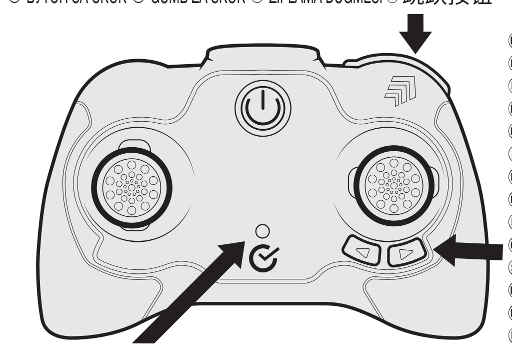

(EN) JUMP READY LIGHT (FR) VOYANT PRÊT À SAUTER (ES) LUZ "LISTO PARA SALTAR"
(DE) SPRUNG-LEUCHTE (NL) SPRONG KLAAR-LAMPJE (IT) SPIA PRONTO PER SALTO
(PT) LUZ INDICADORA DE SALTO (RU) СВЕТОВОЙ ИНДИКАТОР ГОТОВНОСТИ К ПРЫЖКУ
(PL) WSKAŹNIK GOTOWOŚCI DO SKOKU (CZ) INDIKÁTOR PŘIPRAVENOSTI NA SKOK
(SK) KONTROLKA „SKOK PRIPRAVENÝ" (HU) UGRATÁSRA KÉSZ ÁLLAPOTOT JELZŐ FÉNY
(RO) LUMINĂ PENTRU SĂRITURĂ PREGĂTITĂ (EL) ΛΥΧΝΙΑ ΕΤΟΙΜΟΤΗΤΑΣ ΑΛΜΑΤΟΣ
(HR) SVJETLO SPREMNOSTI SKAKANJA
(BG) СВЕТЛИНЕН ИНДИКАТОР ЗА ГОТОВНОСТ ЗА СКОК
(SL) INDIKATOR PRIPRAVLJENOSTI ZA SKOK (TR) ZIPLAMAYA HAZIR IŞIĞI
(ZH) 跳跃就绪指示灯

(EN) DRIFT ADJUSTER BUTTONS
(FR) BOUTONS DE RÉGLAGE DE LA DÉRIVE
(ES) BOTONES DEL AJUSTADOR DE GIRO
(DE) TASTEN FÜR DIE DRIFT-STEUERUNG
(NL) KNOPPEN VOOR DE DRIFTREGULATOR
(IT) PULSANTI DI REGOLAZIONE DERAPATA
(PT) BOTÕES DE AJUSTE DO DRIFT
(RU) КНОПКИ РЕГУЛИРОВКИ ЗАНОСА
(PL) PRZYCISKI REGULACJI DRIFTU
(CZ) TLAČÍTKA SEŘÍZENÍ PROTI STÁČENÍ
(SK) TLAČIDLÁ REGULÁTORA SMEROVANIA
(HU) KISODRÓDÁSBEÁLLÍTÓ GOMBOK
(RO) BUTOANE DE REGLAJ DERAPARE
(EL) ΚΟΥΜΠΙΑ ΡΥΘΜΙΣΗΣ ΣΤΡΟΦΗΣ
(HR) TIPKE ZA REGULACIJU DRIFTANJA
(BG) БУТОНИ ЗА РЕГУЛИРАНЕ НА ПРИПЛЪЗВАНЕТО
(SL) GUMBA REGULATORJA PROTI ZANAŠANJU
(TR) YANLAMA AYARI DÜĞMELERİ
(ZH) 漂移调节器按钮

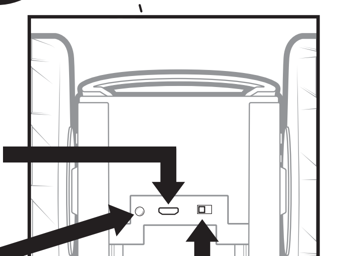

(EN) CHARGING PORT (FR) PORT DE CHARGE
(ES) PUERTO DE CARGA (DE) LADEANSCHLUSS
(NL) LAADPOORT (IT) PORTA DI RICARICA
(PT) PORTA DE CARREGAMENTO
(RU) ПОРТ ДЛЯ ЗАРЯДКИ (PL) PORT ŁADOWANIA
(CZ) NABÍJECÍ PORT (SK) NABÍJACÍ PORT
(HU) TÖLTŐPORT (RO) PORT DE ÎNCĂRCARE
(EL) ΘΥΡΑ ΦΟΡΤΙΣΗΣ (HR) PRIKLJUČAK ZA PUNJENJE
(BG) ПОРТ ЗА ЗАРЕЖДАНЕ (SL) VHOD ZA NAPAJANJE
(TR) ŞARJ BAĞLANTI NOKTASI (ZH) 充电端口

(EN) CHARGING LED (FR) VOYANT DE CHARGE
(ES) LED DE CARGA (DE) LED-LADE-ANZEIGE
(NL) OPLAADLAMPJE (IT) LED DI RICARICA
(PT) LED DE CARREGAMENTO
(RU) ИНДИКАТОР ЗАРЯДА (PL) DIODA ŁADOWANIA
(CZ) KONTROLKA NABÍJENÍ LED
(SK) KONTROLKA LED NABÍJANIA
(HU) TÖLTÉSJELZŐ LED (RO) LED DE ÎNCĂRCARE
(EL) ΛΥΧΝΙΑ LED ΦΟΡΤΙΣΗΣ
(HR) LED SVJETLO PUNJENJA
(BG) СВЕТОДИОД ЗА ЗАРЕЖДАНЕ
(SL) LED-LUČKA ZA POLNJENJE
(TR) ŞARJ LED'İ (ZH) 充电 LED 灯

(EN) POWER SWITCH (FR) INTERRUPTEUR D'ALIMENTATION
(ES) INTERRUPTOR DE ENCENDIDO
(DE) EIN/AUS-SCHALTER (NL) STROOMSCHAKELAAR
(IT) INTERRUTTORE DI ALIMENTAZIONE
(PT) CHAVE LIGA/DESLIGA
(RU) ПЕРЕКЛЮЧАТЕЛЬ ПИТАНИЯ
(PL) WŁĄCZNIK ZASILANIA (CZ) VYPÍNAČ (SK) VYPÍNAČ
(HU) BEKAPCSOLÓGOMB (RO) COMUTATOR DE ALIMENTARE
(EL) ΔΙΑΚΟΠΤΗΣ ΛΕΙΤΟΥΡΓΙΑΣ
(HR) PREKIDAČ ZA NAPAJANJE
(BG) ПРЕВКЛЮЧВАТЕЛ НА ЗАХРАНВАНЕТО
(SL) STIKALO ZA VKLOP/IZKLOP
(TR) GÜÇ ANAHTARI (ZH) 电源开关

For in-depth video instructions go to / Pour obtenir des instructions vidéo, se rendre sur / Para ver instrucciones exhaustivas en vídeo, visita / Detaillierte Videoanleitungen findest du auf:
Ga voor uitgebreide video-instructies naar / Per istruzioni video dettagliate, visitare / Para instruções em vídeo mais detalhadas, acesse / Детальные видеоинструкции представлены на сайте
Szczegółowe instrukcje wideo można znaleźć na stronie / Podrobné videopokyny najdete na webu / Video s podrobnými pokynmi nájdete na adrese / A részletes útmutató videók itt tekinthetők meg:
Pentru instrucţiuni video detaliate, accesaţi / Για πιο λεπτομερείς οδηγίες σε βίντεο, μεταβείτε στη διεύθυνση / Videozapis s detaljnim uputama potražite na
За по-подробни инструкции за видео отидете на / Za poglobljena videonavodila obiščite / Ayrıntılı videolu talimatlar için şu adrese gidin: / 如需观看详细视频说明，请前往

AIRHOGS.COM/JUMPFURY

CONTENTS / CONTENU / CONTENIDO / INHALT / INHOUD / CONTENUTO / CONTEÚDO / В КОМПЛЕКТЕ / ZAWARTOŚĆ / OBSAH OBSAH / TARTALOM / CONȚINUT / ΠΕΡΙΕΧΟΜΕΝΑ / SADRŽAJ / СЪДЪРЖАНИЕ / VSEBINA / İÇİNDEKİLER / 包装清单

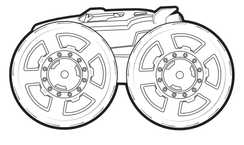

1 Jump Fury™

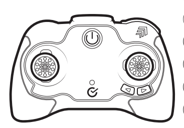

(EN) 1 controller (FR) 1 radiocommande
(ES) 1 control (DE) 1 Fernsteuerung
(NL) 1 controllers (IT) 1 radiocomando
(PT) 1 controle (RU) 1 устройство управления
(PL) 1 kontroler (CZ) 1 ovladač (SK) 1 ovládač
(HU) 1 vezérlő (RO) 1 telecomandă
(EL) 1 χειριστήριο (HR) 1 upravljač
(BG) 1 контролер (SL) 1 krmilnika
(TR) 1 Kumanda (ZH) 1 个遥控器

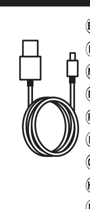

(EN) 1 USB Charging Cable (FR) 1 câble de charge USB
(ES) 1 cable de carga USB (DE) 1 USB-Ladekabel
(NL) 1 USB-oplaadkabel (IT) 1 cavo di ricarica USB
(PT) 1 cabo de carregamento USB
(RU) 1 USB-кабель для зарядки
(PL) 1 kabel do ładowania USB
(CZ) 1 nabíjecí kabel USB (SK) 1 nabíjací kábel USB
(HU) 1 USB-töltőkábel (RO) 1 cablu de încărcare USB
(EL) 1 καλώδιο φόρτισης USB (HR) 1 USB kabel za punjenje (BG) 1 USB захранващ кабел (SL) 1 napajalni USB-kabel
(TR) 1 USB Şarj Kablosu (ZH) 1 根 USB 充电电缆

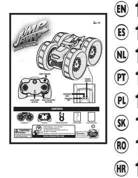

(EN) 1 Instruction Guide (FR) 1 mode d'emploi
(ES) 1 guía de instrucciones (DE) 1 Anleitung
(NL) 1 gebruiksaanwijzing (IT) 1 guida per l'uso
(PT) 1 guia de instruções (RU) 1 инструкция
(PL) 1 instrukcja (CZ) 1 příručka s pokyny
(SK) 1 príručka s pokynmi (HU) 1 használati útmutató
(RO) 1 ghid cu instrucțiuni (EL) 1 οδηγός χρήσης
(HR) 1 priručnik s uputama
(BG) 1 ръководство с инструкции
(SL) 1 navodila za uporabo (TR) 1 Talimat Kılavuzu
(ZH) 1 份说明指南

⚠ **CAUTION:**
HAIR ENTANGLEMENT –
Tie back and cover hair and secure loose clothing prior to play.

⚠ **MISE EN GARDE :**
LES CHEVEUX PEUVENT SE COINCER –
Attacher les cheveux et les couvrir, et maintenir les vêtements amples à l'écart du jouet.

2×AAA (LR03) 1,5 V 1,5 V
Not included · Non fournies · No incluidas · nicht enthalten · Niet inbegrepen · Non incluse · Não inclusas · Не входят в комплект · Niedołączone · Nejsou součástí balení · Nie je súčasť balenia · Nem tartozék · Neincluse · Δεν περιλαμβάνονται · Ne isporučuju se u paketu · Не са включени · Ni priloženo · Ayrı satılır · 未随附

4+ BC

HOW TO INSTALL BATTERIES / INSTALLATION DES PILES / INSTALACIÓN DE LAS PILAS EINLEGEN DER BATTERIEN / DE BATTERIJEN PLAATSEN / COME INSTALLARE LE PILE COMO COLOCAR AS PILHAS / УСТАНОВКА ЭЛЕМЕНТОВ ПИТАНИЯ / WKŁADANIE BATERII VLOŽENÍ BATERIÍ / INŠTALÁCIA BATÉRIÍ / AZ ELEMEK BEHELYEZÉSÉNEK MÓDJA INSTALAREA BATERIILOR / ΤΟΠΟΘΕΤΗΣΗ ΜΠΑΤΑΡΙΩΝ / KAKO UMETNUTI BATERIJE КАК СЕ ПОСТАВЯТ БАТЕРИИТЕ / NAMESTITEV BATERIJ / PİLLERİ TAKMA / 如何安装电池

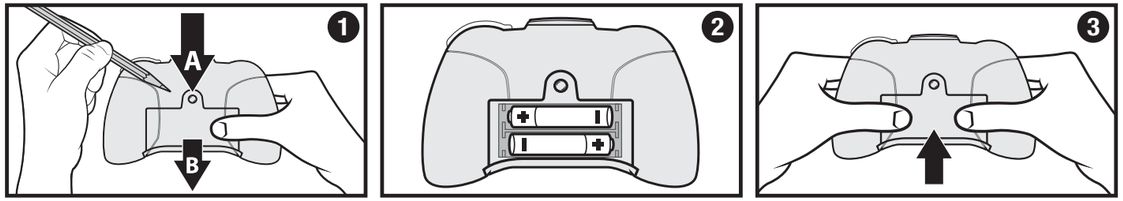

HOW TO CHARGE / CHARGE / CÓMO CARGAR / AUFLADEN / OPLADEN / COME RICARICARE / COMO CARREGAR ЗАРЯДКА ИГРУШКИ / ŁADOWANIE / NABÍJENÍ / NABÍJANIE / TÖLTÉS / ÎNCĂRCAREA / ΤΡΟΠΟΣ ΦΟΡΤΙΣΗΣ UPUTE ZA PUNJENJE / КАК ДА ЗАРЕДИТЕ / NAPAJANJE / ŞARJ ETME / 如何充电

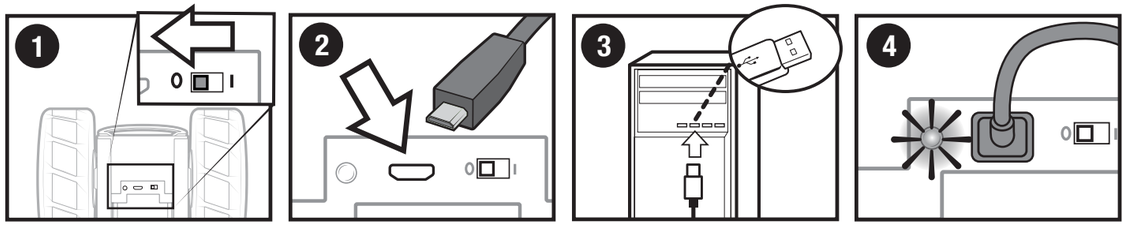

HOW TO CONNECT THE CONTROLLER / CONNEXION DE LA RADIOCOMMANDE / CÓMO CONECTAR EL CONTROL VERBINDEN DES CONTROLLERS / DE CONTROLLER VERBINDEN / COME CONNETTERE IL RADIOCOMANDO COMO CONECTAR O CONTROLE / КАК ПОДКЛЮЧИТЬ УСТРОЙСТВО УПРАВЛЕНИЯ / JAK POŁĄCZYĆ KONTROLER PŘIPOJENÍ OVLADAČE / PRIPOJENIE OVLÁDAČA / A VEZÉRLŐ CSATLAKOZTATÁSA / CONECTAREA TELECOMENZII ΠΩΣ ΝΑ ΣΥΝΔΕΣΕΤΕ ΤΟ ΧΕΙΡΙΣΤΗΡΙΟ / POVEZIVANJE UPRAVLJAČA / КАК ДА СВЪРЖЕТЕ КОНТРОЛЕРА NAVODILA ZA POVEZAVO KRMILNIKA / KUMANDAYI BAĞLAMA / 如何连接遥控器

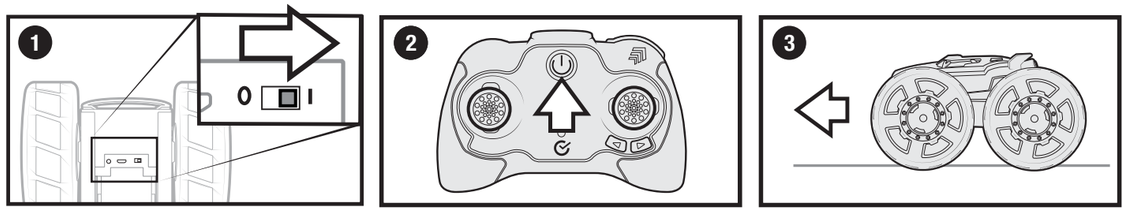

EN Spin Master International B.V. hereby declares that the radio equipment type JUMP FURY™ is in compliance with Directive 2014/53/EU. The full text of the EU declaration of conformity is available at the following internet address: http://doc.spinmaster.com

FR Par la présente, Spin Master International B.V. déclare que l'équipement radio de type JUMP FURY™ respecte la Directive 2014/53/UE. L'intégralité de la déclaration de conformité UE est disponible à l'adresse Internet suivante : http://doc.spinmaster.com

ES Por la presente, Spin Master International B.V. declara que el tipo de equipo de radio usado en JUMP FURY™ cumple la Directiva 2014/53/EU. El texto completo de la declaración de conformidad de la UE está disponible en la siguiente dirección de Internet: http://doc.spinmaster.com

DE Spin Master International B.V. erklärt hiermit, dass der Funkanlagentyp der JUMP FURY™ der Richtlinie 2014/53/EU entspricht. Der vollständige Text der EU-Konformitätserklärung ist unter der folgenden Internetadresse verfügbar: http://doc.spinmaster.com

NL Spin Master International B.V. verklaart hierbij dat het type radioapparatuur in JUMP FURY™ in overeenstemming is met richtlijn 2014/53/EG. De volledige tekst van de EU-conformiteitsverklaring is beschikbaar op het volgende internetadres: http://doc.spinmaster.com

IT Spin Master International B.V. dichiara che l'apparecchiatura di tipo radio JUMP FURY™ è conforme alla direttiva 2014/53/UE. Il testo integrale della dichiarazione di conformità UE è disponibile al seguente indirizzo internet: http://doc.spinmaster.com

PT A Spin Master International B.V. declara pelo presente que o equipamento tipo rádio JUMP FURY™ está em conformidade com a Diretiva 2014/53/EU. O texto completo de declaração de conformidade com a UE está disponível no link a seguir: http://doc.spinmaster.com

RU Компания Spin Master International B.V. настоящим заявляет, что радиооборудование JUMP FURY™ соответствует Директиве 2014/53/ЕС. Полный текст Декларации соответствия ЕС представлен на веб-сайте: http://doc.spinmaster.com

PL Firma Spin Master International B.V. niniejszym deklaruje, że urządzenie radiowe w zabawce JUMP FURY™ spełnia wymogi dyrektywy 2014/53/UE. Pełny tekst deklaracji zgodności z wymogami UE jest dostępny pod następującym adresem internetowym: http://doc.spinmaster.com

CZ Společnost Spin Master International B.V. tímto prohlašuje, že rádiové vybavení hračky JUMP FURY™ je v souladu se směrnicí 2014/53/EU. Plné znění prohlášení o shodě EU je k dispozici na této adrese: http://doc.spinmaster.com

SK Spoločnosť Spin Master International B.V. vyhlasuje, že rádiové vybavenie hračky JUMP FURY™ je v súlade so smernicou 2014/53/EÚ. Úplné znenie vyhlásenia o zhode EÚ je k dispozícii na tejto internetovej adrese: http://doc.spinmaster.com.

HU A Spin Master International B.V. kijelenti, hogy a JUMP FURY™ rádióberendezés-típus megfelel a 2014/53/EU irányelvnek. Az EU megfelelőségi nyilatkozat teljes szövege elérhető a következő internetcímen: http://doc.spinmaster.com

RO Spin Master International B.V. declară prin prezenta că echipamentul de tip radio JUMP FURY™ este conform cu Directiva 2014/53/UE. Textul complet al declarației de conformitate UE este disponibil la următoarea adresă de internet: http://doc.spinmaster.com

EL Με το παρόν, η Spin Master International B.V. δηλώνει ότι ο τύπος ραδιοεξοπλισμού του JUMP FURY™ συμμορφώνεται με την Οδηγία 2014/53/ΕΕ. Το πλήρες κείμενο της δήλωσης συμμόρφωσης ΕΕ είναι διαθέσιμο στην παρακάτω ηλεκτρονική διεύθυνση: http://doc.spinmaster.com

HR Spin Master International B.V. ovim putem izjavljuje da je radijska oprema JUMP FURY™ u skladu s Direktivom 2014/53/EU. Cijeli tekst EU deklaracije o usklađenosti dostupan je na sljedećoj internetskoj adresi: http://doc.spinmaster.com

BG Spin Master International B.V. с настоящото декларира, че типът радиооборудване JUMP FURY™ съответства на Директива 2014/53/ЕС. Пълният текст на ЕС декларацията за съответствие е достъпен на следния интернет адрес: http://doc.spinmaster.com

SL Družba Spin Master International B.V. izjavlja, da je tip radijske opreme JUMP FURY™ v skladu z Direktivo 2014/53/EU. Celotno besedilo izjave EU o skladnosti je dostopno na spletnem naslovu http://doc.spinmaster.com.

TR Spin Master International B.V. işbu belge ile JUMP FURY™ radyo ekipmanı türünün Yönerge 2014/53/AB ile uyumlu olduğunu beyan eder. AB uygunluk beyanının tam metni şu internet adresinde bulunabilir: http://doc.spinmaster.com

ZH Spin Master International B.V. 特此声明：无线电设备类型 JUMP FURY™ 符合欧盟指令 2014/53/EU。如需查看欧盟合规性声明全文，请访问以下互联网网址：http://doc.spinmaster.com

EN Keep away from obstacles and electrical hazards.
FR Maintenir à l'écart de tout obstacle ou risque électrique.
ES Mantenga el producto alejado de obstáculos y riesgos eléctricos.
DE Nicht in der Nähe von Hindernissen und gefährlichen Stromquellen spielen.
NL Blijf uit de buurt van obstakels en voorwerpen die elektrische schokken kunnen veroorzaken.
IT Tenere lontano da ostacoli, dispositivi elettrici e prese di corrente.
PT Mantenha distância de obstáculos e perigos elétricos.
RU Держите игрушку вдали от опасных электроприборов и объектов, мешающих игре.
PL Unikać przeszkód i miejsc, w których występuje ryzyko porażenia prądem.
CZ Udržujte v bezpečné vzdálenosti od překážek a zdrojů elektrického napětí.
SK Uchovávajte mimo prekážok a miest s rizikom zásahu elektrickým prúdom.
HU Tartsa távol az akadályoktól és elektromos veszélyforrásoktól.
RO Jucăria trebuie să nu se apropie de obstacole și surse de șoc electric.
EL Φυλάξτε το προϊόν μακριά από εμπόδια και κινδύνους που προέρχονται από το ηλεκτρικό ρεύμα.
HR Držite podalje od prepreka i strujnih opasnosti.
BG Пазете на разстояние от препятствия и електрически опасности.
SL Izdelka ne približujte oviram ali predmetom, ki lahko povzročijo nevarnost električnega udara.
TR Engellerden ve elektrik tehlikelerinden uzak tutun.
ZH 请远离障碍物和电气危险。

EN Frequency band(s) : 2.422 – 2.467 GHz / Maximum radio-frequency power transmitted: <10 dBm
FR Bande(s) de fréquence : 2.422 – 2.467 GHz / Puissance de radiofréquence maximale transmise : <10 dBm
ES Banda(s) de frecuencia: 2,422 – 2,467 GHz / Potencia máxima de radiofrecuencia transmitida: <10 dBm
DE Frequenzband: 2.422 – 2.467 GHz / Max. Sendeleistung: <10 dBm
NL Frequentieband(en): 2.422 – 2.467 GHz / Maximaal radiofrequent vermogen uitgezonden: <10 dBm
IT Bande di frequenza: 2,422 – 2,467 GHz / Massima potenza a radiofrequenza trasmessa: <10 dBm
PT Banda(s) de frequência: 2,422 – 2,467 GHz / Potência máxima de radiofrequência transmitida: <10 dBm
RU Диапазон частот: 2,422 – 2,467 Ггц / Максимальная мощность передачи РЧ-сигнала: <10 дБм
PL Zakres częstotliwości: 2.422 – 2.467 GHz / Maksymalna moc przesyłana na częstotliwości radiowej: <10 dBm
CZ Kmitočtová pásma: 2,422 – 2,467 GHz / Maximální radiofrekvenční výkon vysílaný v kmitočtovém pásmu: <10 dBm
SK Frekvenčné pásma: 2,422 – 2,467 GHz / Maximálny výkon prenášaného vysokofrekvenčného signálu: <10 dBm
HU Frekvenciasáv(ok) : 2,422 – 2,467 GHz / Továbbított maximális rádiófrekvenciás jelerősség: <10 dBm
RO Benzi de frecvență: 2.422 – 2.467 GHz / Puterea maximă a frecvenței radio transmise: <10 dBm
EL Ζώνες συχνοτήτων: 2.422 – 2.467 GHz / Μέγιστη ισχύς ραδιοσυχνότητας που μεταδίδεται: <10 dBm
HR Frekvencijski pojasevi: 2.422 – 2.467 GHz / Maksimalna odaslana snaga radijske frekvencije: <10 dBm
BG Честотна(и) лента(и): 2.422 – 2.467 GHz / Максимална предавана радиочестотна мощност: < 10 dBm
SL Frekvenčni pasovi: 2,422 – 2,467 GHz / Največja prenesena radiofrekvenčna energija: <10 dBm
TR Frekans bantları: 2,422 – 2,467 GHz / Aktarılan maksimum radyo frekansı gücü: <10 dBm
ZH 频段：2.422 – 2.467 GHz / 射频最大发射功率：< 10dBm

EN **Before first use:** Read the user's information together with your child.
FR **Avant la première utilisation :** Lire les instructions avec votre enfant.
ES **Antes de utilizarlo por primera vez,** lea detenidamente la información dirigida al usuario junto con el niño.
DE **Vor der ersten Verwendung:** Benutzerinformationen zusammen mit Ihrem Kind durchlesen.
NL **Voor het eerste gebruik:** lees samen met je kind de gebruiksaanwijzing door.
IT **Prima del primo utilizzo:** leggere le informazioni per l'utente insieme ai bambini.
PT **Antes do primeiro uso:** leia as informações para o usuário junto ao seu filho.
RU **Перед первым использованием** прочитайте инструкцию вместе с ребенком.
PL **Przed pierwszym użyciem:** należy wraz z dzieckiem przeczytać informacje dla użytkownika.
CZ **Před prvním použitím:** Přečtěte si uživatelské informace společně s dítětem.
SK **Pred prvým použitím:** Prečítajte si informácie pre používateľa spolu s dieťaťom.
HU **Az első használat előtt:** A használati utasítást gyermekével együtt olvassa el.
RO **Înainte de prima utilizare:** Citiți informațiile pentru utilizator împreună cu copilul dvs.
EL **Πριν από την πρώτη χρήση:** Διαβάστε τις πληροφορίες χρήστη μαζί με το παιδί σας.
HR **Prije prve upotrebe:** zajedno s djetetom pročitajte informacije za korisnike.
BG **Преди първото използване:** Прочетете информацията за потребителя заедно с Вашето дете.
SL **Pred prvo uporabo:** Skupaj z otrokom preberite navodila za uporabo.
TR **İlk kullanımdan önce:** Çocuğunuzla birlikte kullanıcı bilgilerini okuyun.
ZH 首次使用前：与您的孩子一起阅读使用说明。

EN Retain this information, addresses and phone numbers for future reference.
FR Conserver les informations, adresses et numéros de téléphone pour consultation ultérieure.
ES Conserve toda la información, las direcciones y los números de teléfono para futuras referencias.
DE Alle Informationen, Adressen und Telefonnummern bitte für mögliche Rückfragen aufbewahren.
NL Bewaar deze informatie, adressen en telefoonnummers voor toekomstig gebruik.
IT Conservare informazioni, indirizzi e numeri di telefono per riferimento futuro.
PT Guarde todos os endereços, números de telefone e demais informações para consulta e referência.
RU Запишите указанные на упаковке адреса и номера телефонов, чтобы у вас была возможность связаться с нами. Рекомендуется присмотр взрослых.
PL Zachować niniejsze informacje, adresy i numery telefonów na wypadek, gdyby były potrzebne w przyszłości.
CZ Uložte si tyto informace, adresy a telefonní čísla pro budoucí použití.
SK Tieto informácie, adresy a telefónne čísla si uchovajte na ďalšie použitie.
HU A tudnivalókat, a címet és a telefonszámot őrizze meg későbbi használatra.
RO Păstrați aceste informații, adresele și numerele de telefon pentru consultare ulterioară.
EL Διατηρήστε αυτές τις πληροφορίες, τις διευθύνσεις και τους αριθμούς τηλεφώνου για μελλοντική αναφορά.
HR Spremite ove informacije, adrese i brojeve telefona za buduće potrebe.
BG Запазете тази информация, адресите и телефонните номера за бъдеща справка.
SL Shranite te informacije, naslove in telefonske številke, ker jih boste morda potrebovali v prihodnosti.
TR Bu bilgileri, adresi ve telefon numaralarını daha sonra kullanmak üzere saklayın.
ZH 请保留此信息、地址和电话号码，以供日后参考。

EN Do not change or modify anything on the toy. FR Ne pas altérer le jouet ou modifier l'un des composants.
ES No cambie ni modifique ninguna de las piezas del juguete. DE Keine Änderungen an dem Spielzeug vornehmen.
NL Maak geen aanpassingen aan het speelgoed. IT Non cambiare o modificare nulla nel giocattolo.
PT Não modifique nada no brinquedo. RU Не разбирайте и не изменяйте игрушку.
PL Nie należy dokonywać zmian lub modyfikacji jakiejkolwiek części zabawki.
CZ Na hračce nic neměňte ani neupravujte. SK Na hračke nič neme ňte ani neupravujte.
HU A játékon semmit ne változtasson meg vagy módosítson. RO Nu schimbați sau modificați nimic la jucărie.
EL Μην αλλάζετε ή τροποποιείτε οποιοδήποτε μέρος στο παιχνίδι.
HR Nijedan dio igračke nemojte mijenjati ni modificirati.
BG Не променяйте и не модифицирайте нищо по играчката.
SL Ne spreminjajte ali preoblikujte ničesar na igrači.
TR Oyuncak üzerinde herhangi bir değişiklik yapmayın.
ZH 请勿更改或修改玩具上的任何东西。

sulla salute e favorisce il riciclo dei materiali di cui è composta l'apparecchiatura. Lo smaltimento abusivo del prodotto da parte dell'utente comporta l'applicazione delle sanzioni amministrative di cui al D.Lgs n.152/2006 (parte 4 art. 255). ⓟ CONTÉM 1 BATERIA DE ÍON DE LÍTIO DE 3,2 V 500 mAh E REQUER 2 PILHAS ALCALINAS AAA DE 1,5 V (LR03) (não inclusas). As pilhas ou baterias deverão ser recicladas ou eliminadas de forma adequada. Quando este produto alcançar o fim da sua vida útil não deverá ser eliminado junto dos resíduos domésticos. Por lei, deverá ser recolhido em separado para posterior tratamento usando as melhores técnicas de recuperação e reciclagem disponíveis. Desta forma, minimiza-se o impacto no ambiente e saúde humana da contaminação do solo e água por substâncias perigosas, diminui-se os recursos necessários para fabricar novos produtos e evita-se o esgotamento do espaço em aterros sanitários. Colabore mantendo este produto fora da rede de recolha de resíduos urbanos! O símbolo de "caixote de lixo móvel" significa que o produto deverá ser recolhido como "resíduo de equipamento elétrico e eletrónico". Procure um estabelecimento que faça a coleta seletiva de material. Para outras opções, entre em contato com o conselho municipal. ⓡ В КОМПЛЕКТ ВХОДИТ 1 ЛИТИЙ-ЖЕЛЕЗНЫЙ ЭЛЕМЕНТ ПИТАНИЯ С НАПРЯЖЕНИЕМ 3,2 В/500 мА·ч. ДЛЯ РАБОТЫ ТРЕБУЮТСЯ 2 ЩЕЛОЧНЫХ ЭЛЕМЕНТА ПИТАНИЯ ТИПА AAA (LR03) С НАПРЯЖЕНИЕМ 1,5 В (не входят в комплект). Элементы питания и комплекты элементов питания необходимо утилизировать надлежащим образом. По окончании срока эксплуатации не выбрасывайте игрушку вместе с бытовыми отходами. Согласно закону об утилизации электрических и электронных устройств, ее необходимо утилизировать отдельным способом, с использованием наиболее подходящих технологий утилизации и переработки. Это позволит снизить негативные последствия для окружающей среды и здоровья человека, уменьшит загрязнение воды и почвы опасными веществами, а также снизит количество ресурсов, необходимых для изготовления новых игрушек и сократит объем мусора на городских свалках. Внесите свой вклад, сохраните город чистым. Значок с изображением перечеркнутой корзины означает, что игрушку следует утилизировать согласно закону об утилизации электрических и электронных устройств. При покупке новой игрушки вы можете вернуть старую в магазин. Чтобы узнать о других возможных вариантах утилизации, обратитесь в местную перерабатывающую организацию. ⓢ ZAWIERA 1 ZESTAW BATERII LITOWO-POLIMEROWYCH 3,2 V O POJEMNOŚCI 500 mAh I WYMAGA 2 BATERII ALKALICZNYCH 1,5 V AAA (LR03) (niedołączone). Baterie lub zestawy baterii należy poddać recyklingowi lub zutylizować zgodnie z zaleceniami. Gdy skończy się okres użytkowania produktu, nie należy go utylizować wraz z odpadami domowymi. Zgodnie z wymogami dot. zużytego sprzętu elektrotechnicznego i elektronicznego (WEEE) produkt należy zbierać osobno w celu przetworzenia go z użyciem najlepszych dostępnych metod odzysku i recyklingu. Zmniejszy to negatywny wpływ na środowisko naturalne i ludzkie zdrowie poprzez zmniejszenie skażenia gleby i wód niebezpiecznymi substancjami, ograniczy ilość zasobów potrzebnych do produkcji nowych urządzeń i nie spowoduje zwiększenia przestrzeni składowania odpadów. Zadbaj o środowisko naturalne i nie usuwaj tego produktu wraz z niesortowanymi odpadami komunalnymi! Symbol przedstawiający przekreślony „kosz na śmieci na kółkach" oznacza, że produkt należy przekazywać do punktów zbiórki „zużytego sprzętu elektrycznego i elektronicznego". Zużyte urządzenie można przekazać sprzedawcy przy zakupie nowego produktu tego typu. Informacje o innych opcjach można uzyskać od przedstawiciela lokalnych władz. ⓒ OBSAHUJE 1 BATERII TYPU LiFe 3,2 V / 500 mAh A VYŽADUJE 2 ALKALICKÉ BATERIE TYPU AAA (LR03) 1,5 V (nejsou součástí balení). Baterie nebo bateriové moduly je nutné řádně recyklovat nebo zlikvidovat. Po dosažení konce užitečné životnosti by se tento produkt neměl likvidovat společně s běžným odpadem z domácnosti. Směrnice o odpadních elektrických a elektronických zařízeních (OEEZ) vyžaduje jeho oddělený sběr, aby ho bylo možné zpracovat podle nejlepších dostupných technik obnovy a recyklace. Tím se sníží dopad na životní prostředí a lidské zdraví způsobený znečištěním půdy a vody nebezpečnými látkami, sníží se množství zdrojů potřebných na výrobu nových produktů a zmenší se objem odpadu. Zajistěte, aby se tento produkt nedostal do komunálního odpadu! Symbol „popelnice" znamená, že by se měl produkt likvidovat jako „elektrický a elektronický odpad". Starý produkt můžete vrátit v prodejně, kde budete kupovat nový podobný produkt. Další možnosti vám sdělí místní úřady. ⓢ OBSAHUJE 1 SÚPRAVU BATÉRIÍ LiFe 3,2 V 500 mAh A VYŽADUJE 2 ALKALICKÉ BATÉRIE TYPU AAA (LR03) 1,5 V (nie sú súčasťou balenia). Batérie alebo súpravy batérií sa musia správne recyklovať alebo zlikvidovať. Keď tento produkt dosiahne koniec svojej životnosti, nemal by sa likvidovať s iným odpadom z domácnosti. Predpisy o odpade z elektrických a elektronických zariadení vyžadujú, aby sa zbieral oddelene, aby sa mohol spracovať pomocou najlepších dostupných technik zhodnocovania a recyklácie. Minimalizuje sa tým vplyv na životné prostredie a zdravie ľudí spôsobený kontamináciou pôdy a vody akýmikoľvek nebezpečnými látkami, zníži sa tým množstvo zdrojov potrebných na výrobu nových produktov a ušetrí sa tým priestor v skládkach. Prispejte k ochrane životného prostredia tým, že tento produkt nebudete likvidovať s komunálnym odpadom! Symbol „smetného koša na kolieskach" znamená, že produkt sa má likvidovať ako „odpad z elektrických a elektronických zariadení". Starý produkt môžete vrátiť maloobchodnému predajcovi, keď si kúpite podobný nový. Informácie o ďalších možnostiach vám poskytne miestny orgán samosprávy. ⓗ 1 DB 3,2 V-OS LiFe 500 mAh AKKUMULÁTORCSOMAGOT TARTALMAZ, A MŰKÖDTETÉSHEZ TOVÁBBÁ 2 DB 1,5 V-OS AAA (LR03) ALKÁLI ELEM SZÜKSÉGES (nem tartozék). Az elemeket vagy elemcsomagokat megfelelően újra kell hasznosítani vagy ártalmatlanítani kell. Ha a termék elérte a hasznos élettartama végét, ne dobja ki más háztartási hulladékkal. Az elektromos és elektronikus berendezések hulladékairól szóló rendelkezések előírják az elkülönített gyűjtésüket, így a kezelésük a lehető legjobb helyreállítási és újrahasznosítási technikákkal történik. Ezzel minimálisra csökken a lehetséges veszélyes anyagok talaj- és vízszennyezés során a környezetre és az emberi egészségre gyakorolt hatása, valamint csökken az új termékek gyártásához szükséges erőforrások mennyisége, illetve elkerülhetővé válik a hulladéklerakó helyek igénybe vétele. Kérjük, óvja környezetét, és kerülje a termék kommunális hulladékgyűjtőbe történő helyezését! A „kerekes kuka" szimbólum azt jelenti, hogy a begyűjtésekor ugyanúgy kell kezelni, mint az „elektromos és elektronikus berendezéseket". Hasonló új termék vásárlásakor a régi terméket átadhatja a kereskedőnek. További lehetőségekért forduljon a helyi önkormányzathoz. ⓡ CONȚINE 1 ACUMULATOR LiFe DE 3,2 V 500 mAh ȘI NECESITĂ 2 BATERII ALCALINE AAA DE 1,5 V (LR03) (neincluse). Bateriile sau pachetele de baterii trebuie să fie reciclate sau eliminate în mod corespunzător. Când acest produs a ajuns la sfârșitul duratei sale de viață, acesta nu trebuie aruncat împreună cu deșeurile menajere. Reglementările privind deșeurile de echipamente electrice și electronice impun colectarea separată a acestora astfel încât să poată fi tratate cu cele mai bune tehnici de recuperare și reciclare disponibile. Astfel se va reduce la minim impactul asupra mediului și sănătății oamenilor, prin contaminarea solului și apei cu substanțe periculoase, se vor reduce resursele necesare pentru produse noi și se va evita ocuparea de spațiu în groapa de gunoi. Vă rugăm să vă faceți datoria civică nearuncând acest produs împreună cu deșeurile menajere! Simbolul „coșului de gunoi cu roți" indică faptul că acest produs ar trebui să fie colectat ca „deșeu de echipamente electrice și electronice". Puteți returna un produs vechi la magazin atunci când cumpărați unul nou similar. Pentru alte opțiuni, vă rugăm să contactați consiliul local. ⓡ ΠΕΡΙΛΑΜΒΑΝΕΙ 1 ΠΑΚΕΤΟ ΜΠΑΤΑΡΙΑΣ LiFe 3,2V 500mAh ΚΑΙ ΑΠΑΙΤΕΙ 2 ΑΛΚΑΛΙΚΕΣ ΜΠΑΤΑΡΙΕΣ AAA (LR03) 1,5V (δεν περιλαμβάνονται). Οι μπαταρίες και τα πακέτα μπαταριών πρέπει να ανακυκλώνονται ή να απορρίπτονται σύμφωνα με τους κανονισμούς. Όταν το προϊόν φτάσει στο τέλος της ζωής του, δεν πρέπει να απορριφθεί μαζί με τα υπόλοιπα οικιακά απορρίμματα. Σύμφωνα με τους κανονισμούς για τα Απόβλητα Ηλεκτρικού και Ηλεκτρονικού Εξοπλισμού, το προϊόν πρέπει να συλλεχθεί ξεχωριστά, ώστε η διαχείρισή του να πραγματοποιηθεί με τις βέλτιστες διαθέσιμες τεχνικές περισυλλογής και ανακύκλωσης. Η διαδικασία αυτή ελαχιστοποιεί τον αντίκτυπο που προκαλείται στο περιβάλλον και στην ανθρώπινη υγεία από τη μόλυνση του εδάφους και των υδάτων από επικίνδυνες ουσίες, μειώνει τους πόρους που απαιτούνται για την κατασκευή νέων προϊόντων και περιορίζει το χώρο που καταλαμβάνεται στους χώρους υγειονομικής ταφής απορριμμάτων. Λάβετε κι εσείς μέρος στην προστάθεια, κρατώντας το προϊόν εκτός της διαδικασίας αποκομιδής του Δήμου σας! Το σύμβολο του κάδου με τα ροδάκια σημαίνει ότι το προϊόν θα πρέπει να συλλεχθεί ως "απόβλητο ηλεκτρικού και ηλεκτρονικού εξοπλισμού". Μπορείτε να επιστρέψετε ένα παλιό προϊόν στο κατάστημα όταν αγοράζετε ένα καινούργιο. Για τις υπόλοιπες επιλογές που έχετε στη διάθεσή σας, επικοινωνήστε με τους φορείς της περιοχής σας. ⓡ SADRŽI 1 LiFe BATERIJU OD 3,2 V I 500 mAh I UZ TO SU POTREBNE 2 AAA (LR03) ALKALNE BATERIJE OD 1,5 V (ne isporučuju se u paketu). Baterije i paketi baterija moraju se reciklirati ili odložiti na pravilan način. Kad proizvodu istekne rok trajanja, ne smije se odložiti s ostalim kućanskim otpadom. U skladu s Propisima o otpadnoj električnoj i elektroničkoj opremi proizvod se mora zasebno odložiti kako bi se mogao obraditi putem najboljih raspoloživih tehnika za oporabu i recikliranje. To će smanjiti štetan utjecaj na okoliš i zdravlje ljudi putem zagađenja tla i vode bilo kakvim opasnim tvarima, resurse potrebne za izradu novih proizvoda i prostor potreban za odlaganje proizvoda na smetlište. Dajte svoj doprinos i nemojte dopustiti da ovaj proizvod završi u komunalnom otpadu. Simbol kante za smeće znači da se proizvod treba prikupiti kao „otpadna električna i elektronična oprema". Stari proizvod možete vratiti trgovcu pri kupovini sličnog novog proizvoda. Informacije o ostalim mogućnostima zatražite od lokalne uprave. ⓑ СЪДЪРЖА 1 X 3,2 V LiFe 500mAh БАТЕРИЯ И ИЗИСКВА 2 X 1,5 V, РАЗМЕР AAA (LR03) АЛКАЛНИ БАТЕРИИ (не са включени). Батериите или комплектите батерии трябва да се рециклират или изхвърлят по правилен начин. Когато този продукт достигне края на експлоатационния си живот, той не трябва да се изхвърля с останалия битов отпадък. Разпоредбите относно отпадъците от електрическо и електронно оборудване изискват той да бъде събиран отделно, за да може да бъде обработван чрез най-добрите налични техники за възстановяване и рециклиране. Това ще минимизира въздействията върху околната среда и човешкото здраве от замърсяването на почвите и водите с опасни вещества, ще намали ресурсите, необходими за производството на нови продукти, и ще избегне запълването на мястото в сметището. Моля, свършете необходимото, като не позволите на този продукт да попадне в общинския поток от отпадъци! Символът на "кошче с колелца" означава, че той трябва да бъде събран като "отпадък от електрическо и електронно оборудване". Можете да върнете стар продукт на търговеца на дребно, когато закупите подобен нов продукт. За други възможности се свържете с местните власти. ⓡ VSEBUJE 1 BATERIJSKI SKLOP LiFe 3,2 V 500 mAh IN POTREBUJE 2 ALKALNI BATERIJI AAA (LR03) 1,5 V (ni priložen). Baterije ali baterijske sklope je treba ustrezno reciklirati ali odložiti med odpadke. Ko ta izdelek doseže konec svoje dobe koristnosti, se ne sme odložiti med druge gospodinjske odpadke. V skladu s predpisi o ravnanju z odpadno električno in elektronsko opremo je treba izdelek zbirati ločeno, da se lahko obdela z najboljšimi tehnikami predelave in recikliranja, ki so na voljo. S tem se bo zmanjšal vplив na okolje in zdravje ljudi zaradi onesnaževanja tal in vode z nevarnimi snovmi, zmanjšala potreba po virih, potrebnih za proizvodnjo novih izdelkov, in preprečila dodatna obremenitev odlagališč. Prispevajte svoj del, tako da tega izdelka ne odlagate med komunalne odpadke. Znak s smetnjakom na kolesih pomeni, da je treba izdelek odložiti kot "odpadno električno in elektronsko opremo". Ob nakupu novega podobnega izdelka lahko starega vrnete trgovcu. Za druge možnosti se obrnite na lokalno skupnost. ⓡ 1 x 3,2 V LiFe 500 mAh PİL PAKETİ DAHİLDİR VE 2 x 1,5 V AAA (LR03) ALKALİ PİL GEREKİR (dahil değildir). Pil ve pil paketleri geri dönüştürülmeli veya doğru bir şekilde atılmalıdır. Bu ürün, kullanım süresinin sonuna geldiğinde diğer günlük ev atıklarıyla birlikte çöpe atılmamalıdır. Atık Elektrikli ve Elektronik Cihaz Yönergeleri, bu cihazın en uygun şekilde yeniden değerlendirilmesi ve geri dönüşüm yöntemleri uygulanabilmesi için ayrı bir şekilde toplanmasını öngörür. Böylece, zararlı maddelerin toprak ve su kirliliğine yol açmasıyla çevreye ve insan sağlığına olan etkisi minimuma iner, yeni ürünler üretmek için gereken kaynak miktarı azalır ve çöp alanlarının boş yere dolması önlenir. Lütfen bu ürünün belediye atık koluna dahil olmasını engelleyerek çevre temizliğine katkıda bulunun. "Tekerlekli çöp kutusu" simgesi, bir ürünün "elektrikli ve elektronik cihaz çöpü" olarak toplanması gerektiği anlamına gelir. Benzeri yeni bir ürün alırken, eski ürününüzü perakende satıcınıza geri götürebilirsiniz. Diğer seçenekler için belediye meclisinizle iletişime geçin. ⓒ 包含 1 个 3.2V/500mAh 磷酸铁锂电池，并且需要 2 个 1.5V AAA (LR03) 碱性电池（不含）。必须正确回收或处理电池或电池组。当此产品的使用寿命结束时，不应与其他家庭垃圾一起处理。《欧盟废旧电器和电子设备指令》要求将其分开收集，以便使用现有的最佳回收和再循环技术对其进行处理。这将最大限度地避免任何危险物质污染土壤和水资源并对环境和人类健康产生不利影响，减少生产新产品所需的资源，并避免占用垃圾填埋空间。请尽力避免此产品进入城市垃圾流中！“轮式垃圾桶”符号表示应按照“废旧电器和电子设备”收集该产品。当购买类似的新产品时，您可以将旧产品退还给零售商。有关其他选项，请联系您当地的市政部门。

FCC STATEMENT: This device complies with Part 15 of the FCC rules. Operation is subject to the following two conditions: (1) This device may not cause harmful interference, and (2) This device must accept any interference received, including interference that may cause undesired operation. This equipment has been tested and found to comply with the limits for Class B digital devices pursuant to Part 15 of the FCC rules. These limits are designed to provide reasonable protection against harmful interference to radio communications. This equipment generates, uses and can radiate radio frequency energy and, if not installed and used in accordance with the instruction, may cause harmful interference to radio communication. However, there is no guarantee that interference will not occur in a particular installation. If this toy does cause interference to radio or television reception (you can check this by turning the toy off and on while listening for the interference), one or more of the following measures may be useful: • Reorient or relocate the receiving antenna • Increase the separation between the toy and the radio or the TV • Consult the dealer or an experienced TV-radio technician for help.
NOTE: Changes, adjustments or modifications to this unit, including but not limited to, replacement of any transmitter component (crystal, semiconductor, etc) could result in a violation of FCC rules under part 15 and/or 95 and must be expressly approved by Spin Master Ltd or they could void the user's authority to operate the equipment. Spin Master Inc., PMB #10053, 300 International Drive, Suite 100, Williamsville, NY 14221. To contact the responsible party please visit fcc.spinmaster.com
Shielded cables must be used with this unit to ensure compliance with the Class B FCC limits.

DÉCLARATION FCC : Le présent appareil est conforme à l'article 15 de la réglementation de la FCC. L'exploitation est autorisée aux deux conditions suivantes : (1) l'appareil ne doit pas produire de brouillage, et (2) l'appareil doit accepter tout brouillage radioélectrique subi, même si le brouillage est susceptible d'en compromettre le fonctionnement. Cet équipement a été testé et jugé conforme aux limites de la classe B pour les équipements numériques en vertu de l'article 15 de la réglementation de la FCC. Ces limites ont été instaurées pour assurer une protection raisonnable contre toute interférence nuisible avec les communications radio. Cet équipement génère, utilise et peut émettre de l'énergie de fréquence radio. S'il n'est pas installé et utilisé selon le mode d'emploi, il peut causer des interférences nuisibles aux communications radio. Cependant, il n'existe aucune garantie contre ces interférences dans le cas où l'installation ne serait pas conforme. Si ce jouet cause des interférences à la réception radio ou télévisée (ce qui est vérifiable en l'éteignant, puis en le rallumant tout en écoutant s'il y a des interférences), suivre une ou plusieurs des recommandations suivantes : • Réorienter ou déplacer l'antenne réceptrice • Augmenter la distance entre le jouet et la radio ou la télévision • Consulter le revendeur ou demander l'aide d'un technicien radio/T.V. expérimenté.
REMARQUE : Tout changement, réglage ou modification de cet appareil, incluant mais ne se limitant pas au remplacement de tout composant du transmetteur (cristal, semi-conducteur, etc.), pourrait constituer une violation de l'article 15 et/ou 95 de la réglementation de la FCC, et doit être expressément approuvé par Spin Master Ltd., sous peine d'entraîner l'annulation du droit de l'utilisateur d'exploiter l'équipement. Spin Master Inc., PMB #10053, 300 International Drive, Suite 100, Williamsville, NY 14221. Pour contacter la partie responsable, rendez-vous sur fcc.spinmaster.com
Pour respecter les limites de la classe B de la réglementation de la FCC, cet appareil doit être utilisé avec des câbles blindés.

CANADIAN Class B statement: This device contains licence-exempt transmitter(s)/receiver(s) that comply with Innovation, Science and Economic Development Canada's licence-exempt RSS(s). Operation is subject to the following two conditions:
(1) This device may not cause interference.
(2) This device must accept any interference, including interference that may cause undesired operation of the device.

Déclaration CANADIENNE classe B : L'émetteur/récepteur exempt de licence contenu dans le présent appareil est conforme aux CNR d'Innovation, Sciences et Développement économique Canada applicables aux appareils radio exempts de licence. L'exploitation est autorisée aux deux conditions suivantes :
1) L'appareil ne doit pas produire de brouillage;
2) L'appareil doit accepter tout brouillage radioélectrique subi, même si le brouillage est susceptible d'en compromettre le fonctionnement.

CAN ICES-3(B)/NMB-3(B)

HOW TO JUMP / SAUTER / CÓMO SALTAR / SO WIRD GESPRUNGEN / SPRINGEN / COME ESEGUIRE SALTI / COMO SALTAR КАК ВЫПОЛНЯТЬ ПРЫЖКИ / JAK WYKONAĆ SKOK / SKÁKÁNÍ / AKO SKÁKAŤ / AZ UGRATÁS MÓDJA / SĂRITURILE ΠΩΣ ΝΑ ΚΑΝΕΤΕ ΑΛΜΑΤΑ / KAKO SKOČITI / КАК ДА СКАЧАТЕ / SKOK / ZIPLAMA / 如何跳跃

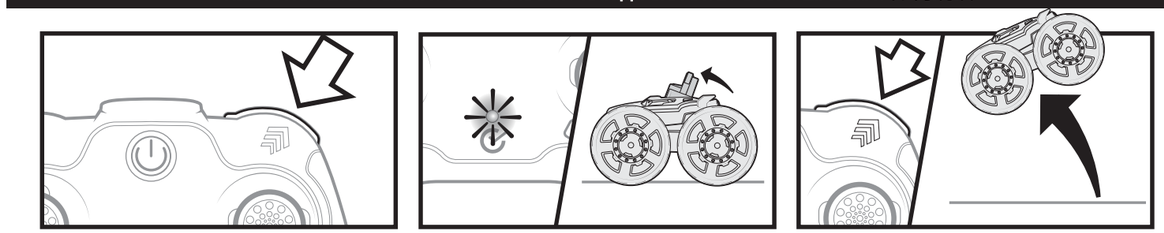

HOW TO DRIVE / CONDUITE / CONDUCCIÓN / FAHREN / RIJDEN / COME GUIDARE / COMO PILOTAR / УПРАВЛЕНИЕ STEROWANIE / ŘÍZENÍ / RIADENIE / A JÁRMŰ VEZETÉSE / CONDUCEREA / ΤΡΟΠΟΣ ΟΔΗΓΗΣΗΣ KAKO VOZITI / КАК СЕ УПРАВЛЯВА / VOŽNJA / OYUNCAĞI SÜRME / 如何遥控汽车

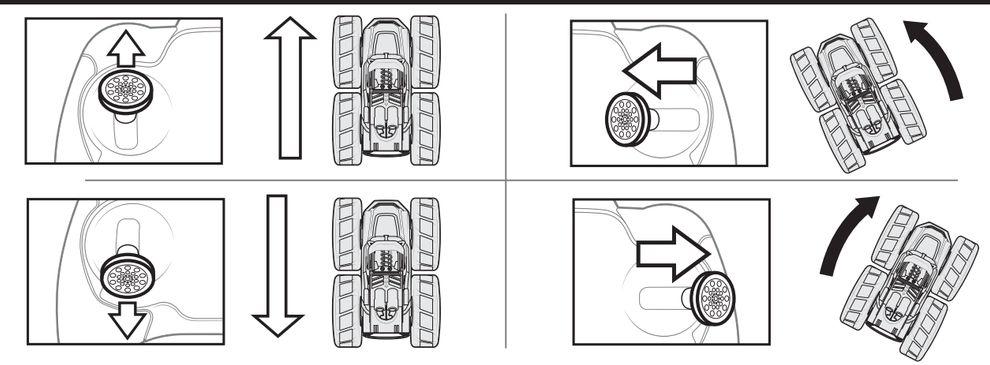

HOW TO CORRECT WHEEL ALIGNMENT / CORRIGER L'ALIGNEMENT DES ROUES / CÓMO CORREGIR LA ALINEACIÓN DE LAS RUEDAS SO WIRD DIE FAHRTRICHTUNG KORRIGIERT / DE WIELUITLIJNING CORRIGEREN / COME CORREGGERE L'ALLINEAMENTO DELLE RUOTE COMO CORRIGIR O ALINHAMENTO DAS RODAS / КАК ОТРЕГУЛИРОВАТЬ ПОЛОЖЕНИЕ КОЛЕС JAK SKORYGOWAĆ GEOMETRIĘ KÓŁ / JAK NAPRAVIT SEŘÍZENÍ KOL / AKO OPRAVIŤ NASTAVENIE POLOHY KOLIES A KEREKEK IRÁNYÁNAK KORRIGÁLÁSA / CORECTAREA ALINIAMENTULUI ROȚILOR / ΠΩΣ ΝΑ ΔΙΟΡΘΩΣΕΤΕ ΤΗΝ ΕΥΘΥΓΡΑΜΜΙΣΗ ΤΡΟΧΩΝ KAKO PODESITI PORAVNANJE KOTAČA / КАК ДА НАСТРОИТЕ ИЗРАВНЯВАНЕТО НА КОЛЕЛАТА POPRAVILO PORAVNAVE KOLES / TEKERLEK HİZALAMASINI DÜZELTME / 如何进行车轮校准

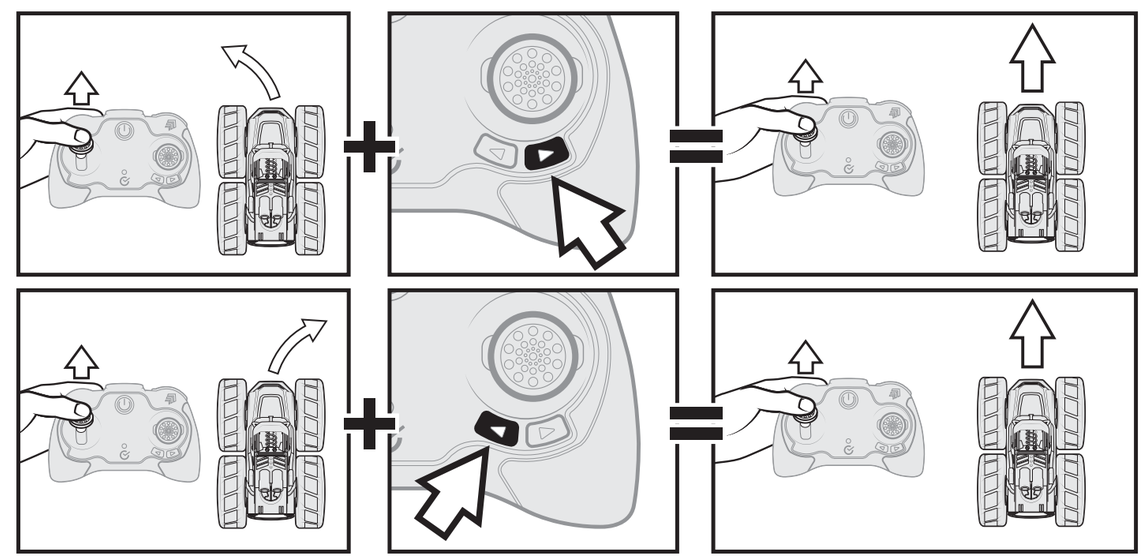

EN

HOW TO INSTALL BATTERIES
1. Press down on release button (A) to slide down battery cover (B).
2. Install new batteries as shown in the polarity diagram (+/-) inside the battery compartment.
3. Replace battery door securely. Check your local laws and regulations for correct recycling and/or battery disposal.

HOW TO CHARGE
1. Turn the vehicle off.
2. Plug the small end of the charging cable into the charging port.
3. Plug the charging cable into a 5V DC computer outlet.
4. Blinking LED indicates battery is charging, solid ON for fully charged.

HOW TO CONNECT THE CONTROLLER
1. Turn on the vehicle and place it on a flat surface.
2. Hold the controller near your Jump Fury™, press the power button and wait until the power light stops flashing.
3. You are ready to drive.
4. Use the remote control to drive.

CONTROLLER NOT CONNECTING
If your vehicle does not connect to the controller the first time, turn the vehicle off, remove batteries from the controller, put the batteries back in and repeat the HOW TO CONNECT THE CONTROLLER instructions.

HOW TO JUMP
1. Press the JUMP BUTTON once to load a jump. The JUMP FURY™ will begin loading a jump. (Loading takes approximately 7 - 10 seconds).
2. When the JUMP READY LIGHT is solid ON the JUMP FURY™ is ready to jump.
NOTE: If the Jump Ready Light is blinking and the mechanism is fully loaded but not jumping, move the vehicle to a flatter surface.
3. Press the JUMP BUTTON on the controller to launch the JUMP FURY™.

For TROUBLESHOOTING questions and solutions, please visit our website: AIRHOGS.COM/JUMPFURY

NOTE: If normal function of the product is disturbed or interrupted, strong electromagnetic interference may be causing the issue. To reset product, turn it completely off, then turn it back on. If normal operation does not resume, move the product to another location and try again. To ensure normal performance, change the batteries, as low batteries may not allow full function.

Safety Precautions: - Keep hands, hair and loose clothing away from the motor / wheels when power switch is turned ON. - Remove batteries when not in use. - Parental guidance is recommended for the play. - Keep your toy in your sight so that you can supervise it all the time. - New alkaline batteries are recommended to obtain maximum performance. - Users should keep strict accordance with the instruction manual while operating the product. Note: Parental guidance is recommended when installing or replacing batteries. Under the environment with electrostatic discharge, the toy may malfunction and require user to reset the toy.

CARE AND MAINTENANCE: Always remove batteries from the controller when it is not being used for a long period of time. Wipe the toy gently with a clean damp cloth. Keep the toy away from direct heat. Do not submerge the toy in water. This can damage the electronic assemblies.

BATTERY SAFETY INFORMATION: Batteries are small objects. Replacement of batteries must be done by adults. Follow the polarity (+/-) diagram in the battery compartment. Promptly remove dead batteries from the toy. Dispose of used batteries properly. Remove batteries for prolonged storage. Only batteries of the same or equivalent type as recommended are to be used. DO NOT incinerate used batteries. DO NOT dispose of batteries in fire, as batteries may explode or leak. DO NOT mix old and new batteries or types of batteries (i.e. alkaline/standard/rechargeable). Using rechargeable batteries is not recommended due to possible reduced performance. Rechargeable batteries are only to be charged under adult supervision. Replaceable-rechargeable batteries are to be removed from the toy before being charged. DO NOT recharge non-rechargeable batteries. DO NOT short-circuit the supply terminals.

SPECIAL LiFe BATTERY INSTRUCTIONS: Never charge battery unattended. - Charge battery in an isolated area. Keep away from flammable materials. - Do not expose to direct sunlight. There is a risk of the batteries exploding, overheating, or igniting. - Do not disassemble, modify, heat, or short circuit the batteries. Do not place them in fires or leave them in hot places. - Do not drop or subject to strong impacts. - Do not allow the batteries to get wet. - Only charge the batteries with the specified Spin Master™ battery charger. - Only use the batteries in the device specified by Spin Master™. - Carefully read the instruction guide and use the batteries correctly. - In the unlikely event of leakage or explosion use sand or a chemical fire extinguisher for the battery. - Batteries must be recycled or disposed of properly.

PRODUCT BATTERY REMOVAL INSTRUCTIONS: Internal battery is factory installed and non-replaceable. Product disassembly and battery removal must be performed by an adult. Do not puncture, cut, tear, compress or deform product during disassembly. Ensure product is turned off, then use a screw driver to remove all screws. Separate product body halves to expose internal electronics. When battery is visible in its entirety use scissors to cut a single battery wire, immediately wrap the cut wire end with tape to isolate it, repeat until all battery wires are cut and isolated, and the battery is free from the rest of the product. Dispose of battery in accordance with your local battery recycling or disposal laws.

FR

INSTALLATION DES PILES
1. Pour ouvrir le compartiment des piles, appuyer sur le bouton (A), puis faire glisser le couvercle vers le bas (B).
2. Installer des piles neuves comme indiqué sur le schéma de polarité (+/-) du compartiment des piles.
3. Bien refermer le compartiment des piles. Consulter la législation locale concernant le recyclage et/ou l'élimination des piles.

CHARGE
1. Éteindre le véhicule.
2. Insérer la petite extrémité du câble de charge dans le port de charge.
3. Insérer le câble de charge dans une prise d'ordinateur 5 V CC.
4. La LED clignote lorsque la batterie est en charge et reste allumée lorsque la batterie est chargée.

CONNEXION DE LA RADIOCOMMANDE
1. Mettre le véhicule en marche et le poser sur une surface plane.
2. Tenir la radiocommande près du Jump Fury™, appuyer sur le bouton d'alimentation et attendre que le voyant d'alimentation arrête de clignoter.
3. Le véhicule est prêt à être utilisé.
4. Utiliser la radiocommande pour piloter le véhicule.

ÉCHEC DE LA CONNEXION DE LA RADIOCOMMANDE
En cas d'échec de la connexion entre le véhicule et la radiocommande, éteindre le véhicule, retirer et remettre les piles de la radiocommande, puis suivre à nouveau les instructions de la section CONNEXION DE LA RADIOCOMMANDE.

SAUTER
1. Appuyer une fois sur le BOUTON DE SAUT pour charger un saut. Le JUMP FURY™ commence à charger un saut. (Le chargement prend environ 7 à 10 secondes).
2. Lorsque le VOYANT PRÊT À SAUTER reste allumé, le JUMP FURY™ est prêt à sauter.
REMARQUE : Si le VOYANT PRÊT À SAUTER clignote et que le mécanisme est complètement chargé mais que le véhicule ne saute pas, déplacer le véhicule sur une surface plane.
3. Appuyer sur le BOUTON DE SAUT de la radiocommande pour lancer le JUMP FURY™. Le JUMP FURY™ se recharge automatiquement pour effectuer un nouveau saut

En cas de PROBLÈME, consulter le site Internet à l'adresse : AIRHOGS.COM/JUMPFURY

REMARQUE : De fortes interférences électromagnétiques peuvent perturber ou interrompre le fonctionnement normal du produit. Pour le réinitialiser, l'éteindre complètement et le rallumer. Si le produit ne fonctionne toujours pas normalement, changer de lieu d'utilisation et réessayer. Des piles faibles peuvent empêcher le produit de fonctionner correctement. Pour des performances optimales, remplacer les piles.

Mesures de sécurité : - Maintenir les mains, cheveux et vêtements amples à l'écart du moteur et des roues lorsque l'interrupteur est placé sur ON. - Retirer les piles en cas d'inutilisation du jouet. - La surveillance des parents est recommandée pendant l'utilisation. - Toujours garder le jouet dans le champ de vision pour le surveiller à tout moment. - Pour des performances optimales, il est recommandé d'utiliser des piles alcalines neuves. - Les utilisateurs doivent suivre rigoureusement les consignes de ce mode d'emploi lors de l'utilisation du jouet. Remarque : Il est recommandé aux parents d'aider les enfants lors de l'installation et du remplacement des piles. Les décharges électrostatiques peuvent perturber le fonctionnement du jouet et conduire l'utilisateur à le réinitialiser.

ENTRETIEN ET MAINTENANCE : Toujours retirer les piles de la radiocommande lorsqu'elle n'est pas utilisée pendant une longue période. Nettoyer délicatement le jouet avec un chiffon humide et propre. Conserver le jouet à l'écart de toute source de chaleur. Ne pas plonger le jouet dans l'eau ; les composants électroniques risqueraient d'être endommagés.

INFORMATIONS DE SÉCURITÉ CONCERNANT LES PILES : Les piles sont de petits objets. Le remplacement des piles doit être effectué par un adulte. Respecter le schéma de polarité (+/-) du compartiment des piles. Retirer immédiatement toute pile usagée du jouet. Jeter correctement les piles usagées. Retirer les piles du jouet en cas d'inutilisation prolongée. N'utiliser que des piles d'un même type ou d'un type équivalent à celui recommandé. NE PAS incinérer les piles usagées. NE PAS jeter les piles au feu ; elles pourraient exploser ou fuir. NE PAS mélanger des piles neuves et des piles usagées, ou des piles de types différents (ex : alcalines/standard/rechargeables). L'utilisation de piles rechargeables n'est pas recommandée en raison des baisses éventuelles de performance. Les piles rechargeables doivent être rechargées sous la surveillance d'un adulte. Retirer les piles rechargeables/remplaçables du jouet avant de les recharger. NE PAS recharger des piles non rechargeables. NE PAS court-circuiter les bornes d'alimentation.

INSTRUCTIONS SPÉCIALES CONCERNANT LA BATTERIE LiFe : - Toujours surveiller la batterie lors de la mise en charge. - Recharger la batterie sur une surface isolée. Maintenir à l'écart de tout matériau inflammable. - Ne pas exposer aux rayons directs du soleil. La batterie peut exploser, surchauffer, ou prendre feu. - Ne pas démonter, modifier, chauffer ou court-circuiter. Ne pas jeter au feu ni entreposer dans un endroit chaud. Ne pas faire tomber la batterie ni lui faire subir d'impacts. - Ne pas mouiller la batterie. - Ne recharger la batterie qu'avec le chargeur indiqué par Spin Master™. - N'utiliser la batterie que dans l'appareil indiqué par Spin Master™. - Lire attentivement le mode d'emploi et utiliser correctement la batterie. - En cas de fuite ou d'explosion, utiliser du sable ou un extincteur chimique. - Les piles doivent être correctement recyclées ou éliminées.

INSTRUCTIONS CONCERNANT LE RETRAIT DE LA BATTERIE : La batterie interne non-remplaçable est installée en usine. Le démontage du produit et l'extraction de sa batterie doivent être effectués par un adulte. Lors du démontage, ne pas percer, couper, déchirer, compresser ou déformer le produit. S'assurer que le produit est éteint, puis retirer toutes les vis à l'aide d'un tournevis. Séparer les deux parties du produit pour accéder aux composants électroniques. Lorsque la batterie est complètement visible, sectionner l'un des fils de la batterie à l'aide de ciseaux. Envelopper immédiatement le fil sectionné avec du ruban adhésif pour l'isoler. Répéter l'opération jusqu'à ce que tous les fils de la batterie soient sectionnés et isolés; la batterie peut alors être retirée du produit. Jeter la batterie conformément aux lois locales sur le recyclage ou l'élimination des batteries/piles.

ZH

如何安装电池
1. 按下松开按钮 (A)，向下滑动打开电池盖 (B)。
2. 按照电池盒内的极性图 (+/-) 所示，安装新电池。
3. 牢固地装回电池盖。查阅您当地的法律和法规，以正确回收和/或处理电池。

如何充电
1. 关闭汽车电源。
2. 将充电电缆较小的一端插入充电端口。
3. 将充电电缆插入 5V 直流计算机插口。
4. LED 灯闪烁表示电池正在充电；LED 灯常亮表示充满电。

如何连接遥控器
1. 打开汽车电源并将其置于平整地面上。
2. 将遥控器靠近 Jump Fury™，按下电源按钮，直到电源指示灯停止闪烁。
3. 一切就绪，准备出发。
4. 使用遥控器遥控汽车。

遥控器未连接
如果汽车第一次没有连接到遥控器，请关闭汽车，从遥控器中取出电池，然后放回电池并重复“如何连接遥控器”说明。

如何跳跃
1. 按下跳跃按钮一次以加载跳跃。JUMP FURY™ 将开始加载跳跃。（加载大约需要 7 - 10 秒）。
2. 当跳跃就绪指示灯常亮时，JUMP FURY™ 已做好跳跃准备。

注意：如果跳跃就绪指示灯闪烁且装置已完全加载但未跳跃，请将汽车移至较平整的地面上。

3. 按下遥控器上的跳跃按钮，以启动 JUMP FURY™。JUMP FURY™ 将自动重新加载，并准备好再次跳跃

如需查看故障排除问题和解决方案，请访问我们的网站：
AIRHOGS.COM/JUMPFURY

注意：如果产品的正常操作受到干扰或发生中断，则强电磁干扰可能是引起该问题的原因。若要重置产品，请将其完全关闭，然后再重新开启。如果未恢复正常操作，请将产品移至另一个地点并重试。若要确保性能正常，请更换电池，因为电量低的电池可能无法使产品发挥全部功能。

安全防护： - 当电源开关处于“开启”状态时，请确保双手、头发和宽松衣物远离发动机/车轮。- 不用时拆下电池。- 建议在家长的指导下玩此玩具。- 确保此玩具一直处于您的视线范围内，以便全程进行监控。- 建议使用新的碱性电池，以便获得最佳性能。- 用户操作此产品时应严格遵循说明书。温馨提示：建议在家长的指导下安装或更换电池。在存在静电放电的环境中，玩具可能会出现故障，需要用户重置玩具。

保养与维护： 长时间不用时，请务必取下遥控器的电池。用干净的湿布轻轻擦拭玩具。请避免让玩具受到阳光直射。请勿将玩具浸泡在水中。这会损坏电子组件。

电池安全信息： 电池为小件物品。必须由成人更换电池。请按照电池盒中的极性 (+/-) 示意图操作。电量用尽的电池请及时从玩具中取出。以适当方式处理废旧电池。在需要长期存放玩具时，请取出电池。仅可使用相同类型或建议的同等类型的电池。请勿焚烧废旧电池。请勿用焚烧的方法处理电池，因为电池可能会发生爆炸或漏液。请勿混合使用新旧电池或不同类型的电池（即碱性电池/标准电池/充电电池）。不建议使用充电电池，因为可能会降低性能。充电电池只能在成人监护下充电。充电前，应将可更换充电电池从玩具中取出。充电前，应将充电电池（不包括锂电池）从玩具中取出。请勿为非充电电池充电。请勿使电源接线端短路。

锂电池特殊说明： 切勿在无人看管的情况下为电池充电。- 请在单独的区域为电池充电。远离易燃材料。- 请勿将其直接在阳光下暴晒。电池有爆炸、过热或燃烧的风险。- 请勿对电池执行拆卸、改装、加热或短路操作。请勿焚烧电池或将其置于高温环境中。- 请勿抛掷电池或让其承受强大的冲击力。- 请勿弄湿电池。- 仅使用指定的 Spin Master™ 电池充电器为电池充电。- 仅将电池用在 Spin Master™ 指定的设备中。- 请仔细阅读说明书，并正确地使用电池。- 万一发生电池漏液或爆炸，请使用沙子或化学灭火器进行处理。- 务必正确回收或处理电池。

产品电池拆卸说明： 内置电池为出厂安装，不可更换。拆解产品和拆卸电池的操作必须由成人完成。在拆解过程中，请勿刺穿、割破、撕裂、挤压产品，或使其变形。确保产品处于关机状态，然后用螺丝刀拆下所有螺钉。将产品主体拆成两半，以显露内部电子器件。电池完全显露后，请用剪刀剪下一根电池连接线，然后立即用胶带缠绕剪断的接线端，以使其绝缘，然后重复此操作，直至剪断所有电池连接线并使其绝缘，从而将电池与产品的其他部分分开。根据您当地的电池回收或处理法规处理电池。

EN CONTAINS 1 3.2V LiFe 500mAh BATTERY PACK AND REQUIRES 2 x 1.5V AAA (LR03) ALKALINE BATTERIES (not included). Batteries or battery packs must be recycled or disposed of properly. When this product has reached the end of its useful life, it should not be disposed of with other household waste. The Waste Electrical and Electronic Equipment Regulations require it to be separately collected so that it can be treated using the best available recovery and recycling techniques. This will minimize the impact on the environment and human health from soil and water contamination by any hazardous substances, decrease the resources required to make new products and avoid using up landfill space. Please do your part by keeping this product out of the municipal waste stream! The "wheelie bin" symbol means that it should be collected as "waste electrical and electronic equipment". You can return an old product to your retailer when you buy a similar new one. For other options, please contact your local council. FR CONTIENT 1 BATTERIE LiFe 3,2 V 500 mAh ET FONCTIONNE AVEC 2 PILES ALCALINES AAA (LR03) 1,5 V (non fournies). Les piles ou les batteries doivent être correctement recyclées ou éliminées. Lorsque ce produit arrive en fin de vie, il ne doit pas être jeté avec le reste des déchets ménagers. Conformément à la directive sur les Déchets des équipements électriques et électroniques (DEEE), il doit être collecté séparément afin d'être éliminé selon les meilleures techniques de récupération et de recyclage disponibles. Cette démarche réduit les risques de pollution du sol et des eaux, et permet ainsi de minimiser l'impact de toute substance nocive sur la santé et sur l'environnement. Cela diminue également la quantité de ressources nécessaires à la fabrication de nouveaux produits, et évite la saturation des sites d'enfouissement. Veuillez apporter votre contribution en ne jetant pas ce produit avec les déchets de votre commune. Le symbole de la « poubelle sur roues » signifie que ce produit doit faire l'objet d'une collecte respectant la directive sur les Déchets des équipements électriques et électroniques (DEEE). Vous pouvez également retourner les produits en fin de vie à votre détaillant lors de l'achat d'un produit similaire neuf. Pour plus d'informations, contactez votre commune. ES CONTIENE 1 BATERÍA LiFe DE 3,2 V y 500 mAh Y REQUIERE 2 PILAS ALCALINAS AAA (LR03) DE 1,5 V (no incluidas). Las pilas o las baterías deben ser recicladas o desechadas de manera apropiada. Cuando este producto alcance el final de su vida útil, no lo deseche como residuo doméstico. La normativa exige que se recoja de forma separada para que pueda tratarse con las mejores técnicas de recuperación y reciclaje disponibles. De esta forma, se minimizará el impacto que la contaminación del suelo y el agua causada por sustancias peligrosas tiene sobre el medio ambiente y la salud humana, se reducirán los recursos necesarios para fabricar nuevos productos y se evitará la saturación de los vertederos. ¡Colabore desechando este producto de forma adecuada! El símbolo del contenedor con ruedas significa que debería recogerse como residuo de aparatos eléctricos y electrónicos. Puede devolver un producto antiguo en su establecimiento habitual cuando adquiera un producto nuevo similar. Si desea obtener más información, consulte con las autoridades locales. DE ENTHÄLT 1 LITHIUM-IONEN-AKKU 3,2 V 500 mAh UND BENÖTIGT 2 1,5-V-ALKALI-MIGNONZELLEN (AAA, LR03) (nicht enthalten). Batterien oder Akkus müssen recycelt oder ordnungsgemäß entsorgt werden. Ist das Produkt nicht mehr zu gebrauchen, darf es nicht über den Hausmüll entsorgt werden. Die Elektroaltgeräteverordnung sieht vor, dass das Produkt separat entsorgt wird, damit es so weit wie möglich recycelt werden kann. Dadurch lässt sich die Menge an umwelt- und gesundheitsschädlichen Substanzen, die über den Boden und das Grundwasser in den menschlichen Nahrungskreislauf gelangen könnten, minimieren sowie die für die Herstellung neuer Produkte erforderlichen Ressourcen reduzieren und Platz auf Mülldeponien sparen. Leisten Sie bitte Ihren Beitrag dazu, indem Sie das Produkt nicht über den Hausmüll entsorgen. Das Mülltonnen-Symbol bedeutet, dass das Produkt gemäß den Vorschriften für Elektro- und Elektronikgeräte entsorgt werden muss. Alte Produkte können oft beim Kauf eines neuen, ähnlichen Produkts im Einzelhandel zurückgegeben werden.Weitere Entsorgungsmöglichkeiten erfragen Sie bitte bei Ihrer Gemeindeverwaltung. NL BEVAT 1 LiFe-BATTERIJ VAN 3,2 V / 500 mAH EN VEREIST 2 AAA-ALKALINEBATTERIJEN (LR03) VAN 1,5 V (niet inbegrepen). Batterijen en accu's dienen op de juiste wijze te worden gerecycled of afgevoerd. Wanneer dit product het einde van zijn levensduur heeft bereikt, mag het niet samen met ander huishoudelijk afval worden weggegooid. Volgens de wet moet het product afzonderlijk worden ingezameld zodat het kan worden behandeld met de best beschikbare hergebruik- en recycletechnieken. Op deze manier wordt de invloed op het milieu en de menselijke gezondheid van grond - en watervervuiling door gevaarlijke stoffen geminimaliseerd, hoeven er minder bronnen te worden gebruikt om nieuwe producten te maken en raken stortplaatsen minder snel vol. Draag je steentje bij door dit product uit de gemeentelijke afvalstroom te houden. Het afvalcontainersymbool betekent dat het product moet worden ingezameld als elektrische en elektronische afvalapparatuur. Je kunt een oud product inruilen bij de detailhandelaar wanneer je een vergelijkbaar nieuw product koopt. Neem voor andere opties contact op met de gemeente. IT CONTIENE 1 BATTERIA LiFe DA 3,2 V/500 mAh E RICHIEDE 2 PILE ALCALINE AAA (LR03) DA 1,5 V (non incluse). Le pile o le batterie devono essere riciclate o smaltite correttamente. Il simbolo del cassonetto barrato riportato sull'apparecchiatura indica che il prodotto alla fine della propria vita utile deve essere raccolto separatamente dagli altri rifiuti. L'utente dovrà, pertanto, conferire l'apparecchiatura integra dei componenti essenziali giunta a fine vita agli idonei centri di raccolta differenziata dei rifiuti elettronici ed elettrotecnici, oppure riconsegnarla al rivenditore al momento dell'acquisto di nuova apparecchiatura di tipo equivalente, in ragione di uno a uno. L'adeguata raccolta differenziata per l'avvio successivo dell'apparecchiatura dimessa al riciclaggio, al trattamento e allo smaltimento ambientale compatibile contribuisce ad evitare possibili effetti negativi sull'ambiente e

SL

NAMESTITEV BATERIJ
1. Pritisnite gumb za sprostitev (A), da odstranite pokrov za baterije (B).
2. Pri nameščanju novih baterij upoštevajte pravilno polarnost (+/-), prikazano v predalčku za baterije.
3. Znova trdno namestite pokrovček predalčka za baterije. Za pravilno recikliranje in/ali odlaganje baterij upoštevajte lokalne zakone in predpise.

NAPAJANJE
1. Izklopite vozilo.
2. Manjši konec napajalnega kabla priklopite v vhod za napajanje.
3. Napajalni kabel priklopite v vtičnico računalnik 5 V DC.
4. Utripajoča LED-lučka pomeni, da se baterija polni, če pa SVETI, pa pomeni, da je polnjenje končano.

NAVODILA ZA POVEZAVO KRMILNIKA
1. Vozilo vklopite in ga položite na ravno površino.
2. Krmilnik držite v bližini vozila Jump Fury™, pritisnite gumb za vklop/izklop in počakajte, da lučka indikatorja vklopa/izklopa preneha utripati.
3. Pripravljeni ste za vožnjo.
4. Vozite z daljinskim upravljalnikom.

POVEZAVA KRMILNIKA NI VZPOSTAVLJENA
Če se vozilo ne poveže s krmilnikom ob prvem poskusu, vozilo izklopite, vzemite baterije iz upravljalnika in jih ponovno vstavite ter ponovite postopek navodil iz poglavja NAVODILA ZA POVEZAVO KRMILNIKA.

SKOK
1. Enkrat pritisnite GUMB ZA SKOK, da naložite skok. Vozilo JUMP FURY™ bo začelo nalagati skok. (Nalaganje traja približno 7–10 sekund).
2. Ko INDIKATOR PRIPRAVLJENOSTI ZA SKOK SVETI, je vozilo JUMP FURY™ pripravljeno na skok.
OPOMBA: Če indikator pripravljenost za skok utripa in je mehanizem popolnoma naložen, vendar ne izvede skoka, premaknite vozilo na bolj gladko površino.
3. Pritisnite GUMB ZA SKOK na krmilniku, da sprožite vozilo JUMP FURY™. Vozilo JUMP FURY™ se samodejno ponovno naloži in je pripravljeno na ponoven skok

Za vprašanja in rešitve v zvezi z ODPRAVLJANJEM TEŽAV obiščite naše spletno mesto: AIRHOGS.COM/JUMPFURY

OPOMBA: Če med običajnim delovanjem izdelka prihaja do motenj ali prekinitev, so lahko vzrok za to močne elektromagnetne motnje. Če želite izdelek ponastaviti, ga popolnoma izklopite in nato znova vklopite. Če izdelek še vedno ne deluje kot običajno, ga odnesite na drug kraj in poskusite znova. Da bo izdelek deloval kot običajno, zamenjajte baterije, saj skoraj prazne baterije ne omogočajo polnega delovanja.

Varnostni ukrepi: – Ko je stikalo za vklop/izklop VKLOPLJENO, se z rokami, lasmi in ohlapnimi oblačili izogibajte motorju/kolesom. – Ko ga ne uporabljate, odstranite njegove baterije. – Med igranjem je priporočen nadzor odrasle osebe. – Igračo imejte vedno pred očmi, da jo lahko ves čas nadzorujete. – Za največjo zmogljivost izdelka vam priporočamo uporabo novih alkalnih baterij. – Uporabniki morajo med uporabo izdelka natančno upoštevati navodila za uporabo. Opomba: Med nameščanjem ali menjavo baterij je priporočen nadzor staršev. V okolju, kjer pride do elektrostatične razelektritve, igrača lahko preneha delovati in jo bo moral uporabnik morda ponastaviti.

NEGA IN VZDRŽEVANJE: Če krmilnika dlje časa ne uporabljate, vedno odstranite baterije. Previdno obrišite igračo s čisto vlažno krpo. Igrače ne izpostavljajte neposredni visoki temperaturi. Igrače ne potopite v vodo. S tem lahko poškodujete elektronske dele.

VARNOSTNE INFORMACIJE ZA BATERIJE: Baterije so majhni predmeti. Baterije morajo zamenjati odrasle osebe. Upoštevajte pravilno polarnost (+/-), prikazano v predalčku za baterije. Prazne baterije takoj odstranite iz igrače. Rabljene baterije pravilno odložite med odpadke. Baterije odstranite, če nameravate izdelek shraniti za daljši čas. Uporabljajte samo priporočene ali enakovredne vrste baterij. Rabljenih baterij NE sežigajte. Baterij NE odlagajte v ogenj, saj lahko eksplodirajo ali puščajo. Starih in novih baterij ali različnih vrst baterij (npr. alkalnih/običajnih/za ponovno polnjenje) NE uporabljajte hkrati. Zaradi možnega slabšega delovanja izdelka uporaba baterij za ponovno polnjenje ni priporočljiva. Polnjenje baterij za ponovno polnjenje mora biti vedno pod nadzorom odrasle osebe. Zamenljive baterije za ponovno polnjenje je treba pred polnjenjem odstraniti iz igrače. NE polnite baterij, ki niso zasnovane za ponovno polnjenje. NE povzročite kratkega stika na polih baterije.

POSEBNA NAVODILA ZA BATERIJE LiFe: Polnjenje baterij mora biti vedno pod nadzorom. – Baterije je treba polniti na izoliranem območju. Ne shranjujte v bližini vnetljivih materialov. – Ne izpostavljajte neposredni sončni svetlobi. Obstaja tveganje, da baterije eksplodirajo, se pregrejejo ali vnamejo. – Baterij ne razstavljajte, spreminjajte ali segrevajte in ne povzročite kratkega stika. Ne odlagajte jih v ogenj ali shranjujte na vročih mestih. – Baterije ne smejo pasti ali biti izpostavljene močnim udarcem. – Baterije se ne smejo zmočiti. – Baterije polnite samo z določenim polnilnikom baterij Spin Master™. – V napravi uporabljajte samo baterije, ki jih je določil Spin Master™. – Natančno preberite navodila za uporabo in v skladu z njimi ustrezno uporabljajte baterije. – V malo verjetnem primeru puščanja ali eksplozije uporabite pesek ali kemični gasilni aparat. – Baterije je treba ustrezno reciklirati ali odložiti med odpadke.

NAVODILA ZA ODSTRANJEVANJE BATERIJ IZ IZDELKA: Notranja baterija je tovarniško nameščena in je ni mogoče zamenjati. Izdelek lahko razstavi in iz njega odstrani baterije samo odrasla oseba. Izdelka med razstavljanjem ne lukinjajte, režite, trgajte, stiskajte ali mu spreminjajte oblike. Zagotovite, da je izdelek izklopljen, in z izvijačem odstranite vse vijake. Ločite obe polovici trupa, da odkrijete notranje elektronske dele. Ko je baterija v celoti vidna, s škarjami enega za drugim odrežite kable baterije in jih takoj izolirajte z lepilnim trakom. Postopek ponavljajte, dokler ne odrežete in izolirate vseh kablov, tako da je baterija ločena od preostalega izdelka. Baterijo odložite med odpadke v skladu z lokalnimi zakoni o recikliranju ali odlaganju baterij.

ES

INSTALACIÓN DE LAS PILAS
1. Pulse el botón de liberación (A) y deslice hacia abajo la tapa de las pilas (B).
2. Coloque las pilas nuevas en el compartimento correspondiente, tal y como se indica en el diagrama de polaridad (+ / -).
3. Cierre bien la tapa del compartimento de las pilas. Consulte la normativa local relativa al reciclaje y a la eliminación de las pilas.

CÓMO CARGAR
1. Apaga el vehículo.
2. Conecta el extremo pequeño del cable de carga al puerto de carga.
3. Conecta el cable de carga a una toma de ordenador de 5 V CC.
4. El LED intermitente indica que la batería se está cargando; si está fijo, indica que está completamente cargada.

CÓMO CONECTAR EL CONTROL
1. Enciende el vehículo y colócalo sobre una superficie plana.
2. Sujeta el control cerca del Jump Fury™, presiona el botón de encendido y espera hasta que la luz deje de parpadear.
3. Ya estás listo para conducir.
4. Utiliza el control remoto para conducir.

EL CONTROL NO SE CONECTA
Si el vehículo no se conecta al control la primera vez, apaga el vehículo, quita las pilas del control, vuelve a introducirlas y repite las instrucciones de la sección CÓMO CONECTAR EL CONTROL.

CÓMO SALTAR
1. Presiona el BOTÓN DE SALTO una vez para cargar un salto. El JUMP FURY™ comenzará a cargar un salto. (La carga tarda aproximadamente de 7 a 10 segundos).
2. Cuando la LUZ "LISTO PARA SALTAR" esté fija, el JUMP FURY™ estará listo para saltar.
NOTA: Si la luz "listo para saltar" parpadea y el mecanismo está completamente cargado, pero el vehículo no salta, muévelo a una superficie más plana.
3. Presiona el BOTÓN DE SALTO en el control para lanzar el JUMP FURY™. El JUMP FURY™ volverá a cargarse automáticamente y estará listo para saltar de nuevo.

Si tienes alguna pregunta o necesitas SOLUCIONAR ALGÚN PROBLEMA, visita nuestra página web: AIRHOGS.COM/JUMPFURY

NOTA: Fuertes interferencias electromagnéticas pueden alterar o interrumpir el funcionamiento normal del producto. Para reiniciarlo, apáguelo y vuelva a encenderlo. Si el producto sigue sin funcionar normalmente, cambie de zona de uso y vuelva a intentarlo. Las pilas usadas pueden impedir que el producto funcione correctamente. Para conseguir un rendimiento óptimo, cambie las pilas.

Seguridad: Mantén las manos, el pelo y la ropa alejados de las ruedas y el motor cuando el interruptor esté en ON (encendido). - Retira las pilas cuando no se esté utilizando. - Se recomienda utilizar el juguete en presencia de un adulto. - No pierdas de vista el juguete: mantenlo bajo control en todo momento. - Se recomienda el uso de pilas alcalinas nuevas a fin de obtener el máximo rendimiento. - Los usuarios del producto deben seguir todas las recomendaciones de esta guía de instrucciones cuando estén utilizando el producto. Nota: Se recomienda instalar o cambiar las pilas en presencia de un adulto. Las descargas electrostáticas pueden impedir el funcionamiento del producto. En caso de problema, se recomienda reiniciar el juguete.

CUIDADO Y MANTENIMIENTO: Las pilas del control se deben retirar si no se va a utilizar durante un periodo largo de tiempo. Limpie el juguete cuidadosamente con un paño limpio y húmedo. No exponga el juguete a fuentes de calor. No sumerja el juguete en agua. Sus componentes electrónicos podrían sufrir daños.

INFORMACIÓN DE SEGURIDAD SOBRE LAS PILAS: Las pilas son objetos pequeños. Las pilas deben ser sustituidas por un adulto. Siga las instrucciones de polaridad (+ / -) que aparecen en el compartimento de las pilas. Retire rápidamente las pilas usadas. Las pilas usadas deben desecharse de forma adecuada. Retire las pilas si va a guardar el juguete durante un período de tiempo prolongado. Utilice únicamente pilas del tipo recomendado o de un tipo equivalente. NO exponga las pilas usadas al fuego. NO deseche las pilas usadas quemándolas, ya que podrían explotar o desprender productos químicos. NO mezcle pilas nuevas y viejas, ni pilas de tipos distintos (p. ej., alcalinas, normales y recargables). No se recomienda usar pilas recargables, ya que el rendimiento puede verse afectado. Las pilas recargables solo deben cargarse bajo la supervisión de un adulto. Se deben extraer las pilas recargables del juguete antes de cargarlas. NO intente recargar pilas no recargables. NO cause cortocircuitos en las terminales de corriente.

INSTRUCCIONES ESPECÍFICAS PARA LAS BATERÍAS LiFe: Nunca deje la batería cargándose sin supervisión. - Ponga a cargar la batería en un lugar despejado. Mantenga la batería alejada de materiales inflamables. - No exponga la batería a la luz directa del sol. De lo contrario, existe la posibilidad de que se sobrecaliente, se incendie o estalle. - No desmonte, modifique, caliente ni haga cortocircuitos en la batería. No la exponga al fuego ni a altas temperaturas. - No someta la batería a caídas o golpes fuertes. - No exponga la batería a la humedad. - Utilice únicamente el cargador especificado por Spin Master™ para cargar la batería. - Utilice la batería únicamente con el dispositivo Spin Master™ para el que está diseñada. - Lea atentamente las instrucciones y asegúrese de usar la batería de forma correcta. - En el improbable caso de que la batería sufra una explosión o se produzca un escape de productos químicos, utilice arena o un extintor químico para contener el accidente. - Las baterías o paquetes de baterías deben reciclarse o desecharse de forma adecuada.

INSTRUCCIONES PARA RETIRAR LA BATERÍA DEL PRODUCTO: La batería interna viene instalada de fábrica y no es reemplazable. En caso de querer desmontar el producto o retirar la batería, debes pedirle ayuda a un adulto. Al desmontar el producto, tenga cuidado de no perforarlo, cortarlo, romperlo, comprimirlo o deformarlo. Asegúrese de que el producto está apagado y retire todos los tornillos con un destornillador. Separe ambas mitades del producto para acceder a los componentes electrónicos internos. Una vez que el acceso a la batería esté completamente despejado, corte uno de los cables de la batería con unas tijeras y, a continuación, cubra inmediatamente el extremo del cable con cinta aislante. Repita este procedimiento con los demás cables hasta que todos estén cortados y aislados. A continuación, separe la batería del resto del producto. Deseche la batería de acuerdo con la normativa de reciclaje y eliminación de baterías de su país.

TR

PİLLERİ TAKMA
1. Serbest bırakma düğmesine (A) basarak pil kapağını (B) kaydırıp çıkarın.
2. Pil haznesinin içindeki polarite şemasında (+/-) gösterilen şekilde yeni pil takın.
3. Pil kapağını sıkıca kapatın. Doğru geri dönüşüm ve/veya pillerin atılmasıyla ilgili yerel yasa ve düzenlemelere bakın.

ŞARJ ETME
1. Aracı kapatın.
2. Şarj kablosunun küçük ucunu şarj bağlantı noktasına takın.
3. Şarj kablosunu 5 V DC bilgisayar çıkışına takın.
4. Yanıp sönen LED, pilin şarj olduğunu gösterir. Pil tamamen şarj olduğunda LED sabit olarak yanar.

KUMANDAYI BAĞLAMA
1. Aracı çalıştırın ve düz bir yüzeye yerleştirin.
2. Kumandayı Jump Fury™ kamyonunuzun yakınında tutun, güç düğmesine basın ve güç ışığının yanıp sönmesi durana kadar bekleyin.
3. Sürmeye hazırsınız. 4. Sürmek için uzaktan kumandayı kullanın.

KUMANDA İLE BAĞLANTI KURULAMIYORSA
Aracınız ilk seferde kumandaya bağlanmazsa aracı kapatın, pilleri kumandadan çıkarıp tekrar takın, ardından KUMANDAYI BAĞLAMA talimatlarını tekrarlayın.

ZIPLAMA
1. Zıplamaya hazırlanmak için bir kez zıplama tuşuna basın. JUMP FURY™, zıplamaya hazırlanmaya başlayacaktır. (Hazırlık, yaklaşık 7 - 10 saniye sürecektir).
2. ZIPLAMAYA HAZIR IŞIĞI sabit olarak yandığında, JUMP FURY™ zıplamaya hazır olacaktır.
NOT: Zıplamaya Hazır Işığı yanıp sönüyor ve mekanizma tamamen hazır olduğu halde aracınız zıplamıyorsa aracı düz bir yüzeye taşıyın.
3. JUMP FURY™'nin zıplaması için kumandadaki ZIPLAMA DÜĞMESİ'ne basın. JUMP FURY™, otomatik olarak yeniden hazırlanır ve tekrar zıplamaya hazır olur

SORUN GİDERME ile ilgili sorular ve çözümler için lütfen web sitemizi ziyaret edin: AIRHOGS.COM/JUMPFURY

NOT: Ürünün normal işlevlerinin engellenmesi ya da kesintiye uğraması, güçlü elektromanyetik parazitten kaynaklanıyor olabilir. Ürünü sıfırlamak için önce tamamen kapatıp ardından yeniden açın. Ürün, normal çalışmaya devam etmezse ürünü başka bir yere alıp yeniden deneyin. Düşük pil seviyesinde ürün tam olarak çalışmayabileceğinden, normal ürün performansı için pilleri değiştirin.

Güvenlik Önlemleri: - Güç düğmesi AÇIK durumdayken ellerinizi, saçınızı ve bol giysilerinizi motordan/tekerleklerden uzak tutun. - Kullanımda değilken pilleri çıkarın. - Ebeveyn kontrolünde oynanması önerilir. - Oyuncağınızı, her an denetleyebilmek için görüş alanınızda tutun. - Maksimum performans için yeni alkali piller önerilir. - Kullanıcılar ürünü kullanırken talimat kılavuzuna bağlı kalmalıdır. Not: Pillerin takılması veya değiştirilmesi sırasında ebeveyn kontrolü önerilir. Elektrostatik deşarj olan ortamlarda oyuncak arızalanabilir ve kullanıcının oyuncağı sıfırlaması gerekebilir.

BAKIM VE KORUMA: Kumandanın uzun süre kullanılmadığı durumlarda her zaman pilleri oyuncaktan çıkarın. Oyuncağı temiz, nemli bir bez ile hafifçe silin. Oyuncağı doğrudan ısı kaynaklarından uzak tutun. Oyuncağı suya batırmayın. Bu, elektronik düzeneğe hasar verebilir.

PİL GÜVENLİK BİLGİLERİ: Piller küçük nesnelerdir. Piller yetişkinler tarafından değiştirilmelidir. Pil haznesindeki polarite (+/-) şemasını izleyin. Bitmiş pilleri oyuncaktan derhal çıkarın. Kullanılmış pilleri uygun bir şekilde atın. Uzun süreli saklama durumunda pilleri çıkarın. Sadece aynı veya eşdeğer türdeki pilleri kullanın. Kullanılmış pilleri YAKMAYIN. Patlayabileceğinden veya akabileceğinden pilleri ATEŞTE İMHA ETMEYİN. Eski ve yeni pilleri veya farklı türdeki (ör. alkalin/standart/şarj edilebilir) pilleri BİRLİKTE KULLANMAYIN. Olası performans düşüklüğüne neden oldukları için şarj edilebilir pillerin kullanılması önerilmez. Şarj edilebilir piller yalnızca yetişkin gözetiminde şarj edilmelidir. Değiştirilebilir ve şarj edilebilir piller, şarj edilmeden önce oyuncaktan çıkarılmalıdır. Şarj edilebilir olmayan pilleri ŞARJ ETMEYİN. Akım bağlantı uçlanna kısa devre YAPTIRMAYIN.

ÖZEL LiFe PİL TALİMATLARI: Pilleri mutlaka gözetim altında şarj edin. - Pili yalıtılmış bir alanda şarj edin. Yanıcı malzemelerden uzak tutun. - Doğrudan güneş ışığına maruz bırakmayın. Pillerin patlama, aşırı ısınma veya tutuşturma riski vardır. - Pilleri sökmeyin, isıtmayın, kısa devre yaptırmayın veya piller üzerinde değişiklik yapmayın. Ateşe atmayın veya sıcak yerlerde bırakmayın. - Düşürmeyin veya güçlü darbelere maruz bırakmayın. - Pillerin ıslanmasına izin vermeyin. - Pilleri yalnızca belirtilen Spin Master™ pil şarj cihazıyla şarj edin. - Pilleri, yalnızca Spin Master™ tarafından belirtilen cihazda kullanın. - Talimat rehberini dikkatlice okuyun ve pilleri doğru şekilde kullanın. - Düşük bir ihtimal olsa da pilin sızması veya patlaması durumunda kum veya kimyasal yangın söndürücü kullanın. - Piller geri dönüştürülmeli veya doğru bir şekilde atılmalıdır.

ÜRÜN PİL ÇIKARMA TALİMATLARI: Dahili pil fabrikada takılır ve değiştirilemez. Ürünün sökülmesi ve pilin çıkarılması bir yetişkin tarafından yapılmalıdır. Sökme işlemi sırasında ürünü delmeyin, kesmeyin, koparmayın, sıkıştırmayın veya parçalamayın. Ürünün kapalı olduğundan emin olun, ardından tüm vidaları sökmek için tornavida kullanın. Ürünün gövde yarılarını birbirinden ayırarak iç elektronikleri ortaya çıkarın. Pil tamamen görünür olduğunda, makasla tek bir pil kablosunu kesin. Kesilen kablonun ucunu derhal bantla sararak yalıtın. Tüm pil kabloları kesilip yalıtılana ve pil, üründen ayrılana kadar aynı işlemi tekrarlayın. Pili, yerel pil geri dönüşüm veya atma yasalarına uygun şekilde atın.

DE

EINLEGEN DER BATTERIEN
1. Entriegelungsknopf (A) drücken, um die Batteriefachabdeckung (B) nach unten zu schieben.
2. Neue Batterien unter Beachtung des Polaritätsdiagramms (+/-) in das Batteriefach einlegen.
3. Batteriefachabdeckung wieder anbringen. Örtliche Gesetze und Bestimmungen für das Recycling bzw. die Entsorgung von Altbatterien beachten.

AUFLADEN
1. Das Fahrzeug ausschalten.
2. Das schmale Ende des Ladekabels an den Ladeanschluss anschließen.
3. Das Ladekabel an einem Computer mit 5 V Gleichstrom anschließen.
4. Blinkende LED-Lampe zeigt an, dass der Akku aufgeladen wird. Die LED-Lampe leuchtet dauerhaft, wenn sie vollständig geladen ist.

VERWENDEN DES CONTROLLERS
1. Das Fahrzeug einschalten und auf eine ebene Oberfläche stellen. 2. Den Controller in die Nähe von Jump Fury™ halten, die Ein/Aus-Taste drücken und warten, bis die Power-Anzeige nicht mehr blinkt. 3. Das Fahrzeug ist verbunden. 4. Benutze die Fernsteuerung zum Fahren.

ES WIRD KEINE VERBINDUNG ZUM CONTROLLER HERGESTELLT
Wenn sich das Fahrzeug beim ersten Mal nicht mit dem Controller verbindet, schalte das Fahrzeug aus, entferne die Batterien aus dem Controller, lege sie wieder ein und wiederhole die Anweisungen zum VERWENDEN DES CONTROLLERS.

SO WIRD GESPRUNGEN
1. Drücke die SPRUNGTASTE einmal, um einen Sprung zu laden. JUMP FURY™ beginnt mit dem Laden eines Sprungs. (Der Ladevorgang dauert etwa 7 – 10 Sekunden).
2. Wenn die SPRUNG-LEUCHTE dauerhaft leuchtet, ist JUMP FURY™ bereit zu springen.
HINWEIS: Wenn die Sprung-Leuchte blinkt und der Mechanismus voll geladen ist, der Sprung aber nicht durchgeführt wird, stelle das Fahrzeug auf einen flacheren Untergrund.
3. Drücke die SPRUNGTASTE auf dem Controller, um JUMP FURY™ springen zu lassen.

Informationen zur FEHLERBEHEBUNG befinden sich auf unserer Website: AIRHOGS.COM/JUMPFURY

HINWEIS: Sollte das Produkt nicht einwandfrei funktionieren, könnte starke elektromagnetische Strahlung der Grund dafür sein. Durch Aus- und wieder Einschalten des Produkts können die Einstellungen zurückgesetzt werden. Sollte dies die Fehlfunktion nicht beheben, das Produkt an einen anderen Ort bringen und dort erneut ausprobieren. Bei Bedarf die Batterien austauschen, da schwache Batterien die Leistungsfähigkeit beeinträchtigen können.

Sicherheitsvorkehrungen: – Hände, Haare und weite Kleidung von Motor und Rädern fernhalten, wenn das Fahrzeug eingeschaltet ist. – Nimm die Batterien aus dem Controller heraus, wenn du ihn nicht benutzt. – Die Beaufsichtigung durch Erwachsene während des Spielens wird empfohlen. – Spielzeug dazu stets in Sichtweite behalten. – Für eine optimale Leistung werden neue Alkali-Batterien empfohlen. - Das Produkt sollte streng nach den Anweisungen in der Bedienungsanleitung verwendet werden. Hinweis: Beim Einlegen und Auswechseln der Batterien wird eine Beaufsichtigung durch Erwachsene empfohlen. In einer Umgebung mit elektrostatischen Entladungen funktioniert das Spielzeug möglicherweise nicht und muss durch den Benutzer zurückgesetzt werden.

PFLEGE UND WARTUNG: Die Batterien immer aus der Fernsteuerung entfernen, wenn sie längere Zeit nicht verwendet wird. Das Spielzeug vorsichtig mit einem sauberen, feuchten Tuch abwischen. Das Spielzeug von direkter Hitzeeinwirkung fernhalten. Das Spielzeug nicht unter Wasser tauchen. Die elektronischen Komponenten könnten sonst beschädigt werden.

SICHERHEITSHINWEISE ZU BATTERIEN: Batterien sind kleine Gegenstände. Batterien müssen von Erwachsenen ausgewechselt werden. Das Polaritätsdiagramm (+/-) im Batteriefach beachten. Leere Batterien sofort aus dem Spielzeug entfernen. Verbrauchte Batterien ordnungsgemäß entsorgen. Bei längerfristiger Lagerung Batterien vorher entfernen. Nur dieselben oder gleichwertige Batterien wie empfohlen verwenden. Verbrauchte Batterien NICHT verbrennen. Batterien NICHT im Feuer entsorgen, da sie explodieren oder auslaufen könnten. Alte und neue Batterien oder verschiedene Batterietypen (z. B. Alkali/Standard/wiederaufladbar) NICHT zusammen einlegen. Von der Verwendung wiederaufladbarer Batterien ist abzuraten, da dies die Leistung beeinträchtigen könnte. Wiederaufladbare Batterien nur unter Aufsicht eines Erwachsenen laden. Austauschbare wiederaufladbare Batterien müssen vor dem Wiederaufladen aus dem Spielzeug entfernt werden. Nicht-aufladbare Batterien NICHT aufladen. Batteriepole NICHT kurzschließen.

HINWEISE FÜR DEN LITHIUM-EISENPHOSPHAT-AKKU: Den Akku nie unbeaufsichtigt aufladen. – Den Akku an einem isolierten Ort aufladen. Von brennbaren Materialien fernhalten. – Keinem direkten Sonnenlicht aussetzen. Der Akku könnte explodieren, sich überhitzen oder sich entzünden. – Den Akku nicht auseinandernehmen, modifizieren, erhitzen oder kurzschließen. Nicht in Feuer legen oder an heißen Orten lagern. – Nicht fallen lassen oder starken Stößen aussetzen. – Den Akku vor Feuchtigkeit schützen. – Den Akku nur mit dem angegebenen Spin Master™-Ladegerät laden. – Den Akku nur in dem von Spin Master™ angegebenen Gerät verwenden. – Die Anleitung sorgfältig durchlesen und den Akku ordnungsgemäß verwenden. – In dem unwahrscheinlichen Fall eines Lecks oder einer Explosion des Akkus Sand oder einen chemischen Feuerlöscher verwenden. – Akkus müssen recycelt oder ordnungsgemäß entsorgt werden.

ANLEITUNG ZUM ENTFERNEN UND ENTSORGEN DES AKKUS: Der Akku ist bereits werkseitig eingebaut und nicht austauschbar. Das Öffnen des Produkts sowie das Entfernen des Akkus dürfen nur von einem Erwachsenen vorgenommen werden. Das Produkt beim Öffnen nicht beschädigen, zerschneiden, zerreißen, zusammendrücken oder verbiegen. Produkt vollständig ausschalten und dann mit einem Schraubendreher alle Schrauben entfernen. Die zwei Gehäusehälften auseinanderziehen, um an die elektrischen Teile im Inneren zu gelangen. Wenn der gesamte Akku freigelegt ist, die Akkukabel der Reihe nach mit einer Schere durchtrennen und die offenen Kabel sofort mit Isolierband umwickeln. Wenn alle Kabel durchtrennt und isoliert sind, ist der Akku vom Produkt getrennt und kann entnommen werden. Akku gemäß den örtlichen Recycling- und Entsorgungsvorschriften entsorgen.

NL

DE BATTERIJEN PLAATSEN
1. Druk ontgrendelingsknop (A) naar beneden om het batterijdeksel (B) naar beneden te schuiven.
2. Plaats de nieuwe batterijen zoals weergegeven op het polariteitsdiagram (+/-) aan de binnenkant van het batterijvak.
3. Sluit het vak af met het batterijdeksel. Lees de plaatselijke voorschriften en regelgeving om de batterijen op de juiste wijze te recyclen of af te voeren.

OPLADEN
1. Schakel het voertuig uit. 2. Sluit het kleine uiteinde van de oplaadkabel aan op de laadpoort.
3. Sluit de oplaadkabel aan op de 5V-DC-poort van een computer.
4. Een knipperende LED geeft aan dat de batterij wordt opgeladen en een continu brandende LED betekent dat deze volledig is opgeladen.

DE CONTROLLER VERBINDEN
1. Zet het voertuig aan en plaats het op een vlakke ondergrond.
2. Houd de controller in de buurt van je Jump Fury™, druk op de aan/uit-knop en wacht tot het aan/uit-lampje niet meer knippert.
3. Je kunt nu rijden. 4. Gebruik de afstandsbediening om te rijden.

DE CONTROLLER MAAKT GEEN VERBINDING
Als je voertuig de eerste keer geen verbinding maakt met de controller, schakel je het voertuig uit en haal je de batterijen uit de controller. Stop vervolgens de batterijen weer in de controller en volg de stappen uit de instructies DE CONTROLLER VERBINDEN.

SPRINGEN
1. Druk eenmaal op de SPRING-KNOP om een sprong te laden. De JUMP FURY™ laadt een sprong. (Het laden duurt ongeveer 7 - 10 seconden).
2. Als het SPRONG KLAAR-LAMPJE AAN blijft, is de JUMP FURY™ klaar om te springen.
OPMERKING: Als het sprong klaar-lampje knippert en het mechanisme volledig is opgeladen, maar niet springt, verplaats je het voertuig naar een vlakkere ondergrond.
3. Druk op de SPRING-KNOP op de controller om de JUMP FURY™ te laten springen. De JUMP FURY™ laadt automatisch opnieuw en is klaar om nog eens te springen

Ga voor PROBLEEMOPLOSSINGEN, vragen en tips naar onze website: AIRHOGS.COM/JUMPFURY

OPMERKING: bij ontregeling of onderbreking van het normale functioneren van het product kan een sterke elektromagnetische storing de oorzaak van het probleem zijn. Reset het product door het volledig uit te schakelen en vervolgens weer in te schakelen. Functioneert het product dan nog niet naar behoren, reset het dan nogmaals in een andere ruimte. Controleer ook of de batterijen niet leeg zijn en vervang deze indien nodig. Lege batterijen kunnen een correcte werking verstoren.

Veiligheidsmaatregelen: - Houd handen, haar en loszittende kleding uit de buurt van de motor en wielen als de stroomschakelaar op AAN staat. - Verwijder de batterijen wanneer het apparaat niet in gebruik is. - Ouderlijk toezicht wordt aanbevolen. - Houd het speelgoed in zicht zodat je het te allen tijde in de gaten kunt houden. - Voor maximale prestaties raden we je aan nieuwe alkalinebatterijen te gebruiken. - Gebruikers dienen zich tijdens het gebruik van het product strikt aan de informatie in de gebruiksaanwijzing te houden. Opmerking: ouderlijk toezicht tijdens het plaatsen of vervangen van batterijen wordt aanbevolen. In een omgeving met elektrostatische ontlading functioneert het speelgoed mogelijk niet naar behoren en dient het speelgoed wellicht te worden gereset.

VERZORGING EN ONDERHOUD: Verwijder alltijd de batterijen uit de controller als deze gedurende langere tijd niet wordt gebruikt. Wrijf het speelgoed voorzichtig schoon met een schone, vochtige doek. Houd het speelgoed uit de buurt van hittebronnen. Dompel het speelgoed niet onder in water. De contactpunten kunnen hierdoor beschadigd raken.

VEILIGHEIDSINFORMATIE MET BETREKKING TOT DE BATTERIJEN: Batterijen zijn kleine voorwerpen. Het vervangen van batterijen dient door volwassenen te worden gedaan. Houd je aan het polariteitsdiagram (+/-) in het batterijvak. Verwijder lege batterijen onmiddellijk uit het speelgoed. Zorg voor een milieuvriendelijke afvalverwerking van de batterijen. Verwijder de batterijen als het speelgoed voor langere tijd wordt opgeborgen. Alleen batterijen van het aanbevolen type of een equivalent daarvan mogen worden gebruikt. Steek gebruikte batterijen NOOIT in brand. Gooi batterijen NOOIT in vuur. Hierdoor kunnen deze ontploffen of gaan lekken. Gebruik oude en nieuwe batterijen of verschillende typen batterijen (bijv. alkaline/standaard/oplaadbare) NOOIT door elkaar. Het gebruik van oplaadbare batterijen wordt afgeraden vanwege mogelijk verminderde prestaties. Oplaadbare batterijen mogen alleen onder toezicht van een volwassene worden opgeladen. Vervangbare oplaadbare batterijen moeten uit het speelgoed worden verwijderd voordat je deze gaat opladen. Laad niet-oplaadbare batterijen NOOIT op. Veroorzaak NOOIT kortsluiting tussen de contactpunten.

SPECIALE INSTRUCTIES VOOR DE LiFe-BATTERIJ: laad de batterij nooit zonder toezicht op. - Laad de batterij op in een afgeschermde omgeving. Houd de batterij uit de buurt van brandbare materialen. - Stel de batterij niet bloot aan direct zonlicht. De batterij kan dan mogelijk ontploffen, oververhit raken of vlam vatten. - Haal de batterij niet uit elkaar, wijzig en verhit deze niet en veroorzaak evenmin kortsluiting. Plaats de batterij nooit in vuur en laat deze niet achter in warme omgevingen. - Laat de batterij niet vallen en stel deze niet bloot aan hevige schokken. - Voorkom dat de batterij nat wordt. - Laad de batterij alleen op met de gespecificeerde Spin Master™-batterijlader. - Gebruik in het apparaat uitsluitend de door Spin Master™ gespecificeerde batterij. - Lees de gebruiksaanwijzing zorgvuldig door en gebruik de batterij op de juiste manier. - Gebruik in het onwaarschijnlijke geval van ontploffing of lekkage zand of een chemische brandblusser voor de batterij. - Zorg voor een milieuvriendelijke afvalverwerking van de batterij.

INSTRUCTIES VOOR HET VERWIJDEREN VAN DE BATTERIJ UIT HET PRODUCT: De interne batterij is fabrieksmatig geplaatst en kan niet worden vervangen. Het openmaken van het product en het verwijderen van de batterij dient door een volwassene te worden gedaan. Doorboor, scheur of vervorm het product niet, knip er niet in en druk het niet samen tijdens het openmaken. Zorg ervoor dat het product is uitgeschakeld en gebruik vervolgens een schroevendraaier om alle schroeven te verwijderen. Scheid de twee helften van de romp en leg zo de interne elektronica bloot. Als de batterij volledig zichtbaar is, gebruik dan een schaar om één batterijsnoertje door te knippen. Omwikkel het uiteinde van het snoertje meteen met isolatietape om het te isoleren en herhaal dit proces totdat alle batterijsnoertjes zijn doorgeknipt, geïsoleerd en de batterij los is van de rest van het product. Lever de batterij in bij het klein chemisch afval of een inzamelpunt voor lege batterijen.

IT

COME INSTALLARE LE PILE
1. Premere il tasto di rilascio (A) e far scorrere verso il basso lo sportello dello scomparto pile (B).
2. Inserire le pile nuove con le polarità (+/-) direzionate come indicato.
3. Richiudere correttamente lo scomparto pile. Eliminare e/o riciclare le pile secondo quanto previsto dalle normative locali vigenti.

COME RICARICARE
1. Spegni il veicolo. 2. Inserisci l'estremità piccola del cavo di ricarica nella porta di ricarica.
3. Collega il cavo di ricarica a una presa di computer da 5 V CC.
4. Il LED lampeggiante indica che la batteria è in carica e diventa fisso al termine della ricarica.

COME CONNETTERE IL RADIOCOMANDO
1. Accendi il veicolo e posizionalo su una superficie piana.
2. Tieni il radiocomando vicino a Jump Fury™, premi il pulsante di accensione e attendi che la spia di alimentazione smetta di lampeggiare.
3. Il veicolo è pronto a partire.
4. Utilizza il radiocomando per guidare.

IL RADIOCOMANDO NON SI CONNETTE
Se il veicolo non si connette al radiocomando al primo tentativo, spegni il veicolo, estrai le pile dal radiocomando, reinseriscile e ripeti le istruzioni su COME CONNETTERE IL RADIOCOMANDO.

COME ESEGUIRE SALTI
1. Premi il PULSANTE SALTO una volta per caricare un salto. JUMP FURY™ inizierà a caricare un salto (il caricamento richiede circa 7 - 10 secondi).
2. Quando la SPIA PRONTO PER SALTO diventa fissa, JUMP FURY™ è pronto per saltare.
NOTA: se la spia Pronto per salto lampeggia e il meccanismo è completamente carico ma il veicolo non salta, spostarlo su una superficie più piatta.
3. Premi il PULSANTE SALTO sul radiocomando per far partire JUMP FURY™. JUMP FURY™ si ricaricherà automaticamente e sarà pronto per eseguire un altro salto

Per ulteriori domande e informazioni utili sulla RISOLUZIONE DEI PROBLEMI, visita il nostro sito Web: AIRHOGS.COM/JUMPFURY

NOTA: se il normale funzionamento del prodotto risultasse disturbato, ciò potrebbe essere causato da una forte interferenza elettromagnetica. Per resettare il prodotto, spegnerlo e riaccenderlo. Se non dovesse riprendere a funzionare adeguatamente, spostarlo in una posizione diversa e riprovare. Per un funzionamento corretto, sostituire le pile poco cariche che possono compromettere il regolare funzionamento del prodotto.

Misure di sicurezza: - Tenere le mani, i capelli e gli abiti lontano da ruote/motore quando l'interruttore di alimentazione è acceso. - Rimuovere le pile quando non in uso. - Si raccomanda la supervisione di un adulto durante il gioco. - Tenere il giocattolo in vista per poterlo controllare in ogni momento. - Per ottenere migliori prestazioni si raccomanda di usare pile alcaline nuove. - Seguire attentamente la guida per l'uso. Nota: durante l'installazione o la sostituzione delle pile è consigliata la supervisione di un genitore. In caso di scariche elettrostatiche, il giocattolo potrebbe non funzionare correttamente e potrebbe essere necessario resettarlo.

CONSERVAZIONE E MANUTENZIONE: rimuovere sempre le pile dal radiocomando quando non lo si usa per un periodo prolungato. Pulire il giocattolo strofinandolo delicatamente con un panno pulito e umido. Tenere il giocattolo lontano da fonti di calore dirette. Non immergere il giocattolo in acqua. Ciò potrebbe danneggiare i componenti elettronici.

INFORMAZIONI DI SICUREZZA PER LE PILE: Le pile sono oggetti di piccole dimensioni. Le pile devono essere sostituite da adulti. Far riferimento allo schema delle polarità (+/-) all'interno dello scomparto pile. Estrarre tempestivamente le pile scariche. Eliminare le pile scariche con la dovuta cautela. Estrarre le pile se non si utilizza il prodotto per un periodo di tempo prolungato. Usare solo pile dello stesso tipo o equivalenti. NON bruciare le pile usate. NON gettare le pile nel fuoco, potrebbero esplodere o essere soggette a perdite di liquido. NON mischiare pile vecchie e nuove o tipi di pile diverse (ad esempio alcaline, standard e ricaricabili). Si sconsiglia l'utilizzo di pile ricaricabili poiché potrebbero ridurre le prestazioni. Le pile ricaricabili devono essere sempre caricate con la supervisione di un adulto. È necessario rimuovere le pile ricaricabili-sostituibili dal giocattolo prima di metterle in carica. NON ricaricare le pile non ricaricabili. NON cortocircuitare i terminali delle pile.

ISTRUZIONI SPECIALI PER LE BATTERIE LiFe: Non caricare mai le batterie senza supervisione. - Caricare la batteria in un'area isolata. Tenerla lontana da materiali infiammabili. - Non esporla alla luce solare diretta. Le batterie possono esplodere, surriscaldarsi o incendiarsi. - Non smontare, modificare, scaldare o cortocircuitare le batterie. Non gettarle nel fuoco o lasciarle in luoghi caldi. - Non farle cadere o sottoporle a urti violenti. - Non lasciare che le batterie si bagnino. - Caricare le batterie solo con il caricabatteria Spin Master™ specificato. - Usare le batterie solo nel dispositivo specificato da Spin Master™. - Leggere attentamente la guida per l'uso e usare le batterie nel modo corretto. - Nel caso improbabile di perdite o esplosioni, usare sabbia o un estintore chimico per la batteria. - Le batterie devono essere riciclate o smaltite correttamente.

ISTRUZIONI PER LA RIMOZIONE DELLA BATTERIA DAL PRODOTTO: La batteria interna è installata in fabbrica e non è sostituibile. Lo smontaggio del prodotto e la rimozione della batteria devono essere eseguiti da un adulto. Non forare, tagliare, rompere, schiacciare o deformare il prodotto durante lo smontaggio. Verificare che il prodotto sia spento, quindi usare un cacciavite per rimuovere le viti. Separare le due metà del corpo del prodotto per esporre i componenti elettronici interni. Quando la batteria è completamente in vista, tagliare un singolo filo della batteria con un paio di forbici e avvolgere immediatamente l'estremità del filo tagliato con nastro isolante, quindi ripetere l'operazione per tagliare e isolare tutti i fili della batteria. Al termine dell'operazione, la batteria sarà completamente separata dal prodotto. Eliminare la batteria secondo le norme locali per il riciclaggio o lo smaltimento delle batterie.

HR

KAKO UMETNUTI BATERIJE
1. Pritisnite gumb za otpuštanje (A) kako biste otvorili pokrov odjeljka za bateriju (B).
2. Nove baterije umetnite u skladu s oznakom polova (+/-) koja se nalazi u odjeljku za baterije.
3. Pričvrstite vratašca odjeljka za baterije. Informacije o pravilnom recikliranju i/ili odlaganju baterija potražite u lokalnim zakonima i propisima.

UPUTE ZA PUNJENJE
1. Isključite vozilo. 2. Manji kraj kabela za punjenje priključite u priključak za napajanje.
3. Kabel za punjenje priključite u utičnicu računala od 5V DC.
4. Treptajuća LED dioda znači da se baterija puni, stalno uključena dioda znači da je baterija napunjena do kraja.

POVEZIVANJE UPRAVLJAČA
1. Uključite vozilo i stavite ga na ravnu površinu.
2. Upravljač držite blizu vozila Jump Fury™, pritisnite tipku za uključivanje/isključivanje i pričekajte da indikator napajanja prestane treperiti.
3. Spremni ste za vožnju.
4. Za vožnju upotrebljavajte daljinski upravljač.

UPRAVLJAČ SE NE MOŽE POVEZATI
Ako se vozilo ne može povezati s upravljačem iz prvog puta, isključite vozilo, izvadite baterije iz daljinskog upravljača i vratite ih unutra. Nakon toga, ponovite upute iz odjeljka POVEZIVANJE UPRAVLJAČA.

KAKO SKOČITI
1. Jednom pritisnite tipku za skakanje. Vozilo JUMP FURY™ započet će s pripremom za skok (postupak traje oko 7 - 10 sekundi).
2. Vozilo vozilo JUMP FURY™ spremno je skočiti kada SVJETLO SPREMNOSTI SKAKANJA trajno ostane uključeno.
NAPOMENA: ako svjetlo spremnosti skakanja treperi, a mehanizam je spreman, ali ne skače, pomaknite vozilo na ravniju podlogu.
3. Pritisnite TIPKU ZA SKAKANJE na upravljaču kako biste aktivirali vozilo JUMP FURY™. JUMP FURY™ će se automatski ponovno učitati i bit će spreman za ponovno skakanje.

Pitanje i rješenja za RJEŠAVANJE PROBLEMA potražite na našem web-mjestu: AIRHOGS.COM/JUMPFURY

NAPOMENA: Ako je došlo do poremećaja ili prekida pravilnog rada, uzrok problema mogu biti jake elektromagnetske smetnje. Igračku ponovo postavite tako da je u potpunosti isključite, a zatim je ponovo uključite. Ako igračka nakon toga ne radi pravilno, premjestite je na drugu lokaciju i pokušajte ponovo. Kako biste osigurali pravilan rad, zamijenite baterije jer neke funkcije možda neće raditi ako su baterije slabe.

Mjere opreza: - ruke, kosu i široku odjeću držite podalje od motora/kotača kad je prekidač za napajanje uključen. - Izvadite baterije dok se ne upotrebljava. - Pri igranju preporučuje se nadzor roditelja. - Igračku držite u vidnom polju kako biste je cijelo vrijeme mogli nadzirati. - Preporučujemo da upotrijebite nove alkalne baterije kako biste postigli najbolje moguće rezultate. – Korisnici se pri upotrebi proizvoda moraju strogo pridržavati uputa. Napomena: pri umetanju i zamjeni baterija preporučuje se nadzor roditelja. Igračka možda neće pravilno raditi u okruženju u kojem postoji elektrostatično pražnjenje te će korisnik morati ponovo postaviti igračku.

ČIŠĆENJE I ODRŽAVANJE: ako igračku duže vrijeme nećete upotrebljavati, izvadite baterije iz upravljača. Igračku pažljivo obrišite vlažnom krpom. Igračku držite podalje od izravne topline. Igračku nemojte uranjati u vodu. To može oštetiti elektroničke sklopove.

INFORMACIJE O SIGURNOSTI BATERIJA: Baterije su mali predmeti. Zamjenu baterija moraju obaviti odrasle osobe. Pratite oznake polova (+/-) u odjeljku za baterije. Ispražnjene baterije odmah izvadite iz igračke. Iskorištene baterije odložite na odgovarajući način. Baterije izvadite iz proizvoda ako ga spremate na duže vrijeme. Upotrebljavate samo baterije iste ili odgovarajuće vrste. NEMOJTE paliti iskorištene baterije. Baterije NEMOJTE bacati u vatru jer one mogu eksplodirati ili curiti. NEMOJTE miješati stare i nove baterije ni različite vrste baterija (npr. alkalne/standardne/punjive). Ne preporučuje se upotreba punjivih baterija jer proizvod može slabije raditi. Punjive baterije trebaju se puniti pod nadzorom odrasle osobe. Zamjenjive-punjive baterije trebaju se prije punjenja izvaditi iz igračke. NEMOJTE puniti baterije koje nisu punjive. NEMOJTE napraviti kratki spoj između kontakata za punjenje.

POSEBNE UPUTE ZA LiFe BATERIJE: Bateriju nikad nemojte puniti bez nadzora. - Bateriju punite u izoliranom prostoru. Držite je podalje od zapaljivih materijala. - Nemojte izlagati izravnoj sunčevoj svjetlosti. Postoji opasnost od eksplozije, pregrijavanja i zapaljenja baterije. - Baterije nemojte rastavljati, modificirati ni zagrijavati te nemojte izazivati kratki spoj na baterijama. Nemojte ih stavljati u vatru niti ih ostavljati na vrućim mjestima. - Nemojte ispuštati ni izlagati jakim udarcima. - Pripazite da se baterije ne smoče. - Baterije punite isključivo navedenim Spin Master™ punjačem za baterije. - Baterije upotrebljavajte samo u uređaju koji je definirala tvrtka Spin Master™. - Pažljivo pročitajte priručnik s uputama i baterije upotrebljavajte na pravilan način. - Ako dođe do curenja ili eksplozije, upotrijebite protupožarni aparat s pijeskom ili kemijski protupožarni aparat. - Baterije se moraju reciklirati ili odložiti na pravilan način.

UPUTE ZA VAĐENJE BATERIJA: Unutarnja baterija postavljena je u tvornici i ne može se mijenjati. Rastavljanje proizvoda i vađenje baterije mora obaviti odrasla osoba. Proizvod tijekom rastavljanja nemojte bušiti, rezati, trgati, pritiskati ni deformirati. Provjerite je li proizvod isključen, a zatim odvijačem skinite sve vijke. Razdvojite polovice proizvoda kako biste vidjeli unutarnje elektroničke dijelove. Kad je baterija u potpunosti vidljiva, škarama prerežite jednu od žica na koje je baterija priključena. Kraj prerezane žice odmah omotajte izolacijskom trakom. Ponavljajte postupak sve dok ne prerežete i izolirate sve žice i dok baterija ne bude u potpunosti odvojena od ostatka proizvoda. Bateriju odložite na otpad u skladu s lokalnim propisima o recikliranju ili odlaganju.

BG

КАК СЕ ПОСТАВЯТ БАТЕРИИТЕ
1. Натиснете надолу бутона за освобождаване (A), за да плъзнете капака на батерията (B).
2. Поставете нови батерии, както е показано на диаграмата за полярност (+/–) в гнездото за батериите.
3. Поставете сигурно капака на батериите обратно на мястото му. Прегледайте местните закони и разпоредби за правилното рециклиране и/или изхвърляне на батериите.

КАК ДА ЗАРЕДИТЕ
1. Изключете превозното средство.
2. Включете малкия накрайник на кабела за зареждане в порта за зареждане.
3. Включете кабела за зареждане в 5 V DC изход за компютър.
4. Премигващият светодиод означава, че батерията се зарежда, а когато свети постоянно – че е напълно заредена.

КАК ДА СВЪРЖЕТЕ КОНТРОЛЕРА
1. Включете превозното средство и го поставете на равна повърхност.
2. Задръжте контролера близо до Jump Fury™, натиснете бутона за захранването и изчакайте, докато индикаторът за захранването спре да мига.
3. Готови сте да шофирате.
4. Използвайте дистанционното управление, за да шофирате.

КОНТРОЛЕРЪТ НЕ СЕ СВЪРЗВА
Ако превозното ви средство не се свързва с контролера от първия път, изключете превозното средство, извадете батериите от контролера, след което пак ги върнете и повторете инструкциите от раздела „КАК ДА СВЪРЖЕТЕ КОНТРОЛЕРА“.

КАК ДА СКАЧАТЕ
1. Натиснете БУТОНА ЗА СКОК веднъж, за да се подготвите за скок. JUMP FURY™ ще започне да се подготвя за скок. (Подготовката отнема приблизително 7 – 10 секунди).
2. Когато СВЕТЛИННИЯТ ИНДИКАТОР ЗА ГОТОВНОСТ ЗА СКОК светне, JUMP FURY™ е готов за скок.
ЗАБЕЛЕЖКА: Ако светлинният индикатор за готовност за скок мига и механизмът е напълно зареден, но превозното средство не скача, преместете го на по-равна повърхност.
3. Натиснете БУТОНА ЗА СКОК на контролера, за да стартирате JUMP FURY™. JUMP FURY™ ще се презареди автоматично и ще бъде готов за скачане отново

За въпроси и решения относно ОТСТРАНЯВАНЕ НА НЕИЗПРАВНОСТИ, моля, посетете нашия уебсайт: AIRHOGS.COM/JUMPFURY

ЗАБЕЛЕЖКА: Ако нормалното функциониране на продукта е нарушено или прекъснато, проблемът може да се дължи на силно електромагнитно смущение. За да нулирате продукта, изключете го напълно, след което го включете отново. Ако нормалната работа не се възобновява, преместете продукта на друго място и опитайте отново. За да гарантирате нормална работа, заредете батериите, тъй като изхабените батерии може да възпрепятстват пълното функциониране на продукта.

Предпазни мерки: – Дръжте ръцете, косата и дрехите далеч от мотора/колелата, когато превключвателят за захранването е ВКЛЮЧЕН. – Отстранете батериите, когато не се използват. – Препоръчва се родителски контрол по време на игра. – Дръжте играчката в полезрението си, за да можете да я наблюдавате през цялото време. – Препоръчва се използването на нови алкални батерии за постигане на максимално изпълнение. – Потребителите трябва да спазват стриктно ръководството за употреба, докато работят с продукта. Забележка: Препоръчва се родителски контрол при инсталирането или подмяната на батерии. В среда с електростатичен разряд играчката може да не работи правилно и да се наложи потребителят да я нулира.

ГРИЖА И ПОДДРЪЖКА: Винаги отстранявайте батериите от контролера, когато не се използва за дълъг период от време. Почиствайте играчката внимателно с чиста влажна кърпа. Не излагайте играчката на пряк източник на топлина. Не потапяйте играчката във вода. Това може да повреди електронните модули.

ИНФОРМАЦИЯ ЗА БЕЗОПАСНОСТ ОТНОСНО БАТЕРИИТЕ: Батериите са малки предмети. Смяната на батериите трябва да се извършва от възрастен. Следвайте диаграмата за полярност (+/–) в гнездото за батерии. Отстранявайте незабавно изхабените батерии от играчката. Изхвърляйте използваните батерии по правилен начин. При продължително съхранение изваждайте батериите. Трябва да се използват единствено батерии от същия или еквивалентен тип като препоръчания. НЕ изгаряйте използвани батерии. НЕ хвърляйте батерии в огън, тъй като може да избухнат или изтекат. НЕ смесвайте стари с нови батерии или различни типове батерии (т.е. алкални/стандартни/акумулаторни). Използването на акумулаторни батерии не се препоръчва поради възможно влошаване на работата. Акумулаторните батерии трябва да се зареждат само под надзора на възрастен. Заменяемите акумулаторни батерии трябва да се извадят от играчката, преди да бъдат заредени. НЕ зареждайте батерии, които не са акумулаторни. НЕ свързвайте накъсо захранващите клеми.

СПЕЦИАЛНИ ИНСТРУКЦИИ ЗА БАТЕРИЯ LiFe: Никога не оставяйте батерия да се зарежда без надзор. – Зареждайте батерии в изолирана зона. Дръжте далеч от запалими материали. – Не излагайте на пряка слънчева светлина. Има опасност от избухване, прегряване или запалване на батериите. – Не разглобявайте, не модифицирайте, не нагрявайте и не свързвайте накъсо батериите. Не ги хвърляйте в пламъци и не ги оставяйте на горещи места. – Не изпускайте и не подлагайте на силни удари. – Не позволявайте батериите да се намокрят. – Зареждайте батериите само с конкретното зарядно устройство Spin Master™. – Използвайте батериите само в устройството, указано от Spin Master™. – Прочетете внимателно ръководството с инструкции и използвайте батериите правилно. – В малко вероятния случай от протичане или експлозия използвайте пясък или химически пожарогасител за батерията. – Батериите трябва да се рециклират или изхвърлят по правилен начин.

ИНСТРУКЦИИ ЗА ИЗВАЖДАНЕ НА БАТЕРИЯ ОТ ПРОДУКТА: Вътрешната батерия е фабрично поставена и незаменяема. Разглобяването на продукта и изваждането на батерията трябва да се извършат от възрастен. Не пробивайте, не срязвайте, не късайте, не смачквайте и не деформирайте продукта по време на разглобяването. Уверете се, че продуктът е изключен, след което използвайте отвертка, за да отстраните всички винтове. Отделете половините на корпуса на продукта, за да се покаже вътрешната електроника. Когато батерията се вижда изцяло, използвайте ножица, за да срежете една от жиците на батерията, незабавно увийте срязания край на жицата с тиксо, за да го изолирате и повторете, докато не срежете и не изолирате всички жици на батерията и батерията не се отдели от останалата част на продукта. Изхвърлете батерията в съответствие с местните закони за рециклиране или изхвърляне на батерии.

RO

INSTALAREA BATERIILOR
1. Apăsaţi pe butonul de eliberare (A) pentru a glisa în jos capacul bateriei (B).
2. Instalaţi bateriile noi după cum indică marcajele de polaritate (+/-) din interiorul compartimentului bateriei.
3. Închideţi bine uşa compartimentului bateriei. Consultaţi legile şi reglementările locale pentru reciclarea şi/sau eliminarea corectă a bateriei.

ÎNCĂRCAREA
1. Opriţi alimentarea vehiculului. 2. Conectaţi capătul mic al cablului de încărcare la portul de încărcare.
3. Conectaţi cablul de încărcare la o priză de calculator de 5 V c.c.
4. LED-ul care luminează intermitent indică încărcarea bateriei; aprins continuu atunci când încărcarea este completă.

CONECTAREA TELECOMENZII
1. Porniţi vehiculul şi aşezaţi-l pe o suprafaţă plană.
2. Ţineţi telecomanda în apropiere de Jump Fury™, apăsaţi butonul de alimentare şi aşteptaţi până când lumina de alimentare nu se mai aprinde intermitent.
3. Sunteţi pregătiţi pentru conducere.
4. Utilizaţi telecomanda pentru a conduce.

TELECOMANDA NU SE CONECTEAZĂ
În cazul în care vehiculul nu se conectează la telecomandă la prima încercare, opriţi vehiculul, scoateţi bateriile din telecomandă, introduceţi bateriile la loc şi repetaţi instrucţiunile din secţiunea CONECTAREA TELECOMENZII

SĂRITURILE
1. Apăsaţi BUTONUL DE SĂRITURĂ o dată pentru a încărca o săritură. JUMP FURY™ va începe să încarce o săritură. (Încărcarea durează aproximativ 7-10 secunde).
2. Atunci când LUMINA PENTRU SĂRITURĂ PREGĂTITĂ este APRINSĂ continuu, JUMP FURY™ este pregătit să sară.
NOTĂ: Dacă lumina pentru săritură pregătită se aprinde intermitent şi mecanismul este încărcat complet dar nu sare, mutaţi vehiculul pe o suprafaţă mai plană.
3. Apăsaţi BUTONUL DE SĂRITURĂ de pe telecomandă pentru a lansa JUMP FURY™. JUMP FURY™ se va reîncărca automat şi va fi pregătit să sară din nou

Pentru întrebări şi soluţii pentru DEPANARE, vizitaţi site-ul nostru web: AIRHOGS.COM/JUMPFURY

NOTĂ: Dacă funcţionarea normală a produsului este perturbată sau întreruptă, această problemă poate fi cauzată de interferenţe electro-magnetice. Pentru a reseta produsul, opriţi-l complet şi apoi reporniţi-l. Dacă funcţionarea normală nu este reluată, mutaţi produsul în alt loc şi încercaţi din nou. Pentru a asigura performanţe normale, schimbaţi bateriile, deoarece este posibil ca bateriile descărcate să nu permită funcţionarea normală.

Precauţii de siguranţă: - Ţineţi mâinile, părul şi hainele largi la distanţă de motor/roţi când comutatorul de alimentare este în poziţia ON. - Scoateţi bateriile atunci când nu este în uz. - Este recomandată îndrumarea părinţilor pentru joacă. - Păstraţi jucăria în câmpul vizual, astfel încât să o puteţi supraveghea tot timpul. - Se recomandă baterii alcaline noi pentru a obţine performanţe maxime. - Utilizatorii trebuie să respecte cu stricteţe manualul de instrucţiuni în timpul utilizării produsului. Notă: Este recomandată supravegherea părinţilor la instalarea sau înlocuirea bateriilor. Într-un mediu cu descărcări electrostatice, jucăria se poate defecta, iar utilizatorul poate fi nevoit să o reseteze.

ÎNGRIJIRE ŞI ÎNTREŢINERE: Scoateţi întotdeauna bateriile din telecomandă atunci când nu este folosită o perioadă lungă de timp. Ştergeţi jucăria uşor cu o cârpă umedă şi curată. Feriţi jucăria de surse de căldură directă. Nu scufundaţi jucăria în apă. Aceasta poate deteriora componentele electronice.

INFORMAŢII PRIVIND SIGURANŢA PENTRU BATERIE: Bateriile sunt obiecte mici. Înlocuirea bateriilor trebuie să fie efectuată de adulţi. Respectaţi marcajele privind polaritatea (+/-) din compartimentul bateriilor. Îndepărtaţi imediat bateriile descărcate din jucărie. Eliminaţi bateriile uzate în mod corespunzător. Scoateţi bateriile înaintea unei perioade prelungite de depozitare. Trebuie să fie utilizate numai baterii de acelaşi tip sau de un tip echivalent cu cel recomandat. NU ardeţi bateriile uzate. NU aruncaţi bateriile în foc, deoarece acestea pot exploda sau lichidul din ele se poate scurge. NU utilizaţi concomitent baterii vechi şi noi sau tipuri diferite de baterii (adică alcaline/standard/reîncărcabile). Nu este recomandată utilizarea de baterii reîncărcabile, deoarece este posibilă reducerea performanţelor. Bateriile reîncărcabile trebuie încărcate exclusiv sub supravegherea unui adult. Bateriile reîncărcabile, care pot fi înlocuite, trebuie scoase din jucărie înainte de încărcare. NU reîncărcaţi bateriile nereîncărcabile. NU scurtcircuitaţi bornele de alimentare.

INSTRUCŢIUNI SPECIALE PRIVIND BATERIA LiFe: Nu încărcaţi bateria fără supravegherea unui adult. - Încărcaţi bateria într-o zonă izolată. Păstraţi-o departe de materialele inflamabile. - Nu o expuneţi la lumina directă a soarelui. Există riscul de explozie, de supraîncălzire sau de aprindere a bateriilor. Nu dezasamblaţi, modificaţi, încălziţi sau scurtcircuitaţi bateriile. Nu le aruncaţi în foc sau nu le lăsaţi în locuri fierbinţi. - Nu le scăpaţi sau supuneţi la lovituri puternice. - Nu permiteţi udarea bateriilor. - Încărcaţi bateriile numai cu încărcătorul de baterii specificat de Spin Master™. - Utilizaţi bateriile numai în dispozitivul specificat de Spin Master™. - Citiţi cu atenţie Ghidul de instrucţiuni şi utilizaţi bateriile corect. - În cazul puţin probabil de scurgeri sau explozie utilizaţi nisip sau un stingător de incendiu chimic pentru baterie. Bateriile trebuie să fie reciclate sau eliminate în mod corespunzător.

INSTRUCŢIUNI DE SCOATERE A BATERIEI DIN PRODUS: Bateria internă este instalată din fabrică şi nu poate fi înlocuită. Dezasamblarea produsului şi demontarea bateriei trebuie efectuate de un adult. Nu găuriţi, tăiaţi, rupeţi, comprimaţi sau deformaţi produsul în timpul dezasamblării. Asiguraţi-vă că produsul este oprit, apoi folosiţi o şurubelniţă pentru a scoate toate şuruburile. Separaţi jumătăţile corpului produsului pentru a expune componentele electronice interne. Atunci când bateria este vizibilă integral, folosiţi o foarfecă pentru a tăia un singur fir al bateriei, înfăşuraţi imediat capătul firului tăiat cu bandă izolantă, repetaţi până când toate firele sunt tăiate şi izolate şi bateria este desprinsă de restul produsului. Eliminaţi bateria în conformitate cu legile locale privind reciclarea sau eliminarea bateriilor.

EL

ΤΟΠΟΘΕΤΗΣΗ ΜΠΑΤΑΡΙΩΝ
1. Πατήστε προς τα κάτω το κουμπί απελευθέρωσης (A) για να σύρετε προς τα κάτω το κάλυμμα της μπαταρίας (B).
2. Τοποθετήστε τις νέες μπαταρίες σύμφωνα με το διάγραμμα πολικότητας (+/-) μέσα στη θήκη των μπαταριών.
3. Τοποθετήστε καλά το πορτάκι των μπαταριών. Ελέγξτε τους τοπικούς νόμους και κανονισμούς για πληροφορίες σχετικά με τη σωστή ανακύκλωση και/ή απόρριψη των μπαταριών.

ΤΡΟΠΟΣ ΦΟΡΤΙΣΗΣ
1. Απενεργοποιήστε το όχημα.
2. Συνδέστε το μικρό άκρο του καλωδίου φόρτισης στη θύρα φόρτισης.
3. Συνδέστε το καλώδιο φόρτισης σε έξοδο υπολογιστή 5V DC.
4. Το LED που αναβοσβήνει υποδεικνύει ότι η μπαταρία φορτίζει. Όταν η μπαταρία είναι πλήρως φορτισμένη, παραμένει σταθερά αναμμένο.

ΠΩΣ ΝΑ ΣΥΝΔΕΣΕΤΕ ΤΟ ΧΕΙΡΙΣΤΗΡΙΟ
1. Ενεργοποιήστε το όχημα και τοποθετήστε το σε μια επίπεδη επιφάνεια.
2. Κρατήστε το χειριστήριο κοντά στο Jump Fury™, πατήστε το κουμπί λειτουργίας και περιμένετε έως ότου η λυχνία λειτουργίας σταματήσει να αναβοσβήνει.
3. Είστε έτοιμοι να οδηγήσετε. 4. Χρησιμοποιήστε το τηλεχειριστήριο για να οδηγήσετε.

ΔΕΝ ΣΥΝΔΕΕΤΑΙ ΤΟ ΧΕΙΡΙΣΤΗΡΙΟ
Αν το όχημά σας δεν συνδεθεί με το χειριστήριο την πρώτη φορά, απενεργοποιήστε το όχημα, αφαιρέστε και ξαναβάλτε τις μπαταρίες στο χειριστήριο και επαναλάβετε τις οδηγίες για το ΠΩΣ ΝΑ ΣΥΝΔΕΣΕΤΕ ΤΟ ΧΕΙΡΙΣΤΗΡΙΟ.

ΠΩΣ ΝΑ ΚΑΝΕΤΕ ΑΛΜΑΤΑ
1. Πατήστε το ΚΟΥΜΠΙ ΑΛΜΑΤΟΣ μία φορά για να προετοιμάσετε ένα άλμα. Το JUMP FURY™ θα ξεκινήσει να προετοιμάζεται για το άλμα. (Η προετοιμασία διαρκεί περίπου 7 - 10 δευτερόλεπτα).
2. Όταν η ΛΥΧΝΙΑ ΕΤΟΙΜΟΤΗΤΑΣ ΑΛΜΑΤΟΣ είναι σταθερά αναμμένη, το JUMP FURY™ είναι έτοιμο για το άλμα.
ΣΗΜΕΙΩΣΗ: Αν η λυχνία ετοιμότητας άλματος αναβοσβήνει και ο μηχανισμός είναι πλήρως προετοιμασμένος αλλά δεν εκτελείται άλμα, μεταφέρετε το όχημα σε μια πιο επίπεδη επιφάνεια.
3. Πατήστε το ΚΟΥΜΠΙ ΑΛΜΑΤΟΣ στο χειριστήριο για να εκτοξεύσετε το JUMP FURY™. Το JUMP FURY™ θα προετοιμαστεί ξανά αυτόματα για να είναι έτοιμο για το επόμενο άλμα

Για ερωτήσεις και λύσεις ΑΝΤΙΜΕΤΩΠΙΣΗΣ ΠΡΟΒΛΗΜΑΤΩΝ, επισκεφθείτε την ιστοσελίδα μας: AIRHOGS.COM/JUMPFURY

ΣΗΜΕΙΩΣΗ: Αν η κανονική λειτουργία του προϊόντος αποτραπεί ή διακοπεί, το πρόβλημα ενδέχεται να προκαλείται από ισχυρή ηλεκτρομαγνητική παρεμβολή. Για την επαναφορά του προϊόντος, απενεργοποιήστε το πλήρως και ενεργοποιήστε το ξανά. Αν η κανονική λειτουργία δεν συνεχιστεί, μετακινήστε το προϊόν σε άλλη θέση και δοκιμάστε ξανά. Για να διασφαλίσετε την κανονική απόδοση, αλλάζετε τις μπαταρίες. Οι "πεσμένες" μπαταρίες ενδέχεται να μην επιτρέπουν την πλήρη λειτουργία.

Προφυλάξεις ασφαλείας: - Να κρατάτε τα χέρια, τα μαλλιά και τα φαρδιά ρούχα μακριά από το μοτέρ/ τις ρόδες όταν ο διακόπτης λειτουργίας είναι στο ON. - Αφαιρείτε τις μπαταρίες, όταν δεν χρησιμοποιούνται. - Συνιστάται η καθοδήγηση από ενήλικα για το παιχνίδι. - Κρατήστε το παιχνίδι στο οπτικό σας πεδίο για να μπορείτε να το ελέγχετε όλη την ώρα. - Συνιστώνται νέες αλκαλικές μπαταρίες για μέγιστη απόδοση. - Οι χρήστες πρέπει να τηρούν αυστηρά το εγχειρίδιο οδηγιών κατά τη λειτουργία του προϊόντος. Σημείωση: Συνιστάται η γονική καθοδήγηση κατά την τοποθέτηση ή αντικατάσταση των μπαταριών. Σε περιβάλλον με ηλεκτροστατική εκκένωση, το παιχνίδι ενδέχεται να δυσλειτουργήσει και να χρειαστεί επαναφορά του από το χρήστη.

ΦΡΟΝΤΙΔΑ ΚΑΙ ΣΥΝΤΗΡΗΣΗ: Να αφαιρείτε πάντα τις μπαταρίες από το χειριστήριο όταν δεν χρησιμοποιείται για μεγάλο χρονικό διάστημα. Σκουπίζετε το παιχνίδι απαλά με ένα καθαρό νωπό πανί. Φυλάσσετε το παιχνίδι μακριά από άμεση πηγή θερμότητας. Μην βυθίζετε το παιχνίδι σε νερό. Ενδέχεται να προκληθεί ζημιά στα ηλεκτρονικά κυκλώματα.

ΠΛΗΡΟΦΟΡΙΕΣ ΑΣΦΑΛΕΙΑΣ ΓΙΑ ΤΙΣ ΜΠΑΤΑΡΙΕΣ: Οι μπαταρίες είναι μικρά αντικείμενα. Η αντικατάστασή τους πρέπει να γίνεται από ενήλικες. Τηρήστε το διάγραμμα πολικότητας (+/-) που υπάρχει μέσα στη θήκη των μπαταριών. Αφαιρέστε αμέσως τις κενές μπαταρίες από το παιχνίδι. Απορρίψτε τις χρησιμοποιημένες μπαταρίες σύμφωνα με τους κανονισμούς. Αφαιρέστε τις μπαταρίες, αν δεν πρόκειται να χρησιμοποιηθεί το παιχνίδι για μεγάλο διάστημα. Συνιστάται η χρήση μπαταριών μόνο ίδιου ή ισοδύναμου τύπου. ΜΗΝ αποτεφρώνετε τις χρησιμοποιημένες μπαταρίες. ΜΗΝ απορρίπτετε τις μπαταρίες στη φωτιά, επειδή μπορεί να υπάρξει έκρηξη ή διαρροή. ΜΗΝ αναμιγνύετε παλιές με καινούριες μπαταρίες ή τύπους μπαταριών (π.χ. αλκαλικές/συμβατικές/επαναφορτιζόμενες). Η χρήση επαναφορτιζόμενων μπαταριών δεν συνιστάται γιατί μπορεί να μειώσουν την απόδοση του προϊόντος. Οι επαναφορτιζόμενες μπαταρίες πρέπει να φορτίζονται μόνο υπό την επίβλεψη ενηλίκου. Οι επαναφορτιζόμενες μπαταρίες με δυνατότητα αντικατάστασης πρέπει να αφαιρούνται πριν από τη φόρτιση του παιχνιδιού. ΜΗΝ επαναφορτίζετε μη επαναφορτιζόμενες μπαταρίες. ΜΗΝ βραχυκυκλώνετε τους ακροδέκτες τροφοδοσίας.

ΕΙΔΙΚΕΣ ΟΔΗΓΙΕΣ ΓΙΑ ΤΗΝ ΜΠΑΤΑΡΙΑ LiFe: Η μπαταρία δεν πρέπει να φορτίζεται ποτέ χωρίς επίβλεψη. - Φορτίζετε την μπαταρία σε απομονωμένο χώρο. Φυλάξτε την μακριά από εύφλεκτα υλικά. - Να μην εκτίθεται σε άμεσο ηλιακό φως. Υπάρχει κίνδυνος έκρηξης, υπερθέρμανσης ή ανάφλεξης των μπαταριών. - Μην αποσυναρμολογείτε, τροποποιείτε, θερμαίνετε ή βραχυκυκλώνετε τις μπαταρίες. Μην τις ρίχνετε στη φωτιά ή τις αφήνετε σε καυτά σημεία. - Μην πετάτε ή υποβάλετε τις μπαταρίες σε δυνατά χτυπήματα. - Μην αφήνετε τις μπαταρίες να βραχούν. - Φορτίζετε τις μπαταρίες μόνο με τον καθορισμένο φορτιστή μπαταρίας της Spin Master™. - Στη συσκευή χρησιμοποιείτε μόνο μπαταρίες που καθορίζονται από τη Spin Master™. - Διαβάστε προσεκτικά τον οδηγό χρήσης και χρησιμοποιείτε τις μπαταρίες σωστά. - Στην απίθανη περίπτωση διαρροής ή έκρηξης, χρησιμοποιήστε άμμο ή χημικό πυροσβεστήρα για την μπαταρία. - Οι μπαταρίες πρέπει να ανακυκλώνονται ή να απορρίπτονται σύμφωνα με τους κανονισμούς.

ΟΔΗΓΙΕΣ ΑΦΑΙΡΕΣΗΣ ΜΠΑΤΑΡΙΑΣ ΠΡΟΪΟΝΤΟΣ: Η εσωτερική μπαταρία είναι εγκατεστημένη από το εργοστάσιο και δεν μπορεί να αντικατασταθεί. Η αποσυναρμολόγηση του προϊόντος και η αφαίρεση της μπαταρίας πρέπει να γίνεται από ενήλικο. Μην τρυπάτε, κόβετε, σκίζετε, συμπιέζετε ή παραμορφώνετε το προϊόν κατά την αποσυναρμολόγηση. Βεβαιωθείτε ότι το προϊόν είναι απενεργοποιημένο και έπειτα χρησιμοποιήστε ένα κατσαβίδι για να αφαιρέσετε όλες τις βίδες. Ξεχωρίστε τα δύο μισά του σκελετού του προϊόντος για να αποκτήσετε πρόσβαση στα εσωτερικά ηλεκτρονικά εξαρτήματα. Όταν φαίνεται όλη η μπαταρία, χρησιμοποιήστε ένα ψαλίδι για να κόψετε ένα καλώδιο της μπαταρίας, τυλίξτε κατευθείαν το άκρο του με μια ταινία για να το απομονώσετε και επαναλάβετε μέχρι να κόψετε και να απομονώσετε όλα τα καλώδια της μπαταρίας, και η μπαταρία να απελευθερωθεί από το προϊόν. Απορρίπτετε την μπαταρία σύμφωνα με την τοπική νομοθεσία για την ανακύκλωση ή απόρριψη μπαταριών.

PT

COMO COLOCAR AS PILHAS
1. Pressione o botão de liberação para baixo (A) para deslizar a tampa da bateria para baixo (B).
2. Instale pilhas ou baterias novas seguindo o diagrama de polaridade (+/-) dentro do compartimento das pilhas ou baterias.
3. Coloque de novo a porta do compartimento com cuidado. Consulte as leis, as normas e os regulamentos locais de reciclagem e/ou descarte de pilhas e baterias.

COMO CARREGAR
1. Desligue o veículo.
2. Conecte a extremidade pequena do cabo de carregamento à porta de carregamento.
3. Conecte o cabo de carregamento em uma saída 5 V CC no computador.
4. O LED piscando indica que a bateria está carregando. Quando a bateria está completamente carregada, ele fica aceso.

COMO CONECTAR O CONTROLE
1. Ligue o veículo e coloque-o em uma superfície plana.
2. Mantenha o controle próximo ao seu Jump Fury™, pressione o botão liga/desliga e aguarde até que a luz de carregamentopare de piscar.
3. Você está pronto para pilotar.
4. Use o controle remoto para pilotar.

O CONTROLE NÃO CONECTA
Se o veículo não se conectar ao controle na primeira tentativa, desligue o veículo, retire as pilhas do controle, recoloque as pilhas e repita as instruções COMO CONECTAR O CONTROLE.

COMO SALTAR
1. Pressione o BOTÃO DE SALTO uma vez para preparar um salto. O JUMP FURY™ começará a preparar um salto. (A preparação demora de 7 a 10 segundos).
2. Quando a LUZ INDICADORA DE SALTO permanecer acesa, o JUMP FURY™ estará pronto para saltar.
NOTA: se a luz indicadora de salto estiver piscando e o mecanismo estiver totalmente carregado, mas não estiver saltando, coloque o veículo em uma superfície mais plana.
3. Pressione o BOTÃO DE SALTO no controle para que o JUMP FURY™ salte. O JUMP FURY™ recarregará automaticamente e ficará preparado para saltar novamente.

Para perguntas e SOLUÇÕES DE PROBLEMAS, acesse o nosso site: AIRHOGS.COM/JUMPFURY

AVISO: se o funcionamento normal do produto for interrompido, a causa pode ser uma interferência eletromagnética. Para reiniciar o produto, desligue-o completamente e ligue-o novamente. Se o funcionamento não voltar ao normal, desloque o produto para o outro local e tente novamente. Para garantir o funcionamento normal, troque as pilhas ou baterias, já que pilhas ou baterias com carga baixa não possibilitam o funcionamento completo do produto.

Precauções de segurança: - Mantenha mãos, cabelos e roupas distantes do motor/das rodas quando a chave liga/desliga estiver em "ON" (LIGADO). - Remova as pilhas ou baterias quando não estiverem em uso. - É recomendada a supervisão de um adulto durante o uso do brinquedo. - Mantenha o brinquedo sempre a vista para poder supervisioná-lo. - Recomendamos o uso de pilhas alcalinas novas para um melhor funcionamento. - Os usuários devem seguir todas as instruções do guia de instruções para usar o produto. Aviso: recomendamos a supervisão de um adulto durante a instalação ou a troca da bateria. Em condições de descarga eletrostática, o brinquedo pode não funcionar corretamente e o usuário poderá ter que reiniciá-lo.

CUIDADO E MANUTENÇÃO: sempre retire as pilhas do controle caso ele não seja usado por um longo período. Limpe o brinquedo com movimentos leves usando um pano limpo e úmido. Mantenha o brinquedo longe de fontes de calor. Não submerja o brinquedo em água. Isso pode prejudicar os componentes eletrônicos da unidade.

INFORMAÇÕES DE SEGURANÇA SOBRE AS PILHAS: Pilhas são objetos pequenos. A troca das pilhas deve ser realizada por adultos. Siga o diagrama de polaridade (+/-) no compartimento de pilhas. Retire as pilhas vazias do brinquedo. Descarte corretamente as pilhas usadas. Retire as pilhas para armazenamento prolongado. Recomenda-se que sejam usadas apenas pilhas iguais ou similares. NÃO incinere as pilhas usadas. NÃO jogue as pilhas no fogo, pois podem explodir ou vazar. NÃO misture pilhas novas com usadas, tampouco misture tipos de pilhas diferentes (pilhas alcalinas/regulares/recarregáveis, por exemplo). Não é recomendável usar pilhas recarregáveis, pois podem reduzir o desempenho. Pilhas recarregáveis devem ser carregadas somente sob a supervisão de um adulto. As pilhas/baterias substituíveis e recarregáveis devem ser removidas do brinquedo antes da recarga. NÃO recarregue pilhas não recarregáveis. NÃO permita que ocorra curto-circuito nos terminais do produto.

INSTRUÇÕES ESPECIAIS PARA A BATERIA DE ÍON DE LÍTIO: Nunca recarregue a bateria sem supervisão. - Carregue a bateria em uma área isolada. Mantenha longe de materiais inflamáveis. - Não exponha à luz direta do sol. A bateria pode explodir, superaquecer ou sofrer ignição. - Não desmonte, modifique, aqueça ou provoque curto-circuito na bateria. Não coloque a bateria no fogo ou deixe-a em qualquer local com incidência de alta temperatura. - Não deixe a bateria cair nem a sujeite a qualquer impacto forte. - Não deixe a bateria entrar em contato com a água. - Carregue a bateria somente com o carregador especificado pela Spin Master™. - Use a bateria somente no dispositivo especificado pela Spin Master™. - Leia e compreenda o manual de instruções na íntegra e use a bateria corretamente. - Na ocorrência improvável de vazamento ou explosão, utilize areia ou extintor de incêndio de pó químico na bateria. - A bateria deve ser reciclada ou descartada corretamente.

INSTRUÇÕES PARA RETIRAR A BATERIA DO PRODUTO: A bateria interna vem instalada de fábrica e não é substituível. A desmontagem do produto e a remoção da bateria devem ser realizadas por um adulto. Não perfure, corte, rasgue, compacte ou deforme o produto durante a desmontagem. Certifique-se de que o produto está desligado e use uma chave de fenda para retirar todos os parafusos. Separe as metades da estrutura do produto para que a parte eletrônica interna fique exposta. Quando a bateria estiver inteiramente visível, use uma tesoura para cortar um fio da bateria e envolva o fio cortado imediatamente com fita isolante. Repita o processo até que todos os fios da bateria tenham sido cortados e isolados e retire a bateria completamente do produto. Descarte a bateria de acordo com as leis de descarte e reciclagem de baterias pertinentes.

RU

УСТАНОВКА ЭЛЕМЕНТОВ ПИТАНИЯ
1. Нажмите на кнопку деблокировки (A), чтобы сдвинуть крышку отсека элементов питания (B).
2. Установите новые элементы питания внутри отсека, соблюдая полярность (+/-).
3. Надежно закройте крышку отсека. Ознакомьтесь с законами и нормативами вашей страны, установленными в отношении правил переработки и/или утилизации элементов питания.

ЗАРЯДКА ИГРУШКИ
1. Выключите устройство.
2. Подключите меньший разъем кабеля для зарядки к порту для зарядки.
3. Подключите кабель для зарядки к разъему компьютера с постоянным током с напряжением 5 В.
4. Мигающий светодиодный индикатор указывает на то, что элемент питания заряжается; ровный свет свидетельствует о полной зарядке.

КАК ПОДКЛЮЧИТЬ УСТРОЙСТВО УПРАВЛЕНИЯ
1. Включите устройство и поместите его на ровную поверхность.
2. Держите устройство управления рядом с Jump Fury™, нажмите на кнопку питания и подождите, пока индикатор питания перестанет мигать.
3. Теперь можно начинать вождение.
4. Используйте устройство дистанционного управления для вождения.

УСТРОЙСТВО УПРАВЛЕНИЯ НЕ ПОДКЛЮЧАЕТСЯ
Если при первом запуске устройство не соединяется с устройством управления, выключите машинку, извлеките элементы питания из устройства управления, поместите их обратно и повторите шаги из раздела "КАК ПОДКЛЮЧИТЬ УСТРОЙСТВО УПРАВЛЕНИЯ".

КАК ВЫПОЛНЯТЬ ПРЫЖКИ
1. Нажмите КНОПКУ ПРЫЖКА один раз, чтобы загрузить прыжок. JUMP FURY ™ начнет загрузку прыжка. (Загрузка занимает приблизительно 7-10 секунд).
2. Когда СВЕТОВОЙ ИНДИКАТОР ГОТОВНОСТИ К ПРЫЖКУ ГОРИТ ровным светом, JUMP FURY™ готов к прыжку.
ПРИМЕЧАНИЕ: Если световой индикатор готовности к прыжку мигает, а механизм полностью загружен, но не прыгает, переместите машинку на более ровную поверхность.
3. Нажмите КНОПКУ ПРЫЖКА на устройстве управления, чтобы запустить JUMP FURY™. JUMP FURY ™ автоматически перезагрузится и будет готов к новому прыжку

Ознакомьтесь с информацией в разделе "УСТРАНЕНИЕ НЕИСПРАВНОСТЕЙ" на нашем сайте: AIRHOGS.COM/JUMPFURY

ПРИМЕЧАНИЕ: Если устройство перестает работать или работает нестабильно, причиной могут быть сильные электромагнитные помехи. Чтобы восстановить работу устройства, полностью выключите его, а затем включите снова. Если устройство по-прежнему будет работать неисправно, повторите процедуру в другом месте комнаты. Для нормальной работы устройства замените элементы питания. При низком уровне заряда элементы питания могут быть неспособны обеспечить работу устройства в полнофункциональном режиме.

МЕРЫ ПРЕДОСТОРОЖНОСТИ: - Не прикасайтесь к мотору/колесам руками и следите за тем, чтобы игрушка находилась на безопасном расстоянии от волос и неприлегающих элементов одежды, когда переключатель питания находится в положении ВКЛ. - Извлекайте элементы питания, когда игрушка не используется. - Управление игрушкой рекомендуется выполнять под присмотром взрослых. - Для сохранения контроля игрушка всегда должна находиться в поле зрения. - Чтобы обеспечить максимальную производительность, рекомендуется использовать новые щелочные элементы питания. - При управлении игрушкой необходимо строго следовать указаниям, приведенным в инструкции. Примечание: Установку и замену элементов питания рекомендуется выполнять под присмотром взрослых. В помещении с разрядами электростатического электричества игрушка может работать со сбоями.

УХОД И ОБСЛУЖИВАНИЕ: всегда извлекайте элементы питания из устройства управления, если игрушку не планируется использовать в течение длительного периода времени. Чтобы очистить игрушку, аккуратно протрите ее чистой влажной тканью. Не подносите игрушку к открытому источнику тепла. Не погружайте игрушку в воду. Это может привести к повреждению электронных компонентов.

ИНФОРМАЦИЯ ПО БЕЗОПАСНОМУ ОБРАЩЕНИЮ С ЭЛЕМЕНТАМИ ПИТАНИЯ: Элементы питания представляют собой миниатюрные предметы. Замену элементов питания должны выполнять взрослые. Соблюдайте полярность (+/-), указанную в отсеке элементов питания. Не оставляйте разрядившиеся элементы питания в игрушке. Утилизируйте элементы питания надлежащим образом. Извлекайте элементы питания, если игрушка не используется долгое время. Рекомендуется использовать элементы питания одного или эквивалентного типа. НЕ сжигайте использованные элементы питания. НЕ бросайте элементы питания в огонь. Это может привести к их утечке или взрыву. НЕ используйте новые элементы питания в сочетании с использованными или элементы питания разного типа (т.е. щелочные/обычные/перезаряжаемые). Использование перезаряжаемых элементов питания не рекомендуется. Это может ухудшить работу игрушки. Перезаряжаемые элементы питания следует заряжать только под присмотром взрослых. Перед зарядкой заменяемые и перезаряжаемые элементы питания необходимо извлечь из игрушки. ЗАПРЕЩАЕТСЯ заряжать неперезаряжаемые элементы питания. ИЗБЕГАЙТЕ короткого замыкания источников питания.

ОСОБЫЕ ИНСТРУКЦИИ ПО ОБРАЩЕНИЮ С ЛИТИЙ-ЖЕЛЕЗНЫМ ЭЛЕМЕНТОМ ПИТАНИЯ: при подзарядке не оставляйте элемент питания без присмотра. - Заряжайте элемент питания в безопасном месте. Держите элемент питания вдали от воспламеняемых материалов. - Не подвергайте элемент питания воздействию прямых солнечных лучей. Элементы питания могут взорваться, перегреться или воспламениться. - Не разбирайте элементы питания и не допускайте воздействия низких или высоких температур. Избегайте короткого замыкания. Не бросайте элементы питания в огонь и не оставляйте их в местах с высокой температурой. - Не роняйте элементы питания и не подвергайте их сильным ударам. - Избегайте контакта элементов питания с водой. - Заряжайте элементы питания только в зарядном устройстве, указанном Spin Master™. - Используйте только элементы питания, указанные Spin Master™. - Внимательно прочтите инструкцию по использованию и используйте элементы питания надлежащим образом. - В случае протекания или взрыва используйте песочный или химический огнетушитель. - Утилизируйте элементы питания надлежащим образом.

ИНСТРУКЦИИ ПО ИЗВЛЕЧЕНИЮ ЭЛЕМЕНТОВ ПИТАНИЯ ИЗ УСТРОЙСТВА: Внутренний элемент питания устанавливается при изготовлении устройства и не подлежит замене. Разбирать устройство и извлекать элемент питания могут только взрослые. Разбирая устройство, принимайте меры, чтобы избежать прокалывания, порезов, сжатия или деформации его деталей. Выключите устройство и выкрутите все винты с помощью отвертки. Раскройте детали корпуса, чтобы получить доступ к внутренним электронным элементам. Раскрывайте корпус до тех пор, пока элемент питания не будет виден полностью. Перережьте один из проводов, идущих к элементу питания, ножницами и незамедлительно обмотайте конец провода изолентой. Повторите процедуру со всеми остальными проводами, ведущими к элементу питания. Утилизируйте элемент питания в соответствии с законами вашей страны, установленными в отношении правил переработки и утилизации элементов питания.

PL

WKŁADANIE BATERII
1. Naciśnij przycisk zwalniający (A), aby wysunąć pokrywę komory baterii (B).
2. Umieść nowe baterie w komorze zgodnie z oznaczeniami biegunowości (+/-).
3. Starannie zamknij drzwiczki komory baterii. Zapoznaj się z lokalnymi przepisami i zaleceniami prawnymi dotyczącymi prawidłowego recyklingu i/lub utylizacji baterii.

ŁADOWANIE
1. Wyłącz pojazd.
2. Podłącz mniejszą końcówkę przewodu do ładowania do gniazda ładowania.
3. Podłącz kabel DO GNIAZDA 5 V DC w komputerze.
4. Migająca dioda LED oznacza, że trwa ładowanie akumulatora. Gdy świeci światłem ciągłym, akumulator jest w pełni naładowany.

JAK POŁĄCZYĆ KONTROLER
1. Włącz pojazd i umieść go na płaskiej powierzchni.
2. Trzymaj kontroler blisko pojazdu Jump Fury™, naciśnij przycisk zasilania i poczekaj, aż dioda zasilania przestanie migać.
3. Pojazd jest gotowy do jazdy.
4. Do sterowania zabawką użyj kontrolera.

KONTROLER NIE ŁĄCZY SIĘ
Jeśli pojazd nie połączy się z kontrolerem za pierwszym razem, należy wyłączyć pojazd, wyjąć baterię z kontrolera i powtórzyć instrukcje z sekcji JAK POŁĄCZYĆ KONTROLER.

JAK WYKONAĆ SKOK
1. Naciśnij jednokrotnie PRZYCISK SKOKU, aby załadować skok. Pojazd JUMP FURY™ rozpocznie ładowanie skoku. (Ładowanie trwa około 7–10 sekund).
2. Gdy WSKAŹNIK GOTOWOŚCI DO SKOKU zacznie świecić stałym światłem, pojazd JUMP FURY™ jest gotowy do skoku.
WAŻNE: jeśli wskaźnik gotowości do skoku miga, a mechanizm jest w pełni naładowany, ale pojazd nie wykonuje skoku, należy ustawić go na płaskiej powierzchni.
3. Naciśnij PRZYCISK SKOKU na kontrolerze, aby uruchomić JUMP FURY™. JUMP FURY™ automatycznie załaduje się jeszcze raz i będzie gotowy do ponownego wykonania skoku.

Odpowiedzi na pytania i ROZWIĄZANIA NAJCZĘŚCIEJ POJAWIAJĄCYCH SIĘ PROBLEMÓW można znaleźć na naszej stronie internetowej: AIRHOGS.COM/JUMPFURY

UWAGA: Przyczyną występowania zakłóceń w prawidłowym działaniu produktu może być obecność silnego pola elektromagnetycznego. Aby wykonać reset ustawień produktu, należy go całkowicie wyłączyć, a następnie włączyć ponownie. Jeśli działanie produktu nadal nie będzie prawidłowe, należy powtórzyć ten proces w innym miejscu. Należy wymienić baterie, ponieważ niski poziom ich naładowania może uniemożliwić prawidłowe działanie produktu.

Środki ostrożności: – Dłonie, włosy i luźną odzież należy utrzymywać z dala od silnika/kół, gdy przycisk zasilania jest WŁĄCZONY. – Gdy zabawka nie jest używana, należy wyjąć z niej baterie. – Zaleca się nadzór dorosłych podczas zabawy. – Zabawkę należy utrzymywać w zasięgu wzroku, aby móc ją nadzorować przez cały czas. – Aby osiągnąć maksymalną wydajność, zaleca się użycie nowych baterii alkalicznych. – Użytkownicy powinni ściśle przestrzegać instrukcji podczas obsługi produktu. Ważne: podczas instalacji lub wymiany baterii zaleca się nadzór rodzicielski. W otoczeniu, w którym występują wyładowania elektrostatyczne, zabawka może działać nieprawidłowo i w efekcie wymagać zresetowania.

OBSŁUGA I KONSERWACJA: gdy kontroler nie jest używany przez dłuższy czas, należy zawsze wyjąć z niego baterie. Zabawkę należy delikatnie czyścić przy pomocy czystej, wilgotnej ściereczki. Zabawkę należy utrzymywać z dala od bezpośredniego źródła ciepła. Nie wolno zanurzać zabawki w wodzie. Może to doprowadzić do uszkodzenia podzespołów elektronicznych.

INFORMACJE DOTYCZĄCE BEZPIECZNEGO KORZYSTANIA Z BATERII: Baterie są przedmiotami o niewielkim rozmiarze. Ich wymiany muszą dokonywać osoby dorosłe. Baterie umieszcza się w komorze zgodnie z oznaczeniami biegunowości (+/-). Zużyte baterie należy niezwłocznie wyjąć z zabawki. Baterie trzeba poddać prawidłowej utylizacji. W razie dłuższej przerwy w użytkowaniu baterie należy wyjąć. Konieczne jest używanie wyłącznie zatwierdzonych baterii tego samego typu lub ich zamienników. NIE spalać zużytych baterii. NIE wrzucać baterii do ognia, ponieważ może to spowodować ich wybuch lub wyciek elektrolitu. NIE używać starych baterii z nowymi ani nie stosować jednocześnie różnych rodzajów baterii (np. alkalicznych ze zwykłymi lub akumulatorami). Używanie akumulatorów jest niewskazane ze względu na możliwe obniżenie wydajności. Akumulatory można ładować wyłącznie pod nadzorem osoby dorosłej. Wymienne akumulatory przed ładowaniem należy wyjąć z zabawki. NIE ładować baterii do jednorazowego użytku. NIE dopuszczać do zwarcia styków baterii.

SPECJALNE INSTRUKCJE DOTYCZĄCE BATERII LITOWO-ŻELAZOWO-FOSFORANOWEJ: nigdy nie należy pozostawiać ładowanej baterii bez nadzoru. Baterię należy ładować w odizolowanym obszarze i trzymać z dala od materiałów łatwopalnych. Nie należy narażać baterii na działanie bezpośredniego światła słonecznego. Istnieje ryzyko eksplozji, przegrzania lub zapłonu baterii. Nie należy rozbierać, modyfikować, podgrzewać ani zwierać styków baterii. Nie należy umieszczać baterii w ogniu ani pozostawiać jej w gorącym miejscu. Nie należy upuszczać baterii ani poddawać jej mocnym uderzeniom. Nie należy moczyć baterii. Baterię należy ładować przy pomocy odpowiedniej ładowarki Spin Master™. Dla tego urządzenia należy używać wyłącznie baterii określonych przez Spin Master™. Należy dokładnie przeczytać instrukcję i poprawnie używać baterii. W rzadkich przypadkach wycieku lub eksplozji należy użyć piasku lub chemicznej gaśnicy. Baterie należy poddać recyklingowi lub zutylizować zgodnie z zaleceniami.

INSTRUKCJE DOTYCZĄCE WYJMOWANIA BATERII: Niewymienna wewnętrzna bateria została zainstalowana fabrycznie. Demontaż i wyjmowanie baterii muszą być wykonywane przez osobę dorosłą. Podczas demontażu nie dziurawić, rozcinać, rozrywać, ściskać, zgniatać ani zniekształcać produktu. Upewnić się, że produkt jest wyłączony, następnie użyć śrubokrętu do usunięcia wszystkich śrub. Oddzielić od siebie połówki produktu, by odsłonić wewnętrzną elektronikę. Gdy bateria jest widoczna w całości, użyć nożyczek do przecięcia pojedynczego przewodu, następnie natychmiast owinąć końcówkę drutu taśmą izolacyjną i powtarzać ten proces, aż wszystkie przewody baterii będą przecięte i izolowane, a baterię będzie można oddzielić od reszty produktu. Baterię należy zutylizować zgodnie z lokalnymi przepisami dotyczącymi recyklingu lub utylizacji odpadów.

CZ

VLOŽENÍ BATERIÍ
1. Stiskněte uvolňovací tlačítko (A) a sejměte kryt baterií (B).
2. Nové baterie vkládejte podle schématu polarity (+/-) uvnitř oddílu pro baterie.
3. Pevně nasaďte dvířka baterií zpět na místo. Seznamte se s místními zákony a předpisy ohledně správné recyklace či likvidace baterií.

NABÍJENÍ
1. Vypněte model.
2. Zapojte menší konec nabíjecího kabelu do nabíjecího portu.
3. Zapojte nabíjecí kabel do portu USB 5 V DC počítače.
4. Blikající indikátor LED signalizuje nabíjení baterie, SVÍTÍCÍ úplné nabití.

PŘIPOJENÍ OVLADAČE
1. Zapněte model a umístěte jej na rovný povrch.
2. Držte ovladač v blízkosti modelu Jump Fury™, stiskněte vypínač a vyčkejte, až začne kontrolka zapnutí blikat.
3. Jste připraveni na řízení.
4. K ovládání použijte dálkový ovladač.

OVLADAČ SE NEPŘIPOJUJE
Pokud se model napoprvé nepřipojí k ovladači, model vypněte, z ovladače vyjměte baterie a znovu baterie vložte a zopakujte pokyny z části PŘIPOJENÍ OVLADAČE.

SKÁKÁNÍ
1. Prvním stisknutím TLAČÍTKA SKOK připravíte model ke skoku. Model JUMP FURY™ se začne připravovat na skok. (Příprava trvá přibližně 7 až 10 sekund.)
2. Jakmile INDIKÁTOR PŘIPRAVENOSTI NA SKOK začne souvisle SVÍTIT, je model JUMP FURY™ připraven ke skoku.
POZNÁMKA: Pokud indikátor připravenosti na skok bliká a mechanizmus je ke skoku připraven, ale nespouští se, přesuňte model na rovnější povrch.
3. Stisknutí TLAČÍTKA SKOK na ovladači dá modelu JUMP FURY™ povel k odrazu. Model JUMP FURY™ se automaticky znovu připraví k dalšímu skoku.

Otázky a řešení týkající se ODSTRAŇOVÁNÍ PROBLÉMŮ naleznete na webu AIRHOGS.COM/JUMPFURY

POZNÁMKA: Jestliže je normální fungování produktu nezvyklé nebo přerušované, může problém způsobovat silné elektromagnetické rušení. Produkt vyresetujete úplným vypnutím a následným zapnutím. Pokud produkt normálně fungovat nezačne, zkuste ho přemístit na jiné místo a vyzkoušet znovu. Normálního výkonu dosáhnete výměnou baterií, protože slabé baterie nemusí zajistit obvyklé fungování.

Bezpečnostní opatření: - Když je vypínač ZAPNUTÝ, udržujte ruce, vlasy či volné oblečení v bezpečné vzdálenosti od motoru a kol. - Pokud hračku nepoužíváte, vyjměte z ní baterie. - Při hraní doporučujeme rodičovský dohled. - Mějte hračku stále v dohledu, abyste jí mohli vždy bez problémů ovládat. - Maximálního výkonu dosáhnete používáním nových alkalických baterií. - Při používání produktu je nutné přesně dodržovat pokyny uvedené v této příručce. Poznámka: Vkládání nebo výměnu baterií doporučujeme provádět s rodičovským dohledem. V elektrostaticky nabitém prostředí nemusí hračka fungovat správně a bude ji nutné vypnout a zapnout.

PÉČE A ÚDRŽBA: Pokud není ovladač po delší dobu používán, vždy z něj vyjměte baterie. Hračku čistěte opatrně čistým vlhkým hadříkem. Nevystavujte hračku přímému teplu. Nepotápějte hračku do vody. Může dojít k poškození elektronických součástí.

BATERIE – BEZPEČNOSTNÍ INFORMACE: Baterie jsou drobné předměty. Výměnu baterií musí provádět dospělé osoby. Řiďte se schématem polarity (+/-) v oddílu pro baterie. Vybité baterie okamžitě vyndejte z hračky. Použité baterie řádně zlikvidujte. Při delším skladování vyndejte baterie. Doporučujeme používat pouze baterie stejného nebo rovnocenného typu. Použité baterie NEPALTE. Baterie NELIKVIDUJTE v ohni, protože baterie mohou vybuchnout nebo vytéct. NEPOUŽÍVEJTE ZÁROVEŇ staré a nové baterie ani různé typy baterií (např. alkalické, standardní a dobíjecí baterie). Použití dobíjecích baterií není doporučeno, protože může být příčinou nižšího výkonu. Dobíjecí baterie musejí být dobíjeny pod dohledem dospělého. Před dobíjením je nutné vyměnitelné dobíjecí baterie z hračky vyjmout. Nedobíjecí baterie NEDOBÍJEJTE. NEZKRATUJTE svorky napájení.

SPECIÁLNÍ POKYNY PRO BATERIE LiFe: Nikdy nenabíjejte baterii bez dozoru. - Nabíjejte baterie v izolované oblasti. Zachovejte bezpečnou vzdálenost od hořlavých materiálů. - Nevystavujte přímému slunečnímu světlu. Může dojít k výbuchu, přehřátí nebo vznícení baterií. - Baterie nerozebírejte, neupravujte, neohřívejte ani nezkratujte. Nedávejte je do ohně ani na horká místa. - Nenechte je spadnout, ani je nevystavujte silným nárazům. - Nedovolte, aby baterie zvlhly. - K nabíjení baterií používejte pouze určenou nabíječku baterií společnosti Spin Master™. - Používejte baterie pouze v zařízení určeném společností Spin Master™. - Pečlivě si přečtěte příručku s pokyny a používejte baterie správně. - V nepravděpodobném případě vytékání nebo výbuchu baterie haste pískem nebo chemickým hasicím přístrojem. - Baterie je nutné řádně recyklovat nebo zlikvidovat.

POKYNY K VYJMUTÍ BATERIE: Vnitřní baterie je instalována ve výrobě a je nevyměnitelná. Demontáž produktu a vyjmutí baterie musí provádět dospělý. Při demontáži produkt nepropichujte, neřezejte, netrhejte, nestlačujte a nedeformujte. Ujistěte se, že je produkt vypnutý, a šroubovákem vyšroubujte všechny šrouby. Otevřete tělo produktu, aby byl možný přístup k vnitřní elektronice. Máte-li přístup k baterii, nůžkami odstřihněte jeden kabel baterie, izolujte konec vodiče ovinutím páskou a postup opakujte, dokud nebudou přerušeny a izolovány všechny vodiče baterie. Pak je možné ji vyjmout z produktu. Baterii zlikvidujte v souladu s místními předpisy týkajícími se recyklace a likvidace baterií.

SK

INŠTALÁCIA BATÉRIÍ
1. Zatlačte na uvoľňovacie tlačidlo (A) a posunutím odstráňte kryt batérie (B).
2. Vložte nové batérie do priestoru pre batérie, ako je zobrazené na diagrame polarity (+/–).
3. Pevne znova nasaďte dvierka batérií. Pozrite si miestne predpisy a nariadenia o správnej recyklácii alebo likvidácii batérií.

NABÍJANIE
1. Vozidlo vypnite.
2. Zapojte malú koncovku nabíjacieho kábla do nabíjacieho portu.
3. Zapojte nabíjací kábel do výstupu 5 V DC počítača.
4. Keď kontrolka LED bliká, batéria sa nabija. Keď nepretržite svieti, batéria je úplne nabitá.

PRIPOJENIE OVLÁDAČA
1. Zapnite vozidlo a položte ho na rovný povrch.
2. Ovládač udržujte v blízkosti vozidla Jump Fury™, stlačte tlačidlo napájania a počkajte, kým indikátor napájania neprestane blikať.
3. Môžete začať jazdiť.
4. Riadenie ovládajte pomocou diaľkového ovládača.

OVLÁDAČ SA NESPOJIL
Ak sa vaše vozidlo na prvý raz nespojí s ovládačom, vypnite vozidlo, vyberte batérie z ovládača, potom vložte batérie späť do ovládača a následne zopakujte pokyny v časti PRIPOJENIE OVLÁDAČA.

AKO SKÁKAŤ
1. Jedným stlačením tlačidla SKOK načítajte skok. Vozidlo JUMP FURY™ začne načítavať skok. (Načítanie trvá približne 7 – 10 sekúnd).
2. Keď KONTROLKA „SKOK PRIPRAVENÝ“ nepretržite svieti, vozidlo JUMP FURY™ je pripravené na skok.
POZNÁMKA: Ak kontrolka „SKOK PRIPRAVENÝ“ bliká, mechanizmus sa úplne načítal, ale vozidlo neskočí. Vozidlo je potrebné premiestniť na rovnejší povrch.
3. Stlačením TLAČIDLA SKOK na ovládači vozidlo JUMP FURY™ vyskočí. Vozidlo JUMP FURY™ automaticky vykoná opätovné načítanie a bude pripravené na ďalší skok

Otázky a riešenia v rámci RIEŠENIA PROBLÉMOV nájdete na našej webovej lokalite: AIRHOGS.COM/JUMPFURY

POZNÁMKA: Ak je narušená alebo prerušená normálna funkčnosť produktu, problém môže byť spôsobený silným elektromagnetickým rušením. Ak chcete produkt resetovať, úplne ho vypnite a potom ho znova zapnite. Ak sa neobnoví normálna prevádzka, presuňte produkt na iné miesto a skúste to znova. Ak chcete zaistiť normálnu prevádzku, vymeňte batérie, keďže slabé batérie nemusia zabezpečiť úplné fungovanie.

Bezpečnostné opatrenia: – Keď je vypínač v ZAPNUTEJ polohe, ruky, vlasy a voľné oblečenie držte v bezpečnej vzdialenosti od motora/kolies. – Keď hračku nepoužívate, vyberte z nej batérie. – Pri hre sa odporúča dozor rodiča. – Hračku majte na dohľad, aby ste ju mohli stále sledovať. – Ak chcete dosiahnuť maximálny výkon, odporúčajú sa nové alkalické batérie. - Pri používaní produktu sa používateľa musia prísne riadiť pokynmi v príručke. Poznámka: Pri inštalácii alebo výmene batérií sa odporúča usmernenie rodiča. V prostredí s elektrostatickým nábojom môže byť narušená funkčnosť hračky a môže byť nutné, aby používateľ hračku resetoval.

STAROSTLIVOSŤ A ÚDRŽBA: Ak hračku dlhšie nepoužívate, z ovládača vždy vyberte batérie. Hračku jemne utrite čistou vlhkou handričkou. Hračku nevystavujte priamemu teplu. Hračku neponárajte do vody. Môžu sa poškodiť elektronické súčasti.

BEZPEČNOSTNÉ INFORMÁCIE SÚVISIACE S BATÉRIAMI: Batérie sú malé súčasti. Výmenu batérií musí vykonať dospelá osoba. Postupujte podľa diagramu polarity (+/–) v priestore pre batérie. Vybité batérie urýchlene odstráňte z hračky. Použité batérie správne zlikvidujte. Pri dlhodobom skladovaní vyberte batérie. Používať sa majú len batérie rovnakého alebo rovnocenného typu, ako sú odporúčané batérie. NESPÁLUJTE použité batérie. Batérie NEHÁDŽTE do ohňa, keďže môžu vybuchnúť alebo vytiecť. NEPOUŽÍVAJTE SÚČASNE staré a nové batérie ani rôzne typy batérií (t. j. alkalické/štandardné/nabíjateľné batérie). Neodporúča sa používať nabíjateľné batérie, pretože môže dôjsť k zníženiu výkonu. Nabíjateľné batérie sa majú nabíjať len pod dohľadom dospelého. Vyberateľné nabíjateľné batérie treba pred nabíjaním vybrať z hračky. NENABÍJAJTE nenabíjateľné batérie. NESPÔSOBUJTE skrat na napájacích koncovkách.

ŠPECIÁLNE POKYNY TÝKAJÚCE SA BATÉRIE LiFe: Batériu nikdy nenabíjajte bez dozoru. – Batérie nabíjajte v izolovanej oblasti. Uchovávajte mimo horľavých materiálov. – Nevystavujte priamemu slnečnému svetlu. Batérie by mohli vybuchnúť, prehriať sa alebo vznietiť. – Batérie nerozoberajte, neupravujte, nezohrievajte ani nespôsobujte na nich skrat. Nedávajte ich do ohňa ani ich nenechávajte na horúcich miestach. – Zabráňte pádu alebo silným nárazom. – Dbajte na to, aby batérie nezvlhli. – Batérie nabíjajte len pomocou určenej nabíjačky na batérie Spin Master™. – Batérie používajte len v zariadení určenom spoločnosťou Spin Master™. – Pozorne si prečítajte príručku s pokynmi a batérie používajte správne. – V nepravdepodobnom prípade vytečenia alebo výbuchu haste batériu pieskom alebo chemickým hasiacim prístrojom. – Batérie sa musia správne recyklovať alebo zlikvidovať.

POKYNY NA VYBRATIE BATÉRIE Z PRODUKTU: Interná batéria sa inštaluje vo výrobe a nie je možné ju vymeniť. Rozobratie produktu a odstránenie batérie musí vykonať dospelá osoba. Pri demontáži výrobok neprepichujte, nezarezávajte doň, netrhajte ho, nevyvíjajte naň príliš silný tlak ani ho nedeformujte. Ubezpečte sa, že je výrobok vypnutý a následne pomocou skrutkovača vyskrutkujte všetky skrutky. Oddeľte polovice trupu výrobku, aby ste mali prístup k internej elektronike. Keď vidíte celú batériu, pomocou nožníc odstrihnite jeden z káblov batérie a odstrihnutý kábel ihneď obtočte páskou, aby ste ho izolovali. Postup opakujte, kým neodstrihnete a nezaizolujete všetky káble, aby bola batéria voľná. Batériu zlikvidujte v súlade s miestnymi predpismi na recykláciu a likvidáciu batérií.

HU

AZ ELEMEK BEHELYEZÉSÉNEK MÓDJA
1. Nyomja le a kioldógombot (A) az elemtartó fedelének (B) lecsúsztatásához.
2. Helyezze az új elemeket az elemtartóba a polaritási ábrának (+/-) megfelelően.
3. Helyezze vissza biztonságosan az elemtartó fedelét. Ellenőrizze az elemek újrahasznosítására és/vagy ártalmatlanítására vonatkozó helyi törvényeket és rendelkezéseket.

TÖLTÉS
1. Kapcsolja ki a járművet.
2. Csatlakoztassa a töltőkábel kisebb végét a töltőporthoz.
3. Csatlakoztassa a töltőkábelt egy 5 V-os egyenáramú számítógépes kimenethez.
4. A villogó LED azt jelzi, hogy az akkumulátor töltődik, a teljesen feltöltött akkumulátor esetén pedig folyamatosan világít.

A VEZÉRLŐ CSATLAKOZTATÁSA
1. Kapcsolja be a járművet, és helyezze egy lapos felületre.
2. Tartsa a vezérlőt a Jump Fury™ járműhöz közel, nyomja meg a bekapcsológombot, és várja meg, amíg a tápellátást jelző fény villogása befejeződik.
3. Most már készen áll a jármű vezetésére.
4. A vezetéshez használja a vezérlőt.

A VEZÉRLŐ NEM CSATLAKOZIK
Ha a jármű nem csatlakozik első alkalommal a vezérlőhöz, kapcsolja ki a járművet, távolítsa el a vezérlőben lévő elemeket, helyezze vissza őket, végül pedig ismételje meg A VEZÉRLŐ CSATLAKOZTATÁSA című részben található utasításokat.

AZ UGRATÁS MÓDJA
1. Az ugratás aktiválásához nyomd meg egyszer az UGRATÁS GOMBOT. A JUMP FURY™ elkezdi az ugratás aktiválását. (Az aktiválás kb. 7–10 másodpercet vesz igénybe.)
2. Ha az UGRATÁSRA KÉSZ ÁLLAPOTOT JELZŐ FÉNY folyamatosan világít, a JUMP FURY™ készen áll az ugratásra.
MEGJEGYZÉS: Ha az Ugratásra kész állapotot jelző fény villog, és a mechanizmus aktiválása befejeződött, mégsem ugrat, helyezd a járművet laposabb felületre.
3. A JUMP FURY™ elindításához nyomd meg a vezérlőn az UGRATÁS GOMBOT. A JUMP FURY™ automatikusan újra végrehajtja az aktiválást, és készen áll arra, hogy újra ugrasson

A HIBAELHÁRÍTÁSI útmutató az alábbi honlapon tekinthető meg: AIRHOGS.COM/JUMPFURY

MEGJEGYZÉS: Ha a termék normál működése akadályozott vagy megszakad, előfordulhat, hogy a hibát erőteljes elektromágneses interferencia okozza. A termék alaphelyzetbe állításához teljesen kapcsolja ki, majd kapcsolja be újra. Ha a normál működés nem áll helyre, menjen a termékkel arrébb, majd próbálja újra. A normál működés biztosításához cserélje ki az elemeket, mivel előfordulhat, hogy az alacsony töltöttségű elemek nem teszik lehetővé a teljes funkcionalitást.

Biztonsági óvintézkedések: – Bekapcsolt állapotban nem szabad a motorhoz/kerekekhez nyúlni, és távol kell tartani azoktól a hajat és laza ruhadarabokat. – Az elemeket el kell távolítani a távvezérlőből, ha nem használják a játékot. – A játékhoz szülői segítség ajánlott. – Használat közben mindig tartsa szemmel a játékot. – A maximális teljesítmény érdekében azt ajánljuk, használjon új alkáli elemeket. – A termék működtetése közben szigorúan be kell tartani a használati útmutatóban leírtakat. Megjegyzés: Az elemek behelyezéséhez vagy cseréjéhez szülői segítség ajánlott. Elektroosztatikus kisülés közelében a játéknál hibás működés léphet fel, és szükségessé válhat az újraindítása.

KEZELÉS ÉS KARBANTARTÁS: Ha hosszabb ideig nem használja a játékot, mindig távolítsa el az elemeket a vezérlőből. Finoman törölje át a játékot egy tiszta, nedves ruhával. Óvja a játékot a közvetlen hőhatástól. Tilos vízbe meríteni a játékot. Ez károsíthatja az elektronikus alkatrészeket.

ELEMEKKEL KAPCSOLATOS BIZTONSÁGI ELŐÍRÁSOK: Az elemek apró tárgyak. Az elemek cseréljét felnőttek végezzék. Ügyeljen az elemtartón látható polaritási (+/-) ábrára. Haladéktalanul távolítsa el a tönkrement elemeket a játékból. Ártalmatlanítsa megfelelően a használt elemeket. Hosszas tárolás esetén távolítsa el az elemeket. Kizárólag azonos, vagy a javasolt típussal egyenértékű elemeket használjon. NE égesse el a használt elemeket. NE dobja az elemeket tűzbe, mivel azok felrobbanhatnak vagy szíveroghatnak. NE használjon régi és új, vagy különböző típusú elemeket egyszerre (pl. alkáli/normál/újratölthető elem). Nem ajánlott újratölthető elemeket használni az esetlegesen fellépő csökkent teljesítmény miatt. Az újratölthető elemeket csak felnőtt felügyelete mellett szabad tölteni. A cserélhető-újratölthető elemeket el kell távolítani a játékból a töltés előtt. NE töltse fel a nem újratölthető elemeket. NE zárja rövidre a tápegység érintkezőit.

A LiFe AKKUMULÁTORRAL KAPCSOLATOS SPECIÁLIS UTASÍTÁSOK: Soha ne hagyja az akkumulátort felügyelet nélkül töltés során. - Az akkumulátor töltését egy külön helyiségben végezze. Tartsa távol gyúlékony anyagoktól. - Ne tegye ki közvetlen napfénynek. Az akkumulátor felrobbanhat, túlmelegedhet vagy meggyulladhat. - Ne szedje szét, módosítsa, melegítse, vagy zárja rövidre az akkumulátort. Ne dobja tűzbe vagy hagyja forró helyen. - Ne ejtse le és ne hagyja, hogy erős behatás érje. - Az akkumulátort óvja a nedvességtől. - Az akkumulátor töltését kizárólag a megadott Spin Master™ akkumulátortöltővel végezze. - Az akkumulátort kizárólag a Spin Master™ által meghatározott készülékekben használja. - Gondosan olvassa el a használati utasítást, és ügyeljen az akkumulátor megfelelő használatára. - Az akkumulátor esetleges szivárgása vagy robbanása esetén használjon homokot vagy tűzoltó készüléket. - Az akkumulátorokat megfelelően újra kell hasznosítani vagy ártalmatlanítani kell.

A TERMÉK AKKUMULÁTORÁNAK ELTÁVOLÍTÁSA: A belső akkumulátor gyárilag kerül a termékbe, és nem cserélhető. A termék szétszerelését és az akkumulátor eltávolítását felnőtt végezze. Ne szúrjon bele, vágja el, tépje el, nyomja össze vagy deformálja a terméket a szétszerelés során. Ellenőrizze, hogy ki van-e kapcsolva a termék, majd használjon csavarhúzót a csavarok eltávolításához. A belső elektronikához való hozzáférés érdekében szedje szét a terméket. Ha az akkumulátor teljes egészében látható, egy olló használatával vágjon el egy akkumulátorvezetéket, majd a vezeték végének szigeteléséhez azonnal tekerje be ragasztószalaggal. A fentieknek megfelelően vágja el és szigetelje a további vezetékeket is. Az akkumulátor most már elkülöníthető a termék többi részétől. Az akkumulátor ártalmatlanítását a vonatkozó, újrahasznosítással és eltávolítással kapcsolatos előírásoknak megfelelően végezze.