16.54”

11.69”

A3 paper size
16.54” x 11.69”
1/1 - BLACK

CMYK Production Information — Spin Master Packaging Team +86+769 8108 0068

Black — Die-Cut

Docket: T44438.0002_Helix Quad_GTL_IS_R1 — Supervisor Sign-off: ____ on ____

Prepared by: mary g on ____ with Adobe CS 5 Software

This contract proof is using Spin Master Standard profile printed by Epson printer ( )9800 / ( )8880 / Canon iPF 8100 ( )

Remark:

- Die-line on this file may not final, please check with production factory.
- This contract proof is calibrated to meet offset printing color standard, printed on Epson Commercial Semi Matt paper with Epson UltraChrome ink.
- This contract proof simulates color reproduction on CCNB. All elements and colors on this proof must be matched. Proof should be assessed under standard 5000°K light.
- The line ruling for this print production is 175 lpi.
- To maintain the exact color of this contract proof, it is recommended not to expose to excessive light. This contract proof will be expired 2 years from the date of sign-off.

EN **BATTERY SAFETY INFORMATION:** - Requires 8 x 1.5 V AA alkaline batteries (not included). - Batteries are small objects. - Replacement of batteries must be done by adults. - Follow the polarity (+/-) diagram in the battery compartment. - Promptly remove dead batteries from the toy. - Dispose of used batteries properly. - Remove batteries for prolonged storage. - Only batteries of the same or equivalent type as recommended are to be used. - DO NOT incinerate used batteries. - DO NOT dispose of batteries in fire, as batteries may explode or leak. - DO NOT mix old and new batteries or types of batteries (i.e. alkaline/standard). - DO NOT use rechargeable batteries. - DO NOT recharge non-rechargeable batteries. - DO NOT short-circuit the supply terminals. FR **LES PILES ET VOTRE SÉCURITÉ :** Fonctionne avec 8 piles alcalines AA 1,5 V (non fournies). - Les piles sont de petits objets. - Le remplacement des piles doit être effectué par un adulte. - Respecter le schéma de polarité (+/-) du compartiment des piles. - Retirer immédiatement toute pile épuisée du jouet. - Jeter correctement les piles épuisées. - Retirer les piles du jouet en cas d’inutilisation prolongée. - N’utiliser que des piles d’un même type ou d’un type équivalent à celui recommandé. - NE PAS incinérer les piles épuisées. - NE PAS jeter les piles au feu ; elles pourraient exploser ou fuir. - NE PAS mélanger des piles neuves et des piles épuisées, ou des piles de types différents (ex : alcalines/standard). - NE PAS utiliser de piles rechargeables. - NE PAS recharger des piles non rechargeables. - NE PAS court-circuiter les bornes d’alimentation. ES **INFORMACIÓN DE SEGURIDAD DE LA BATERÍA:** - Requiere 8 pilas alcalinas de 1,5 V y formato AA (no incluidas). - Recuerde que las pilas son objetos pequeños. - Se requiere la ayuda de un adulto para cambiar las pilas. - Siga las instrucciones de polaridad (+ / -) que aparecen en el compartimento de las pilas. - Retire rápidamente las pilas una vez gastadas. - Las pilas usadas deben desecharse de forma adecuada. - Retire las pilas si va a guardar el juguete durante un período de tiempo prolongado. - Utilice únicamente pilas del tipo recomendado o de un tipo equivalente. - NO exponga las pilas usadas al fuego. - NO deseche las pilas usadas quemándolas, ya que podrían explotar o desprender productos químicos. - NO mezcle pilas nuevas y viejas, ni mezcle pilas de tipos distintos (p. ej. alcalinas y normales). - NO utilice pilas recargables. - NO intente recargar pilas no recargables. - NO cortocircuite las terminales de corriente.

EN **PRODUCT BATTERY REMOVAL INSTRUCTIONS:** Internal battery is factory installed, product disassembly and battery removal must be performed by an adult. Do not use any tools for disassembly. Pulling, tearing, and deforming of the product during disassembly, while necessary, should be as limited as possible. Do not compress the product at any time. Ensure product is turned off. Find a point where the two body halves meet; the nose of the aircraft or where the wing meets the body. Start to peel the halves apart, separating them where they are glued together; remove any tape as necessary. Separate product body halves to expose internal electronics. To separate battery from product use scissors to cut a single battery wire, immediately wrap the cut wire end with tape to isolate it, repeat until all battery wires are cut and isolated. Dispose of battery in accordance with your local battery recycling or disposal laws. **NOTE:** Opening of product and/or removal of battery will render product inoperative and voids manufacturer warranties, dispose of remaining product components in accordance with local laws. FR **INSTRUCTIONS CONCERNANT LE RETRAIT DE LA BATTERIE :** La batterie interne est installée en usine. Le démontage du produit et l’extraction de sa batterie doivent être effectués par un adulte. Ne pas percer, couper, déchirer, comprimer ou déformer le produit durant le démontage. S’assurer que le produit est éteint avant d’enlever toutes les vis à l’aide d’un tournevis. Séparer les deux parties de la carcasse pour accéder aux composants électroniques internes. Une fois l’ensemble de la batterie visible, utiliser des ciseaux pour couper l’un des fils. En emballer immédiatement l’extrémité avec de la bande adhésive afin de l’isoler. Répéter l’opération jusqu’à ce que tous les fils soient coupés et isolés, et que la batterie ne soit plus reliée au produit. Se débarrasser de la batterie conformément aux lois locales relatives au recyclage et à l’élimination des batteries. **REMARQUE :** L’ouverture du produit ou l’extraction de la batterie empêcheront le produit de fonctionner et rendront la garantie du fabricant nulle et non avenue. Jeter les composants restants du produit conformément aux lois locales.
ES **INSTRUCCIONES PARA RETIRAR LA BATERÍA DEL PRODUCTO:** La pila interna ha sido instalada en la fábrica. El desmontaje del producto y la remoción de las pilas deben ser efectuados por un adulto. No perforo, corte, rasgue, comprima o deforme el producto durante el desmontaje. Asegúrese de que el producto esté apagado, luego use un destornillador para sacar todos los tornillos. Separe las mitades del cuerpo del producto para exponer los elementos electrónicos internos. Cuando la pila esté completamente visible use tijeras para cortar un solo cable de la pila, inmediatamente envuelva el cable cortado con cinta adhesiva para aislarlo, repita hasta que todos los cables de la pila estén cortados y aislados y la pila esté libre del resto del producto. Deseche la pila de acuerdo con sus leyes locales de reciclaje o desecho de pilas. **NOTA:** Abrir el producto y/o sacar la pila hará que el producto quede inoperante y anula las garantías del fabricante. Deseche el resto de los componentes del producto de acuerdo con las leyes locales.

EN FCC Statement: This device complies with Part 15 of the FCC rules. Operation is subject to the following two conditions: (1) This device may not cause harmful interference, and (2) This device must accept any interference received, including interference that may cause undesirable operation. This equipment has been tested and found to comply with the limits for Class B digital devices pursuant to Part 15 of the FCC rules. These limits are designed to provide reasonable protection against harmful interference to radio communications. This equipment generates, uses and can radiate radio frequency energy and, if not installed and used in accordance with the instruction, may cause harmful interference to radio communication. However, there is no guarantee that interference will not occur in a particular installation. If this toy does cause interference to radio or television reception (you can check this by turning the toy off and on while listening for the interference), one or more of the following measures may be useful: • Reorient or relocate the receiving antenna • Increase the separation between the toy and the radio or the TV • Consult the dealer or an experienced TV-radio technician for help. Shielded cables must be used with this unit to ensure compliance with the Class B FCC limits. **NOTE:** Changes, adjustments or modifications to this unit, including but not limited to, replacement of any transmitter component (crystal, semiconductor, etc.) could result in a violation of FCC rules under part 15 and/or 95 and must be expressly approved by Spin Master Ltd. or they could void the user’s authority to operate the equipment. FR Déclaration de la FCC : Cet appareil est conforme à l’article 15 de la réglementation de la FCC. Son utilisation est soumise aux deux conditions suivantes : (1) cet appareil ne doit pas causer d’interférences nuisibles, et 2) cet appareil doit tolérer toutes les interférences reçues, y compris celles pouvant entraîner un fonctionnement indésirable. Cet équipement a été testé et jugé conforme aux limites de la classe B pour les équipements numériques en vertu de l’article 15 de la réglementation de la FCC. Ces limites ont été instaurées pour assurer une protection raisonnable contre toute interférence nuisible avec les communications radios. Cet équipement génère, utilise et peut émettre de l’énergie de fréquence radio. S’il n’est pas installé et utilisé selon le mode d’emploi, il peut causer des interférences nuisibles aux communications radios. Cependant, selon l’installation, des interférences peuvent être constatées. Si ce jouet cause des interférences à la réception radio ou télévisée (ce qui est vérifiable en l’éteignant, puis en le rallumant tout en écoutant s’il y a des interférences), suivre une ou plusieurs des recommandations suivantes : • Réorienter ou déplacer l’antenne réceptrice • Augmenter la distance entre le jouet et la radio ou la télévision • Consulter le revendeur ou demander l’aide d’un technicien radio/T.V. expérimenté. Pour respecter les limites de la classe B de la réglementation de la FCC, cet appareil doit être utilisé avec des câbles blindés. **REMARQUE :** tout changement, réglage ou modification de cet appareil, incluant mais ne se limitant pas au remplacement de tout composant du transmetteur (cristal, semi-conducteur, etc.), pourrait constituer une violation de l’article 15 et/ou 95 de la réglementation de la FCC, et doit être expressément approuvé par Spin Master Ltd., sous peine d’entraîner l’annulation du droit de l’utilisateur d’exploiter l’équipement. ES Declaración de la FCC: Este aparato cumple con el artículo 15 de las normas de la FCC. El funcionamiento está sujeto a las dos siguientes condiciones: 1) Este aparato no debe causar interferencias perjudiciales, y 2) Este aparato debe aceptar cualquier interferencia recibida, incluidas las que podrían causar un funcionamiento no deseado. Este equipo se sometió a las pruebas debidas y se comprobó que cumple con los requisitos específicos para aparatos digitales de clase B en conformidad con el artículo 15 de las normas de la FCC. Estos requisitos están diseñados para proporcionar protección razonable contra interferencias perjudiciales en las comunicaciones por radio. Este juguete genera, utiliza y puede emitir energía de radiofrecuencia. Si no se instala y se utiliza de acuerdo con la guía de instrucciones, puede causar interferencias en las comunicaciones por radio. Sin embargo, en función de la instalación, pueden ocurrir interferencias. Si este juguete ocasiona interferencias perjudiciales en la recepción radio o televisiva (lo cual se puede comprobar encendiendo y apagando el juguete mientras se escucha la interferencia), seguir una o varias de las siguientes recomendaciones: • Volver a orientar o ubicar la antena receptora. • Aumentar la distancia entre el juguete y la radio o el televisor. • Consultar al distribuidor o a un técnico especializado en radio y televisión. Para cumplir con los límites de la clase B de las normas FCC, este aparato se debe utilizar con cables blindados. **NOTA:** Los cambios, ajustes o modificaciones realizados sobre este aparato, incluidos pero no limitados al cambio de cualquier componente del transmisor (emisor de cristal, semiconductor, etc.) podrían constituir una violación del artículo 15 y/o 95 de las normas de la FCC y deberían ser expresamente aprobados por Spin Master Ltd., de lo contrario quedaría invalida la autoridad del usuario para usar el equipo.

This device complies with Industry Canada License-exempt RSS-210. Operation is subject to the following two conditions: (1) this device may not cause interference, and (2) this device must accept any interference, including interference that may cause undesired operation of the device. / Cet appareil respecte toutes les exigences du CNR-210 d’Industrie Canada applicables aux appareils radio exempts de licence. Son utilisation est soumise aux deux conditions suivantes : (1) Cet appareil ne doit pas causer d’interférences, et (2) cet appareil doit tolérer toutes les interférences, y compris celles pouvant entraîner un fonctionnement indésirable.

EN Contains 1 x 3.7V LiPo battery pack. Requires 8 x 1.5 V AA (LR6) alkaline batteries (not included). Batteries or battery packs must be recycled or disposed of properly. When this product has reached the end of its useful life it should not be disposed of with other household waste. The Waste Electrical and Electronic Equipment Regulations require it to be separately collected so that it can be treated using the best available recovery and recycling techniques. This will minimize the impact on the environment and human health from soil and water contamination by any hazardous substances, decrease the resources required to make new products and avoid using up landfill space. Please do your part by keeping this product out of the municipal waste stream! The “wheelie bin” symbol means that it should be collected as “waste electrical and electronic equipment”. You can return an old product to your retailer when you buy a similar new one. For other options, please contact your local council. FR Contient 1 batterie LiPo 3,7 V. Fonctionne avec 8 piles alcalines AA (LR6) 1,5 V (non fournies). Les piles ou les batteries doivent être correctement recyclées ou éliminées. Lorsque ce produit arrive en fin de vie, il ne doit pas être jeté avec le reste des déchets ménagers. Conformément à la directive sur les Déchets des équipements électriques et électroniques (DEEE), il doit être collecté séparément afin d’être éliminé selon les meilleures techniques de récupération et de recyclage disponibles. Cette démarche réduit les risques de pollution du sol et des eaux, et permet ainsi de minimiser l’impact de toute substance nocive sur la santé et sur l’environnement. Cela diminue également la quantité de ressources nécessaires à la fabrication de nouveaux produits, et évite la saturation des sites d’enfouissement. Veuillez apporter votre contribution en ne jetant pas ce produit avec les déchets de votre commune. Le symbole de la « poubelle sur roues » signifie que ce produit doit faire l’objet d’une collecte respectant la directive sur les Déchets des équipements électriques et électroniques (DEEE). Vous pouvez également retourner les produits en fin de vie à votre détaillant lors de l’achat d’un produit similaire neuf. Pour plus d’informations, contactez votre commune. ES Contiene 1 paquete de baterías LiPo de 3,7 V. Necesita 8 pilas alcalinas tipo AA (LR6) 1,5 V (no incluidas). Las baterías o paquetes de baterías deben reciclarse, o desecharse de forma adecuada. Cuando este producto alcance el final de su vida útil, no lo deseches como residuo doméstico. La normativa de residuos de aparatos eléctricos y electrónicos exige que se recojan de forma separada, para que puedan tratarse con las mejores técnicas de recuperación y reciclaje disponibles. De esta forma, se minimizará el impacto que la contaminación del suelo y el agua causada por sustancias peligrosas tiene sobre el medio ambiente y la salud humana, se reducirán los recursos necesarios para fabricar nuevos productos y se evitará la saturación de los vertederos. ¡Colabore desechando este producto de forma adecuada! El símbolo del contenedor con ruedas significa que debería recogerse como “residuo de aparatos eléctricos y electrónicos”. Puedes devolver un producto antiguo en tu establecimiento habitual cuando adquieras un producto nuevo similar. Si deseas obtener más información, consulta con las autoridades locales.

Battery requirement for Helix X4™: / Caractéristiques de la batterie du Helix X4™ : / Especificaciones de la batería del Helix X4™:

Power Supply: / Alimentation : / Alimentación: ⎓

Rating: DC 3.7 V, 1.8 W / Puissance nominale : 3,7 V CC, 1,8 W / Potencia: 3,7 V, 1,8 W, CC

Batteries: 1 x 3.7 V LiPo Rechargeable Battery Pack / Piles : 1 bloc-piles rechargeable LiPo de 3,7 V / Pilas: 1 paquete de pilas recargables de polímero de litio de 3,7 V

Requires 1 x 3.7 V LiPo Rechargeable Battery Pack (included) / Requiert 1 bloc-piles rechargeable LiPo de 3,7 V (compris) / Requiere 1 paquete de pilas recargables de polímero de litio de 3,7 V (viene incluido)

Battery requirement for Controller: / Caractéristiques de la batterie de la radiocommande : / Especificaciones de las baterías del controlador:

Power Supply: / Alimentation : / Alimentación: ⎓

Rating: DC 12 V, 0.45 W / Puissance nominale : 12 V CC, 0,45 W / Potencia: 12 V, 0,45 W, CC

Batteries: 8 x 1.5 V AA/LR6/AM3 / Piles : 8 piles 1,5 V AA/LR6/AM3 / Batería: 8 pilas de formato AA/LR6/AM3 de 1,5 V

Requires 8 x 1.5 V AA size batteries (not included) / Fonctionne avec 8 piles AA 1,5 V (non fournies) / Requiere 8 pilas de 1,5 V y formato AA (no incluidas)

⚠ **WARNING:** IF ROTOR(S) BECOME DAMAGED OR BROKEN, DO NOT FLY. FLYING WITH BROKEN ROTOR(S) MAY CAUSE DAMAGE OR LEAD TO INJURY.

⚠ **ATTENTION !** SI L’UN DES PROPULSEURS EST ABÎMÉ OU CASSÉ, NE PAS FAIRE VOLER L’AVION. FAIRE VOLER L’AVION AVEC UN OU PLUSIEURS ROTORS CASSÉS PEUT CAUSER DES DÉGÂTS OU ENTRAÎNER DES BLESSURES.

⚠ **ADVERTENCIA:** NO HAGAS VOLAR EL APARATO SI SE DAÑAN O ROMPEN LAS HÉLICES. USAR EL APARATO CON UNO O VARIOS ROTORES ROTOS PUEDE CAUSAR DAÑOS O LESIONES.

SPIN MASTER LTD., 450 FRONT STREET WEST, TORONTO, ON M5V 1B6 CANADA
Customer Care / Service consommateurs / Atención al cliente: 1-800-622-8339
Email: customercare@spinmaster.com

Imported into EU by:
SPIN MASTER INTERNATIONAL, S.A.R.L., 16 AVENUE PASTEUR, L-2310, LUXEMBOURG
www.spinmaster.com

TM & © Spin Master Ltd. All rights reserved. Please retain this information for future reference. Please remove all packaging materials before giving to children. An adult should periodically check this toy to ensure no damage or hazards exist, if so, remove from use. Children should be supervised during play. Keep addresses and phone numbers for future reference. The item inside this package may vary from the photographs and/or illustrations. Spin Master reserves the right to discontinue use of the www.airhogs.com website at any time. MADE IN CHINA.

TM et © Spin Master Ltd. Tous droits réservés. Conserver ces renseignements pour consultation ultérieure. Retirer tout l’emballage avant de donner le jouet à des enfants. Un adulte doit régulièrement examiner ce jouet afin de s’assurer qu’il ne présente pas de dommage ni de risque. En cas de problème, ne plus l’utiliser. Les enfants doivent être surveillés lorsqu’ils jouent. Conserver les adresses et les numéros de téléphone pour consultation ultérieure. Le contenu de cet emballage peut différer des photographies et/ou des illustrations. Spin Master se réserve le droit de supprimer le site Internet www.airhogs.com à tout moment. FABRIQUE EN CHINE.

TM y © Spin Master Ltd. Reservados todos los derechos. Conserve esta información para futuras referencias. Retire el embalaje antes de poner el producto en manos de los niños. Un adulto debe revisar de forma periódica el juguete para asegurarse de que no supone un riesgo para el niño; si así fuera el caso, interrumpa su uso. Supervise a los niños mientras juegan con el producto. Conserve las direcciones y los números de teléfono para futuras referencias. El contenido del paquete puede no corresponder con las fotografías o ilustraciones. Spin Master se reserva el derecho a suspender el sitio web www.airhogs.com en cualquier momento. HECHO EN CHINA.

20054627, 20061885, 20061887, 20061888 REV 0
T44438_0002_20054627_GTL_IS_R1R1

⚠ **Warning: CHOKING HAZARD – Small Parts.**
⚠ **Attention ! RISQUE D’ÉTOUFFEMENT – Contient de petits éléments.**
⚠ **Advertencia: PELIGRO DE ASFIXIA – Contiene piezas pequeñas.**

HELIX X4™

AIR HOGS RC ELITE

12+ YRS ANS AÑOS EXPERT / EXPERTO

NOTE: INDOOR FLYER /
REMARQUE : JOUET D’INTÉRIEUR /
NOTA: JUGUETE DE INTERIORES

INSTRUCTION GUIDE / MODE D’EMPLOI / GUÍA DE INSTRUCCIONES

CONTENTS / CONTENU / CONTENIDO

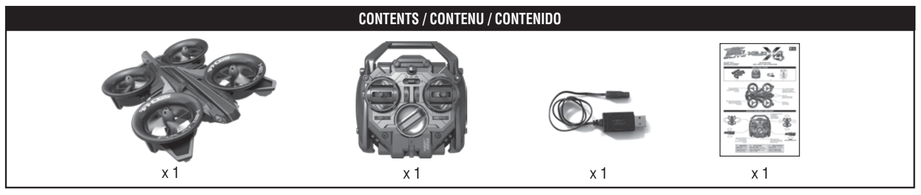

CONTROLLER / RADIOCOMMANDE / CONTROL

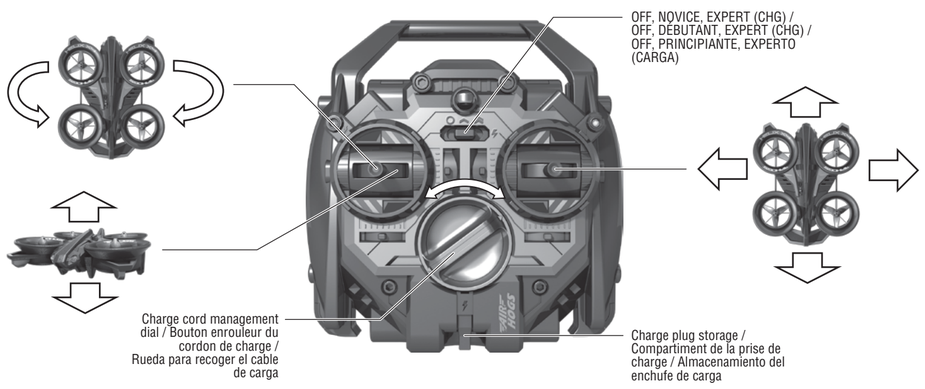

⚠ **WARNING:**
CHOKING HAZARD – Small parts. Not for Children under 3 years.
STRANGULATION HAZARD – This product contains a long cord.

⚠ **ATTENTION !**
RISQUE D’ÉTOUFFEMENT – Petites pièces. Ne convient pas aux enfants de moins de 3 ans.
RISQUE DE STRANGULATION – Ce produit contient un long câble.

⚠ **ADVERTENCIA:**
PELIGRO DE ASFIXIA – Contiene piezas pequeñas. Para mayores de 3 años.
PELIGRO DE ESTRANGULAMIENTO – Este producto contiene un cable largo.

HOW TO INSTALL BATTERIES / INSTALLATION DES PILES / INSTALACIÓN DE LAS PILAS

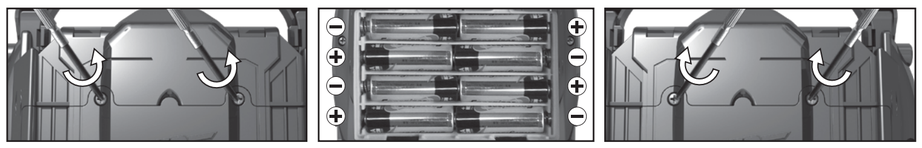

EN If used batteries are present, remove these batteries from the unit by pulling up on one end of each battery. DO NOT remove or install batteries using sharp or metal tools. Check your local laws and regulations for correct recycling and/or battery disposal.

FR Si des piles épuisées se trouvent dans le compartiment, les retirer. NE PAS utiliser d’objet pointu ou métallique pointus ou métalliques pour extraire ou installer les piles. Vérifier les lois et réglementations locales afin de recycler et/ou de se débarrasser des piles correctement.

ES Si encuentras pilas usadas, retíralas del cargador tirando de un extremo de cada pila. NO utilices herramientas metálicas o puntiagudas para extraer o instalar las pilas. Infórmate sobre las leyes y reglamentos locales para el correcto reciclaje y/o desecho de pilas.

HOW TO CHARGE YOUR HELIX X4™ / MISE EN CHARGE DU HELIX X4™ / CÓMO CARGAR EL HELIX X4™

USING CONTROLLER / UTILISATION DE LA RADIOCOMMANDE / PARA USAR EL CONTROL:

EN **1.** Switch Helix X4™ and controller to “OFF”. **2.** Remove charge plug from controller storage compartment. **3.** Insert charge plug into Helix X4™. **4.** Switch controller to NOVICE or EXPERT position. RED charge light turns ON when charging. **5.** RED and GREEN lights turn on when Helix X4™ is fully charged. Once charged, remove the charging wire and store back in the controller. **NOTE:** Red power light flashes when batteries are weak and should be replaced.

FR **1.** Placer l’interrupteur de l’Helix X4™ et de la radiocommande sur OFF. **2.** Sortir la prise de charge de son compartiment. **3.** Brancher la prise de charge sur l’Helix X4™. **4.** Placer l’interrupteur de la radiocommande sur DÉBUTANT ou EXPERT. Le voyant ROUGE de charge S’ALLUME lorsque la charge est en cours. **5.** Les voyants ROUGE et VERT s’allument lorsque la charge de l’Helix X4™ est terminée. Lorsque l’opération est terminée, débrancher le câble de charge et le ranger dans la radiocommande. **REMARQUE :** Le voyant rouge d’alimentation clignote lorsque les piles de la radiocommande sont faibles et doivent être remplacées.

ES **1.** Coloca el Helix X4™ y el control en posición de apagado (OFF). **2.** Extrae el enchufe de carga del compartimento de almacenamiento del control. **3.** Inserta el enchufe de carga en el Helix X4™. **4.** Coloca el control en posición de PRINCIPIANTE o EXPERTO. El indicador de carga ROJO se ENCIENDE durante la carga. **5.** Los indicadores ROJO y VERDE se encienden cuando el Helix X4™ está completamente cargado. Una vez completada la carga, quita el cable de carga y almacénalo en el control. **NOTA:** El indicador de encendido rojo parpadea cuando se deben cambiar las pilas.

USING USB CABLE / UTILISATION DU CÂBLE USB / PARA USAR EL CABLE USB:

EN **1.** Turn off the Helix X4™. **2.** Attach USB cable to computer (**A**). **3.** Carefully plug the USB cable into the Helix X4™ (**B**). **4.** Charge light on the USB cable will be solid RED (**C**). **5.** When fully charged USB light turns off.

FR **1.** Placer l’interrupteur de l’Helix X4™ sur OFF. **2.** Brancher le câble USB sur l’ordinateur (**A**). **3.** Brancher le câble USB sur l’Helix X4™ (**B**). **4.** Le voyant ROUGE de charge du câble USB s’allume (**C**). **5.** Lorsque l’hélicoptère est chargé, le voyant du câble USB s’éteint.

ES **1.** Apaga el Helix X4™. **2.** Conecta el cable USB al ordenador (**A**). **3.** Conecta el cable USB al Helix X4™ con cuidado (**B**). **4.** La luz de carga del cable USB se mostrará ROJA de forma continua (**C**). **5.** Cuando esté completamente cargado, la luz del cable USB se apagará.

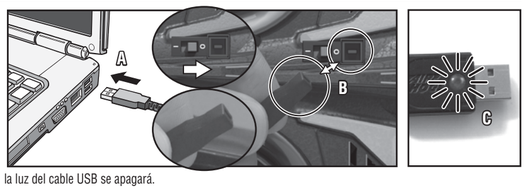

EN **Things to remember:** Before you recharge the battery, wait 10-15 minutes to let the battery cool down. FR **Important :** Avant de recharger la batterie, la laisser refroidir 10 à 15 minutes. ES **Recuerda:** Antes de poner las pilas a recargar, espera 10 ó 15 minutos para que se enfríen.

HOW TO FLY YOUR HELIX X4™ / UTILISATION DU HELIX X4™ / PARA CARGAR TU HELIX X4™

LINKING (PAIRING) PROCESS / RÉALISATION DE L’APPARIEMENT / PROCESO DE EMPAREJAMIENTO

EN **1.** Turn on Helix X4™ and place on a stable surface. **2.** Switch controller to either NOVICE or EXPERT mode. **3.** Once it is on a stable surface the Helix X4™ LED will turn solid orange indicating that it is calibrating. Once calibration is complete it will start looking for your Controller. **4.** When it Links the LEDs on the Helix X4™ will blink (green if NOVICE, red if EXPERT) until the throttle is ‘armed’. **5.** To ‘arm’/enable the throttle, move the left stick to the minimum position. **6.** The LED on the controller and vehicle will glow solid when the throttle is enabled and you are ready to fly. **7.** If the LED on Helix X4™ blinks orange, the battery is low. Recharge Helix X4™ when this happens. **8.** If the red charge LED on controller starts to blink, replace the AA batteries.

FR **1.** Mettre l’Helix X4™ en marche et le placer sur une surface stable. **2.** Placer l’interrupteur de la radiocommande sur le mode choisi : DÉBUTANT ou EXPERT. **3.** Une fois l’Helix X4™ sur une surface stable, le voyant indicateur d’état repasse à l’orange fixe : le calibrage est en cours. Une fois l’opération de calibrage terminée, l’Helix X4™ recherche alors la fréquence de la radiocommande. **4.** Les voyants de la Helix X4™ clignotent (voyant vert pour le mode DÉBUTANT ; voyant rouge pour le mode EXPERT) une fois l’appariement effectué. Les voyants continueront de clignoter jusqu’à ce que l’accélérateur soit activé. **5.** Pour activer l’accélérateur, pousser la commande de gauche jusqu’à la position d’accélération minimale. **6.** Les voyants de la radiocommande et du vaisseau passeront au rouge et vert fixes pour indiquer que l’appareil est prêt à être utilisé. **7.** Lorsque la batterie est presque épuisée, la DEL du Helix X4™ clignote en orange. Recharger alors l’Helix X4™. **8.** Si la DEL de charge rouge de la radiocommande commence à clignoter, il est temps de changer les piles AA.

ES **1.** Enciende el Helix X4™ y colócalo sobre una superficie estable. **2.** Coloca el control en modo PRINCIPIANTE o EXPERTO. **3.** Una vez colocado sobre una superficie estable, el indicador LED del Helix X4™ se volverá de color naranja para indicar que está calibrando. Una vez finalizada la calibración, el dispositivo buscará la señal del control. **4.** Durante el emparejamiento los indicadores del Helix X4™ parpadearán (en verde si se seleccionó el modo PRINCIPIANTE, y en rojo si se optó por el modo EXPERTO) hasta que finalice el proceso. **5.** Para armar/activar el regulador, coloca el joystick izquierdo en la posición mínima. **6.** El indicador LED del control y el del vehículo se volverán de color verde una vez que el regulador esté activado y listo para volar. **7.** Si el indicador LED del Helix X4™ parpadea en color naranja, la batería se está agotando. Cuando esto suceda, recarga el Helix X4™. **8.** Si el indicador LED rojo del cargador comienza a parpadear, sustituye las pilas AA.

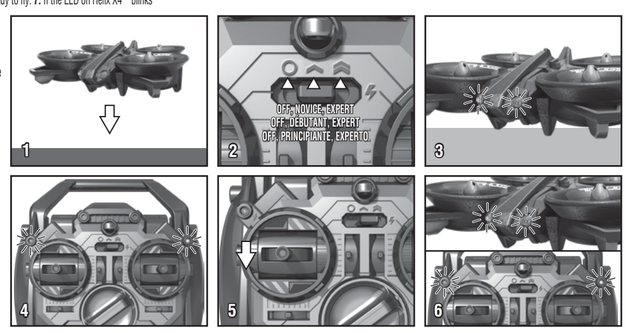

LAUNCH SEQUENCE / LANCEMENT / SECUENCIA DE LANZAMIENTO

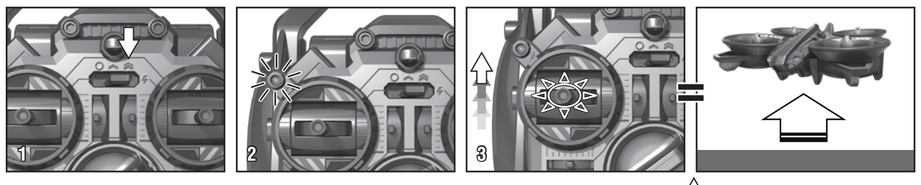

DIRECTIONAL CONTROL / COMMANDES DE DIRECTION / CONTROL DE DIRECCIÓN

FLYING INDOORS / UTILISATION EN INTÉRIEUR / VUELOS EN INTERIORES

EN **Location** – Fly in a wide-open room away from breakable items. Avoid flying near vents and/or fans, as these may overpower the Helix X4™ and make it difficult to control. **NOTE:** Always get permission to fly your Helix X4™ indoors. If any part on Helix X4™ is broken, repair with tape. If repair is not made, performance will be affected. ⚠ **CAUTION:** Never fly near your face. Keep rotor away from your fingers, hair, eyes and other body parts. Always lift off from a flat surface. Never hold the flying heli in your hand when lifting off. DO NOT launch heli near people or animals. Stay away from obstacles and electrical hazards. FR **Emplacement** – Faire voler le jouet dans une grande pièce ne comportant pas d’objet fragile. Éviter de faire voler le Helix X4™ près d’un évent et/ou d’un ventilateur, car ils pourraient lui donner trop de puissance, ce qui empêcherait de le contrôler correctement. **REMARQUE :** Toujours demander la permission avant de faire voler le Helix X4™ à l’intérieur. Si un élément du Helix X4™ se casse, le réparer avec du ruban adhésif. Tant que la réparation ne sera pas effectuée, le fonctionnement ne sera pas optimal. ⚠ **MISE EN GARDE :** Ne jamais faire voler près du visage. Toujours maintenir les propulseurs à l’écart des doigts, des cheveux, des yeux ou des autres parties du corps. Toujours décoller à partir d’une surface plane. Ne jamais tenir le jouet dans les mains lors du décollage. NE PAS faire décoller le jouet à proximité de personnes ou d’animaux. Se tenir à distance des obstacles et de tout danger électrique. ES **Ubicación** – Vuela en una habitación amplia y abierta lejos de artículos frágiles. Evita volar cerca de orificios de ventilación y/o ventiladores ya que éstos pueden dominar el Helix X4™ y dificultar su control. **NOTA:** Siempre pide permiso para utilizar el Helix X4™ en interiores. Si se rompe alguna parte del Helix X4™, repárala con cinta aislante. Si no se repara el juguete, se verá afectado el rendimiento. ⚠ **ADVERTENCIA:** Nunca hagas volar tu helicóptero cerca de tu cara. Mantén las hélices alejadas de tus dedos, cabellos, ojos y otras partes de tu cuerpo. Hazlo despegar siempre desde una superficie lisa. No lo tomes en la mano mientras está despegando. NO lances el helicóptero cerca de personas o animales. Mantente alejado de obstáculos y peligros eléctricos.

For **“TROUBLESHOOTING”** questions and solutions, please visit our website: / En cas de problème, consulter la section **« DÉPANNAGE »** du site Internet sur : / Si tienes alguna pregunta o necesitas solucionar algún problema, visita nuestra página web:

www.airhogs.com

EN **NOTE:** If normal function of the product is disturbed or interrupted, strong electro-magnetic interference may be causing the issue. To reset product, turn it completely off, then turn it back on. If normal operation does not resume, move the product to another location and try again. To ensure normal performance, change the batteries, as low batteries may not allow full function. FR **REMARQUE :** De fortes interférences électromagnétiques peuvent perturber ou interrompre le fonctionnement normal du produit. Pour le réinitialiser, l’éteindre complètement et le rallumer. Si le produit ne fonctionne toujours pas normalement, changer de lieu d’utilisation et réessayer. Des piles faibles peuvent empêcher le produit de fonctionner correctement. Pour des performances optimales, remplacer les piles. ES **NOTA:** Importantes interferencias electromagnéticas pueden perturbar el funcionamiento normal del producto. Para reiniciarlo, apáguelo y vuelva a encenderlo. Si el producto sigue sin funcionar normalmente, cambie de zona de uso y vuelva a intentarlo. Las pilas usadas pueden impedir que el vehículo funcione de manera correcta. Para un rendimiento óptimo, cambie las pilas.

EN **Safety Precautions:** - Keep hands, hair and loose clothing away from the rotors when power switch is turned ON. - Turn off controller and helicopter when not in use. - Remove battery(s) from controller when not in use. - Parental guidance is recommended for the flight. - Keep your helicopter in your sight so that you can supervise it all the time. - New alkaline batteries are recommended for use in controller to obtain maximum performance. - Users should keep strict accordance with the instruction manual while operating the product. - Your controller/charger is tailor-made for the LiPo rechargeable battery used in your Helix X4™. Do not use it to charge any battery other than that in the helicopter. FR **Mesures de sécurité :** - S’assurer que les mains, cheveux et vêtements ne se trouvent pas à proximité des propulseurs lorsque le jouet est en marche. - Éteindre la radiocommande et le jouet lorsqu’ils ne sont pas utilisés. - Retirer les piles de la radiocommande lorsqu’elle n’est pas utilisée. - La surveillance des parents est recommandée pendant le vol. - Toujours garder le véhicule dans le champ de vision pour le surveiller à tout moment. - Pour des performances optimales, il est recommandé d’utiliser des piles alcalines neuves dans la radiocommande. - Les utilisateurs du produit doivent scrupuleusement respecter les consignes de ce mode d’emploi. - La radiocommande/chargeur a été conçue spécialement pour être utilisée avec la batterie rechargeable LiPo du Helix X4™. Ne pas l’utiliser pour recharger une batterie différente de celle du Helix X4™. ES **Medidas de seguridad:** - Mantenga las manos, el pelo y la ropa alejados de las hélices cuando el interruptor esté en ON (encendido). - Apague el control cuando no se vaya a utilizar el juguete. - Retire las pilas del control cuando no se vaya a utilizar. - Se recomienda utilizar el juguete en presencia de un adulto. - No pierda de vista el vehículo para que pueda mantenerlo bajo control en todo momento. - Se recomienda el uso de pilas alcalinas para el control a fin de obtener el máximo rendimiento. - Los usuarios deben seguir estrictamente el manual de instrucciones durante el uso del producto. - El control/cargador está diseñado específicamente para la batería recargable LiPo que utiliza el Helix X4™. No lo utilice para recargar otros tipos de batería.

EN **Note:** - Parental guidance is recommended when installing or replacing batteries. - Under the environment with electrostatic discharge, the toy may malfunction and require user to reset the toy. FR **Remarque :** - Il est recommandé aux parents d’aider les enfants lors de l’installation et du remplacement des piles. - Les décharges électrostatiques peuvent perturber le fonctionnement du jouet et conduire l’utilisateur à le réinitialiser. ES **Nota:** - Se recomienda contar con la ayuda de un adulto a la hora de instalar o cambiar la batería. - El juguete puede experimentar problemas de funcionamiento si sufre una descarga de electricidad estática. En ese caso, será necesario reiniciarlo.

EN **Special Note to Adults:** - Regularly examine for damage to the plug, enclosure and other parts. In the event of any damage, the toy must not be used with the controller until the damage has been repaired. - This toy is not intended for children under 3 years old. - This toy must only be used with the recommended controller. FR **Note à l’attention des adultes :** - Vérifier régulièrement que la prise, la carcasse et les autres pièces ne comportent aucun dommage. Dans le cas contraire, le jouet et la radiocommande ne doivent pas être utilisés jusqu’à ce qu’ils soient réparés. - Ce jouet ne convient pas aux enfants de moins de 3 ans. - Ce jouet ne doit être utilisé qu’avec la radiocommande recommandée. ES **Notas para adultos:** - Compruebe periódicamente si el conector, la carcasa o algún otro elemento del juguete ha sufrido daños. Si el juguete presenta algún desperfecto, no se debe utilizar junto con el control hasta que los daños se hayan subsanado. - Este juguete no es apto para menores de 3 años. - El juguete debe usarse únicamente con el control recomendado.

EN **Care and Ma