WHEEL ALIGNMENT / ALIGNEMENT DES ROUES / ALINEACIÓN DE LAS RUEDAS

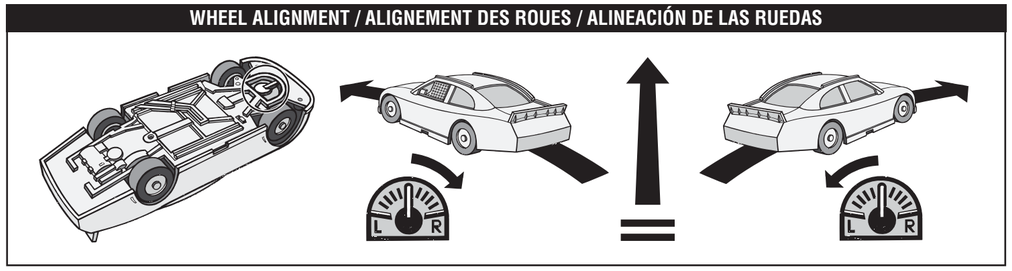

For **"TROUBLESHOOTING"** questions and solutions, please visit our website: / En cas de problème, veuillez consulter la section « **DÉPANNAGE** » du site Internet sur : / En caso de problema, visite la sección de **"SOLUCIÓN DE PROBLEMAS"** en nuestro sitio web en:

www.airhogs.com

EN **NOTE:** If normal function of the product is disturbed or interrupted, strong electro-magnetic interference may be causing the issue. To reset product, turn it completely off, then turn it back on. If normal operation does not resume, move the product to another location and try again. To ensure normal performance, change the batteries, as low batteries may not allow full function.

FR **REMARQUE :** si la fonction normale de ce produit est perturbée ou interrompue, ceci pourrait être à cause d'une interférence électromagnétique forte. Pour réinitialiser, éteint le produit complètement et ensuite rallumer-le. Si le fonctionnement normal ne reprend pas, essaye encore une fois dans un autre endroit. Pour garantir une fonction normale, change les piles, puisque les piles baisses peuvent limiter le fonctionnement complet du produit.

ES **NOTA:** Si la función normal de este producto se perturba o se interrumpa, podría ser por causa de una interferencia electromagnética fuerte. Para reiniciar, apaga completamente el producto y después enciéndelo de nuevo. Si el funcionamiento normal no reanuda, inténtalo de nuevo en otro sitio. Para garantizar una función normal, cambia las pilas, ya que pilas débiles pueden limitar el funcionamiento completo del producto.

EN This device complies with Part 15 of the FCC rules. Operation is subject to the following two conditions: (1) This device may not cause harmful interference, and (2) This device must accept any interference received, including interference that may cause undesirable operation. This equipment has been tested and found to comply with the limits for Class B digital devices pursuant to Part 15 of the FCC rules. These limits are designed to provide reasonable protection against harmful interference to radio communications. This equipment generates, uses and can radiate radio frequency energy and, if not installed and used in accordance with the instruction, may cause harmful interference to radio communication. However, there is no guarantee that interference will not occur in a particular installation. If this toy does cause interference to radio or television reception (you can check this by turning the toy off and on while listening for the interference), one or more of the following measures may be useful: • Reorient or relocate the receiving antenna • Increase the separation between the toy and the radio or the TV • Consult the dealer or an experienced TV-radio technician for help. **NOTE:** Changes, adjustments or modifications to this unit, including but not limited to, replacement of any transmitter component (crystal, semiconductor, etc.) could result in a violation of FCC rules under part 15 and/or 95 and must be expressly approved by Spin Master Ltd. or they could void the user's authority to operate the equipment.

FR Cet appareil est conforme à l'article 15 de la réglementation de la FCC. Son utilisation est soumise aux deux conditions suivantes : (1) cet appareil ne doit pas causer d'interférences nuisibles, et 2) cet appareil doit tolérer toutes les interférences reçues, y compris celles pouvant entraîner un fonctionnement indésirable. Cet équipement a été testé et jugé conforme aux limites de la classe B pour les équipements numériques en vertu de l'article 15 de la réglementation de la FCC. Ces limites ont été instaurées pour assurer une protection raisonnable contre toute interférence nuisible avec les communications radios. Cet équipement génère, utilise et peut émettre de l'énergie de fréquence radio. S'il n'est pas installé et utilisé selon le mode d'emploi, il peut causer des interférences nuisibles aux communications radios. Cependant, selon l'installation, des interférences peuvent être constatées. Si ce jouet cause des interférences à la réception radio ou télévisée (ce qui est vérifiable en l'éteignant, puis en le rallumant tout en écoutant s'il y a des interférences), suivre une ou plusieurs des recommandations suivantes : • Réorienter ou déplacer l'antenne réceptrice • Augmenter la distance entre le jouet et la radio ou la télévision • Consulter le revendeur ou demander l'aide d'un technicien radio/T.V. expérimenté. **REMARQUE :** tout changement, réglage ou modification de cet appareil, incluant mais ne se limitant pas au remplacement de tout composant du transmetteur (cristal, semi-conducteur, etc.), pourrait constituer une violation de l'article 15 et/ou 95 de la règlementation de la FCC, et doit être expressément approuvé par Spin Master Ltd., sous peine d'entraîner l'annulation du droit de l'utilisateur d'exploiter l'équipement.

ES Este aparato cumple con el artículo 15 de las normas de la FCC. El funcionamiento está sujeto a las dos siguientes condiciones: 1) Este aparato no debe causar interferencias perjudiciales, y 2) Este aparato debe aceptar cualquier interferencia recibida, incluidas las que podrían causar un funcionamiento no deseado. Este equipo se sometió a las pruebas debidas y se comprobó que cumple con los requisitos específicos para aparatos digitales de clase B en conformidad con el artículo 15 de las normas de la FCC. Estos requisitos están diseñados para proporcionar protección razonable contra interferencias perjudiciales en las comunicaciones por radio. Este juguete genera, utiliza y puede emitir energía de radiofrecuencia. Si no se instala y se utiliza de acuerdo con la guía de instrucciones, puede causar interferencias en las comunicaciones por radio. Sin embargo, en función de la instalación, pueden ocurrir interferencias. Si este juguete ocasiona interferencias perjudiciales en la recepción radio o televisiva (lo cual se puede comprobar encendiendo y apagando el juguete mientras se escucha la interferencia), seguir una o varias de las siguientes recomendaciones: • Volver a orientar o ubicar la antena receptora. • Aumentar la distancia entre el juguete y la radio o el televisor. • Consultar al distribuidor o a un técnico especializado en radio y televisión. **NOTA:** Los cambios, ajustes o modificaciones realizados sobre este aparato, incluidos pero no limitados al cambio de cualquier componente del transmisor (emisor de cristal, semiconductor, etc.) podrían constituir una violación del artículo 15 y/o 95 de las normas de la FCC y deberían ser expresamente aprobados por Spin Master Ltd., de lo contrario quedaría invalida la autoridad del usuario para usar el equipo.

This Category II radiocommunication device complies with Industry Canada Standard RSS-310. / Ce dispositif de radiocommunication de catégorie II respecte la norme CNR-310 d'Industrie Canada.
(Carrier Frequency 27.145MHz, Field Strength 76.8dBuV/m @ 3m) and (Carrier Frequency 49.860MHz, Field Strength 76.8dBuV/m @ 3m)

EN **BATTERY SAFETY INFORMATION:** - Requires 7 x 1.5 V AA alkaline batteries (not included). - Batteries are small objects. - Replacement of batteries must be done by adults. - Follow the polarity (+/-) diagram in the battery compartment. - Promptly remove dead batteries from the toy. - Dispose of used batteries properly. - Remove batteries for prolonged storage. - Only batteries of the same or equivalent type as recommended are to be used. - DO NOT incinerate used batteries. - DO NOT dispose of batteries in fire, as batteries may explode or leak. - DO NOT mix old and new batteries or types of batteries (i.e. alkaline/standard). - DO NOT use rechargeable batteries. - DO NOT recharge non-rechargeable batteries. - DO NOT short-circuit the supply terminals.

FR **LES PILES ET VOTRE SÉCURITÉ :** - Nécessite 7 piles alcalines de AA 1,5 V (non incluses). - Les piles sont des objets de petite taille. - Le remplacement des piles doit être effectué par un adulte. - Respectez le schéma de polarité (+/-) reproduit dans le compartiment des piles. - Enlevez rapidement les piles usagées du jouet. - Suivez les procédures adéquates pour vous débarrasser des piles usagées. - Retirez les piles en cas de non-usage prolongé. - N'utiliser que des piles d'un même type ou d'un type équivalent à celui recommandé. - NE PAS incinérer les piles usagées. - NE PAS jeter les piles au feu, car elles peuvent exploser ou fuir. - NE PAS mélanger piles usagées et piles neuves, ni différents types de piles (c'est-à-dire alcalines/standard). - NE PAS utiliser de piles rechargeables. - NE PAS recharger des piles non rechargeables. - NE PAS court-circuiter les terminaux d'alimentation.

ES **INFORMACIÓN DE SEGURIDAD DE LAS PILAS:** - Requiere 7 pilas alcalinas AA de 1,5 V (no se incluyen). - Las pilas son objetos pequeños. - El cambio de las pilas debe ser efectuado por adultos. - Siga el diagrama de polaridad (+/-) del compartimiento de pilas. - Saque las pilas agotadas del juguete oportunamente. - Deseche las pilas de manera adecuada. - Saque las pilas cuando vaya a guardar el juguete por un tiempo prolongado. - Utilizar solo pilas del tipo recomendado o similar. - NO incinere las pilas usadas. - NO deseche las pilas en el fuego, ya que las pilas pueden explotar o tener derrame. - NO mezcle pilas viejas con pilas nuevas o diferentes tipos de pilas (por ejemplo, pilas alcalinas con estándares). - NO use pilas recargables. - NO recargue pilas que no son recargables.- NO haga corto circuito en las terminales de alimentación.

EN Requires 7 x 1.5 V AA alkaline batteries (not included). Batteries must be recycled or disposed of properly. When this product has reached the end of its useful life it should not be disposed of with other household waste. The Waste Electrical and Electronic Equipment Regulations require it to be separately collected so that it can be treated using the best available recovery and recycling techniques. This will minimize the impact on the environment and human health from soil and water contamination by any hazardous substances, decrease the resources required to make new products and avoid using up landfill space. Please do your part by keeping this product out of the municipal waste stream! The "wheelie bin" symbol means that it should be collected as "waste electrical and electronic equipment". You can return an old product to your retailer when you buy a similar new one. For other options, please contact your local council.

FR Fonctionne avec 7 piles alcalines AA 1,5 V (non fournies). Les piles doivent être recyclées ou jetées dans un réceptacle prévu à cet effet. Lorsque ce produit a atteint la fin de sa durée de vie utile, il ne peut pas être jeté avec les ordures ménagères. La directive DEEE (déchets d'équipements électriques et électroniques) exige que le produit soit collecté séparément, afin qu'il puisse être traité en utilisant les meilleures techniques de valorisation et de recyclage disponibles. Cela réduira la contamination des eaux et du sol par des substances dangereuses pour l'homme et l'environnement, les ressources nécessaires à la fabrication de nouveaux produits ainsi que les besoins de mise en décharge. Participez à ces efforts pour la planète, ne laissez pas ce produit entrer dans le flux des déchets municipaux. Le symbole représentant une poubelle indique que le produit doit être collecté en tant que déchet d'équipement électrique et électronique. Vous pouvez également rapporter un produit usagé chez votre détaillant lorsque vous achetez un produit similaire. Pour connaître les autres possibilités, veuillez contacter votre conseil municipal.

ES Funciona con 7 pilas AA 1,5 V (no incluidas). Las pilas deben reciclarse o desecharse. Cuando este producto alcance el final de su vida útil, no lo deseches como residuo doméstico. La normativa de residuos de aparatos eléctricos y electrónicos exige que se recojan de forma separada, para que puedan tratarse con las mejores técnicas de recuperación y reciclaje disponibles. De esta forma, se minimizará el impacto que la contaminación del suelo y el agua causada por sustancias peligrosas tiene sobre el medio ambiente y la salud humana, se reducirán los recursos necesarios para fabricar nuevos productos y se evitará la saturación de los vertederos. ¡Colabora desechando este producto de forma adecuada! El símbolo del contenedor con ruedas significa que debería recogerse como "residuo de aparatos eléctricos y electrónicos". Puedes devolver un producto antiguo en tu establecimiento habitual cuando adquieras un producto nuevo similar. Si deseas obtener más información, consulta con las autoridades locales.

⚠ **CAUTION:** When playing outdoors, play only in well lit, dry, safe environments and under adult supervision.

⚠ **MISE EN GARDE :** Lors des jeux en extérieur, jouer uniquement dans un milieu sec, sûr et sous la surveillance d'un adulte.

⚠ **ATENCIÓN:** Si se juega en el exterior, jugar únicamente en un lugar seco, seguro y bajo la vigilancia de un adulto.

© 2011 HGJ Licensing, LLC. The name, likeness and signature of Jimmie Johnson and the likeness of the #48 Lowe's Chevrolet are used under license granted by HGJ Licensing, LLC. © 2011 Hendrick Motorsports, LLC./The name, likeness and signature of Dale Earnhardt Jr. and the likeness of the #88 Amp Energy/National Guard Chevrolet & #88 National Guard/AMP Energy Chevrolet are used with the permission of Hendrick Motorsports, LLC and JRM Licensing, LLC./The Tony Stewart®, Stewart-Haas Racing™ and #14™ are trademarks of Stewart-Haas Racing and are used under license. Office Depot® and the Office Depot logo are registered trademarks of The Office Club, Inc. Mobil 1, Mobil "Pegasus" and the Flying Red Horse Mobil, Mobil 1 and the Pegasus design are registered trademarks of Exxon Mobil Corporation or one of its subsidiaries. The NASCAR Sprint Cup Series™ logo and word mark are used under license by the National Association for Stock Car Auto Racing, Inc., and Sprint. NASCAR® is a registered trademark of NASCAR, Inc.

© 2011 HGJ Licensing, LLC. Le nom, l'image et la signature de Jimmie Johnson et l'image de la Chevrolet n° 48 Lowe's sont utilisés sous licence accordée par HGJ Licensing, LLC./Le nom, la ressemblance et la signature de Dale Earnhardt Jr. et la ressemblance de la voiture du #88 AMP Energy/National Guard Chevrolet et #88 National Guard/AMP Energy Chevrolet sont usés avec la permission de Hendrick Motosports, LLC et JRM Licensing LLC./The Tony Stewart®, Stewart-Haas Racing™ et #14™ sont des marques de commerce de Stewart-Haas Racing utilisées sous licence. Office Depot® et le logo d'Office Depot sont des marques déposées de The Office Club, Inc. Mobil 1, Mobil "Pegasus" et l'emblème du cheval rouge volant de Mobil, Mobil 1 et le concept de Pégase sont des marques déposées d'Exxon Mobil Corporation ou de l'une de ses filiales. Le logo et la marque NASCAR Sprint Cup Series™ sont utilisés sous licence par la National Association for Stock Racing Inc., et de Sprint. NASCAR® est une marque déposée de NASCAR, Inc.

© 2011 HGJ Licensing, LLC. El nombre, la imagen y la firma de Jimmie Johnson, junto a la imagen del Chevrolet nº 48 Lowes se usan bajo licencia otorgada por HGJ Licensing, LLC./El nombre, el parecido el é la firma de Dale Earnhardt, Jr. é el parecido del automovil de #88 AMP Energy/National Guard y #88 National Guard/AMP Energy estan usados con el permiso de Hendrick Motorsports, LLC é JRM Licensing, LLC./The Tony Stewart®, Stewart-Haas Racing™ y #14™ sont marcas de comercio de Stewart-Haas Racing usadas bajo licencia. Office Depot® y el logotipo de Office Depot son marcas registradas de The Office Club, Inc. Las marcas Mobil 1, el "Pegaso" de Mobil y el Caballo rojo volador de Mobil, Mobil 1 y el diseño de Pegaso son marcas registradas de Exxon Mobil Corporation o una de sus filiales. El nombre y el logo de NASCAR Sprint Cup Series™ son usados bajo licencia por la National Association for Stock Car Auto Racing, Inc., y Sprint. NASCAR® es una marca registrada de NASCAR, Inc.

SPIN MASTER LTD., 450 FRONT STREET WEST, TORONTO, ON M5V 1B6 CANADA
Customer Care / Service consommateurs / Assistenza Clienti: 1-800-622-8339 Fax: 416-364-8005
Email / Courriel customercare@spinmaster.com
Spin Master Inc., PMB #10053, 300 International Drive, Suite 100, Williamsville, NY 14221, USA
Spin Master Toys Far East Limited, Rm #1113, 11/F, Chinachem Golden Plaza, 77 Mody Rd., Tsimshatsui E., Kowloon, HK

Imported into EU by:
SPIN MASTER INTERNATIONAL, S.A.R.L., 16 AVENUE PASTEUR, L-2310, LUXEMBOURG
www.spinmaster.com

Air Hogs®, related trademarks & © 2012 Spin Master Ltd. All rights reserved. This product conforms to safety requirements of ASTM F-963, EN-71 & CHPA. Please retain this information for future reference. Please remove all packaging materials before giving to children. An adult should periodically check this toy to ensure no damage or hazards exist, if so, remove from use. Children should be supervised during play. Keep addresses and phone numbers for future reference. The item inside this package may vary from the photographs and/or illustrations. MADE IN CHINA.

Le logo Air Hogs®, les marques de commerce apparentées et © 2012 Spin Master Ltd. Tous droits réservés. Ce produit est conforme aux exigences de sécurité ASTM F-963, EN-71 et CHPA. Veuillez conserver ces renseignements pour consultation ultérieure. Retirer tout l'emballage avant de donner le jouet à des enfants. Un adulte doit régulièrement examiner ce jouet afin de s'assurer qu'il ne présente pas de dommages ni de risques. En cas de problème, ne plus l'utiliser. Les enfants doivent être surveillés lorsqu'ils jouent. Veuillez conserver les adresses et les numéros de téléphone pour consultation ultérieure. Le contenu de cet emballage peut différer des photographies et/ou des illustrations.
FABRIQUE EN CHINE.

El logo de Air Hogs®, las marcas comerciales afines y © 2012 Spin Master Ltd. Todos los derechos reservados. Este producto cumple con las normas de seguridad ASTM F-963, EN-71 y CHPA. Conservar estas informaciones para futuras referencias. Retirar todo el material de embalaje antes de dar el producto a los niños. Un adulto debe examinar el juguete de vez en cuando para comprobar que no presente daños ni riesgos, en caso de haberlos, no utilizarlo. Los niños deben ser vigilados mientras juegan. Conservar las direcciones y los números de teléfono para futuras referencias. El contenido de este embalaje puede variar de las fotografías y/o ilustraciones. HECHO EN CHINA.

20048410, 20048411, 20052016, 20052017 GTL REV 0
T44422_0001_20048410_GTL_IS_R2

Hereby, Spin Master Ltd., declares that this Nascar® is in compliance with the essential requirements and other relevant provisions of Directive 1999/5/EC. http://www.airhogs.com

Par la présente Spin Master Ltd. déclare que l'appareil Nascar® est conforme aux exigences essentielles et aux autres dispositions pertinentes de la directive 1999/5/CE. http://www.airhogs.com

Por la presente, Spin Master Ltd. Declara que el Nascar® cumple con las exigencias esenciales y otras disposiciones pertinentes a la Directiva 1999/5/EC. <http://www.airhogs.com>

⚠ **Warning: CHOKING HAZARD – Small Parts.**
⚠ **Attention ! RISQUE D'ÉTOUFFEMENT – Contient de petits éléments.**
⚠ **Advertencia: PELIGRO DE ASFIXIA – Contiene piezas pequeñas.**

0-3

AIR HOGS R/C — NASCAR®

5+ YRS ANS AÑOS

• FULL FUNCTION CONTROL R/C
• R/C À CONTRÔLE COMPLET • AUTO A CONTROL REMOTO

INSTRUCTION GUIDE / MODE D'EMPLOI / GUÍA DE INSTRUCCIONES

CONTENTS / CONTIENT / CONTENIDO

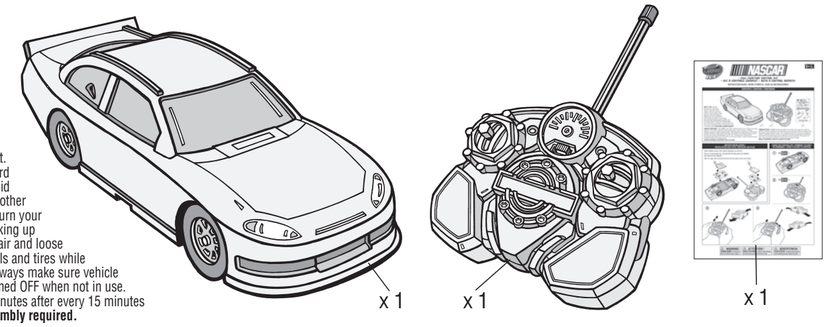

SAFETY TIPS: • NEVER drive vehicle on the street. • Drive vehicle on flat, hard and clean surfaces. • Avoid collisions with walls and other hard surfaces. • Always turn your controller OFF before picking up vehicle. • Keep fingers, hair and loose clothing away from wheels and tires while vehicle is turned ON. • Always make sure vehicle and its' controller are turned OFF when not in use. • Let vehicle rest for 5 minutes after every 15 minutes of play. **Some adult assembly required.**

CONSEILS PRATIQUES : • NE JAMAIS faire rouler le véhicule dans la rue. • Fais rouler le véhicule sur des surfaces lisses, dures et propres. • Évite les collisions aux murs et autres surfaces solides. • Mets toujours ta commande sur OFF avant de ramasser le véhicule. • Avoir toujours les doigts, les cheveux et les vêtements larges hors de la portée des roues du véhicule lorsqu'il est sur ON. • S'assurer que le véhicule et sa commande soient toujours sur OFF lorsqu'-ils ne sont pas utilisés. • Laisse le véhicule reposer 5 minutes toutes les 15 minutes de jeu. **Certains assemblages nécessitent l'aide d'un adulte.**

CONSEJOS ÚTILES: • NUNCA conducir el vehículo en la calle. • Conduce el vehículo en superficies lisas, duras y limpias. • Evita los choques contra las paredes u otras superficies duras. • Pon siempre el control en OFF antes de manipular el vehículo. • Mantén los dedos, el cabello y la ropa lejos de las ruedas cuando el vehículo está en ON. • Comprueba siempre que el vehículo y su control estén en OFF cuando no se usan. • Deja descansar el vehículo 5 minutos cada 15 minutos de juego. **Algunos ensamblajes requieren la ayuda de un adulto.**

BATTERY INSTALLATION / INSTALLATION DES PILES / INSTALAR LAS PILAS

Open battery door and install batteries as shown.

Ouvrir le couvercle du compartiment des piles et installer les piles tel qu'indiqué.

Abrir la tapa del compartimento de las pilas como se indica.

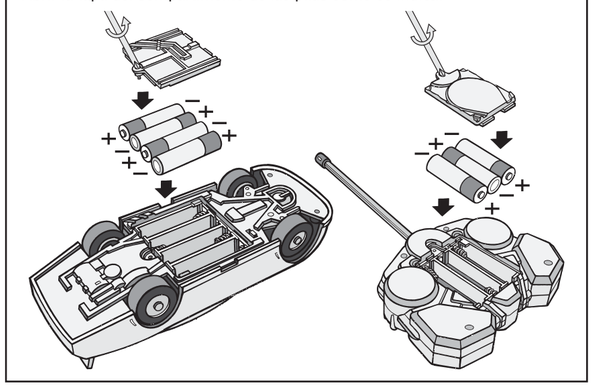

USING THE CONTROLLER / COMMENT UTILISER TA COMMANDE / COMO UTILIZAR TU CONTROL

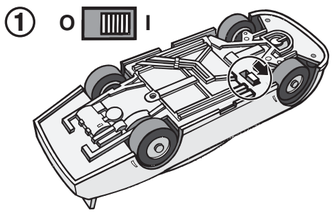

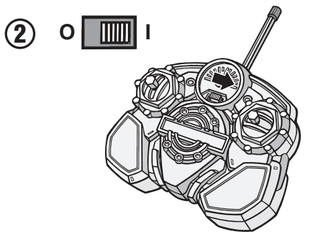

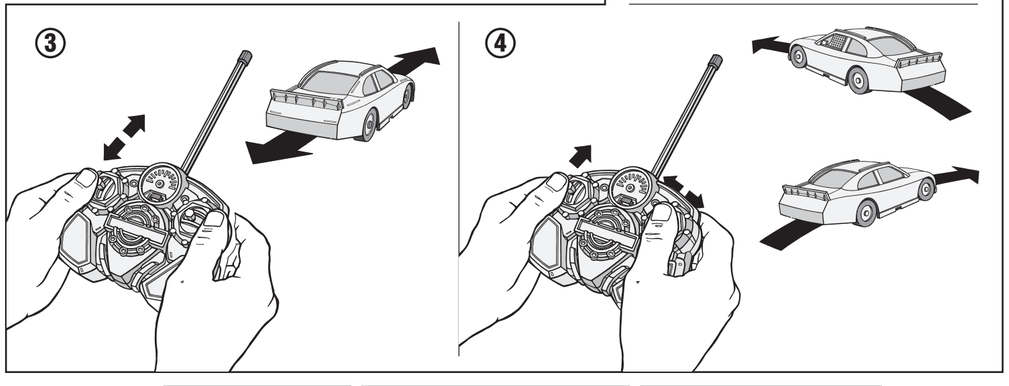

⚠ **WARNING:**
CHOKING HAZARD – Small parts.
Not for Children under 3 years.

⚠ **ATTENTION !**
RISQUE D'ÉTOUFFEMENT – Contient de petits éléments.
Ne convient pas aux enfants de moins de 3 ans.

⚠ **ADVERTENCIA:**
PELIGRO DE ASFIXIA – Contiene piezas pequeñas.
No conveniente para niños menores de 3 años.