16.54″

11.69″

A3 paper size
16.54″ x 11.69″
1/1 - BLACK

CMYK Production Information — Spin Master Packaging Team +86+769 8108 0068

Black | Die-Cut

T.20426.0001_20057923_GTL_IS_R1 (HyperActives 5)

Docket: Supervisor Sign-off: on

Prepared by: Mary Gibson on October 1, 2012 with Adobe CS 5 Software

This contract proof is using Spin Master Standard profile printed by Epson printer ( )9800 / ( )9880 / Canon iPF 8100 ( )

Remark: 20057923, 20057924, 20057925, 20057926

- Die-line on this file may not final, please check with production factory.
- This contract proof is calibrated to meet offset printing color standard, printed on Epson Commercial Semi Matt paper with Epson UltraChrome ink.
- This contract proof simulates color reproduction on CCNB. All elements and colors on this proof must be matched. Proof should be assessed under standard 5000°K light.
- The line ruling for this print production is 175 lpi.
- To maintain the exact color of this contract proof, it is recommended not to expose to excessive light. This contract proof will be expired 2 years from the date of sign-off.

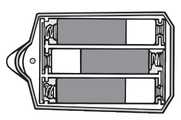

EN FCC Statement: This device complies with Part 15 of the FCC rules. Operation is subject to the following two conditions: (1) This device may not cause harmful interference, and (2) This device must accept any interference received, including interference that may cause undesirable operation. This equipment has been tested and found to comply with the limits for Class B digital devices pursuant to Part 15 of the FCC rules. These limits are designed to provide reasonable protection against harmful interference to radio communications. This equipment generates, uses and can radiate radio frequency energy and, if not installed and used in accordance with the instruction, may cause harmful interference to radio communication. However, there is no guarantee that interference will not occur in a particular installation. If this toy does cause interference to radio or television reception (you can check this by turning the toy off and on while listening for the interference), one or more of the following measures may be useful: • Reorient or relocate the receiving antenna • Increase the separation between the toy and the radio or the TV • Consult the dealer or an experienced TV-radio technician for help. **NOTE:** Changes, adjustments or modifications to this unit, including but not limited to, replacement of any transmitter component (crystal, semiconductor, etc.) could result in a violation of FCC rules under part 15 and/or 95 and must be expressly approved by Spin Master Ltd. or they could void the user's authority to operate the equipment. FR Déclaration de la FCC : Cet appareil est conforme à l'article 15 de la réglementation de la FCC. Son utilisation est soumise aux deux conditions suivantes : (1) cet appareil ne doit pas causer d'interférences nuisibles, et 2) cet appareil doit tolérer toutes les interférences reçues, y compris celles pouvant entraîner un fonctionnement indésirable. Cet équipement a été testé et jugé conforme aux limites de la classe B pour les équipements numériques en vertu de l'article 15 de la réglementation de la FCC. Ces limites ont été instaurées pour assurer une protection raisonnable contre toute interférence nuisible avec les communications radios. Cet équipement génère, utilise et peut émettre de l'énergie de fréquence radio. S'il n'est pas installé et utilisé selon le mode d'emploi, il peut causer des interférences nuisibles aux communications radios. Cependant, selon l'installation, des interférences peuvent être constatées. Si ce jouet cause des interférences à la réception radio ou télévisée (ce qui est vérifiable en l'éteignant, puis en le rallumant tout en écoutant s'il y a des interférences), suivre une ou plusieurs des recommandations suivantes : • Réorienter ou déplacer l'antenne réceptrice • Augmenter la distance entre le jouet et la radio ou la télévision • Consulter le revendeur ou demander l'aide d'un technicien radio/T.V. expérimenté. **REMARQUE :** tout changement, réglage ou modification de cet appareil, incluant mais ne se limitant pas au remplacement de tout composant du transmetteur (cristal, semi-conducteur, etc.), pourrait constituer une violation de l'article 15 et/ou 95 de la règlementation de la FCC, et doit être expressément approuvé par Spin Master Ltd., sous peine d'entraîner l'annulation du droit de l'utilisateur d'exploiter l'équipement.
ES Declaración de la FCC: Este aparato cumple con el artículo 15 de las normas de la FCC. El funcionamiento está sujeto a las dos siguientes condiciones: 1) Este aparato no debe causar interferencias perjudiciales, y 2) Este aparato debe aceptar cualquier interferencia recibida, incluidas las que podrían causar un funcionamiento no deseado. Este equipo se sometió a las pruebas debidas y se comprobó que cumple con los requisitos específicos para aparatos digitales de clase B en conformidad con el artículo 15 de las normas de la FCC. Estos requisitos están diseñados para proporcionar protección razonable contra interferencias perjudiciales en las comunicaciones por radio. Este juguete genera, utiliza y puede emitir energía de radiofrecuencia. Si no se instala y se utiliza de acuerdo con la guía de instrucciones, puede causar interferencias en las comunicaciones por radio. Sin embargo, en función de la instalación, pueden ocurrir interferencias. Si este juguete ocasiona interferencias perjudiciales en la recepción radio o televisiva (lo cual se puede comprobar encendiendo y apagando el juguete mientras se escucha la interferencia), seguir una o varias de las siguientes recomendaciones: • Volver a orientar o ubicar la antena receptora. • Aumentar la distancia entre el juguete y la radio o el televisor. • Consultar al distribuidor o a un técnico especializado en radio y televisión. **NOTA:** Los cambios, ajustes o modificaciones realizados sobre este aparato, incluidos pero no limitados al cambio de cualquier componente del transmisor (emisor de cristal, semiconductor, etc.) podrían constituir una violación del artículo 15 y/o 95 de las normas de la FCC y deberían ser expresamente aprobados por Spin Master Ltd., de lo contrario quedaría inválida la autoridad del usuario para usar el equipo.

EN This Class B digitalapparatus meets all of the requirements of the Canadian Interference-Causing Equipment Regulations. This device complies with Industry Canada licence-exempt RSS-210. Operation is subject to the following two conditions: (1) this device may not cause interference, and (2) this device must accept any interference, including interference that may cause undesired operation of the device. FR Cet appareil numérique de la classe B respecte toutes les exigences du Règlement sur le matériel brouilleur du Canada. Cet appareil respecte toutes les exigences du CNR-210 d'Industrie Canada applicables aux appareils radio exempts de licence. 1) Cet appareil ne doit pas causer d'interférences, et 2) cet appareil doit tolérer toutes les interférences reçues, y compris celles pouvant entraîner un fonctionnement indésirable.

EN Requires 6 x 1.5 V AAA/LR03 alkaline batteries (not included). Batteries or battery packs must be recycled or disposed of properly. When this product has reached the end of its useful life it should not be disposed of with other household waste. The Waste Electrical and Electronic Equipment Regulations require it to be separately collected so that it can be treated using the best available recovery and recycling techniques. This will minimize the impact on the environment and human health from soil and water contamination by any hazardous substances, decrease the resources required to make new products and avoid using up landfill space. Please do your part by keeping this product out of the municipal waste stream! The "wheelie bin" symbol means that it should be collected as "waste electrical and electronic equipment". You can return an old product to your retailer when you buy a similar new one. For other options, please contact your local council.
FR Fonctionne avec 6 piles alcalines AAA/LR03 1,5 V (non fournies). Les piles ou les batteries doivent être correctement recyclées ou éliminées. Lorsque ce produit arrive en fin de vie, il ne doit pas être jeté avec le reste des déchets ménagers. Conformément à la directive sur les Déchets des équipements électriques et électroniques (DEEE), il doit être collecté séparément afin d'être éliminé selon les meilleures techniques de récupération et de recyclage disponibles. Cette démarche réduit les risques de pollution du sol et des eaux, et permet ainsi de minimiser l'impact de toute substance nocive sur la santé et sur l'environnement. Cela diminue également la quantité de ressources nécessaires à la fabrication de nouveaux produits, et évite la saturation des sites d'enfouissement. Veuillez apporter votre contribution en ne jetant pas ce produit avec les déchets de votre commune. Le symbole de la « poubelle sur roues » signifie que ce produit doit faire l'objet d'une collecte respectant la directive sur les Déchets des équipements électriques et électroniques (DEEE). Vous pouvez également retourner les produits en fin de vie à votre détaillant lors de l'achat d'un produit similaire neuf. Pour plus d'informations, contactez votre commune. ES Necesita 6 pilas alcalinas tipo AAA/LR03 1,5 V (no incluidas). Las pilas o las baterías deben ser recicladas o desechadas de manera apropiada. Cuando este producto alcance el final de su vida útil, no lo deseches como residuo doméstico. La normativa exige que se recoja de forma separada para que pueda tratarse con las mejores técnicas de recuperación y reciclaje disponibles. De esta forma, se minimizará el impacto que la contaminación del suelo y el agua causada por sustancias peligrosas tiene sobre el medio ambiente y la salud humana, se reducirán los recursos necesarios para fabricar nuevos productos y se evitará la saturación de los vertederos. ¡Colabora desechando este producto de forma adecuada! El símbolo del contenedor con ruedas significa que debería recogerse como residuo de aparatos eléctricos y electrónicos. Puedes devolver un producto antiguo en tu establecimiento habitual cuando adquieras un producto nuevo similar. Si deseas obtener más información, consulta con las autoridades locales.

Battery requirement for Hyper Actives 5™: / Caractéristiques de la batterie du véhicule Hyper Actives 5™ : / Especificaciones de la batería del vehículo Hyper Actives 5™:
Power Supply: / Alimentation : / Alimentación: ⎓
Rating: DC 4.5 V, 0.45 W / Puissance nominale : 4,5 V CC, 0,45 W / Potencia: 4,5 V CC, 0,45 W
Batteries: 3 x 1.5 V AAA/LR03/AM4 / Piles : 3 piles 1,5 V AAA/LR03/AM4 / Batería: 3 pilas de formato AAA/LR03/AM4 de 1,5 V
Requires 3 x 1.5 V AAA/LR03/AM4 size batteries (not included) / Fonctionne avec 3 piles AAA/LR03/AM4 1,5 V (non fournies) / Requiere 3 pilas de 1,5 V y formato AAA/LR03/AM4 (no incluidas)

Battery requirement for Controller: / Caractéristiques de la batterie de la radiocommande : / Especificaciones de las baterías del control:
Power Supply: / Alimentation : / Alimentación: ⎓
Rating: DC 4.5 V, 0.45 W / Puissance nominale : 4,5 V CC, 0,45 W / Potencia: 4,5 V CC, 0,45 W
Batteries: 3 x 1.5 V AAA/LR03/AM4 / Piles : 3 piles 1,5 V AAA/LR03/AM4 / Batería: 3 pilas de formato AAA/LR03/AM4 de 1,5 V
Requires 3 x 1.5 V AAA/LR03/AM4 size batteries (not included) / Fonctionne avec 3 piles AAA/LR03/AM4 1,5 V (non fournies) / Requiere 3 pilas de 1,5 V y formato AAA/LR03/AM4 (no incluidas)

SPIN MASTER LTD., 450 FRONT STREET WEST, TORONTO, ON M5V 1B6 CANADA
Customer Care / Service consommateurs / Atención al cliente: 1-800-622-8339
Email: customercare@spinmaster.com

Imported into EU by:
SPIN MASTER INTERNATIONAL, S.A.R.L., 16 AVENUE PASTEUR, L-2310, LUXEMBOURG
www.spinmaster.com

TM & © Spin Master Ltd. All rights reserved. Please retain this information for future reference. Please remove all packaging materials before giving to children. An adult should periodically check this toy to ensure no damage or hazards exist, if so, remove from use. Children should be supervised during play. Keep addresses and phone numbers for future reference. The item inside this package may vary from the photographs and/or illustrations. Spin Master reserves the right to discontinue use of the www.airhogs.com website at any time. MADE IN CHINA.

TM et © Spin Master Ltd. Tous droits réservés. Conserver ces renseignements pour consultation ultérieure. Retirer tout l'emballage avant de donner le jouet à des enfants. Un adulte doit régulièrement examiner ce jouet afin de s'assurer qu'il ne présente pas de dommage ni de risque. En cas de problème, ne plus l'utiliser. Les enfants doivent être surveillés lorsqu'ils jouent. Conserver les adresses et les numéros de téléphone pour consultation ultérieure. Le contenu de cet emballage peut différer des photographies et/ou des illustrations. Spin Master se réserve le droit de supprimer le site Internet www.airhogs.com à tout moment. FABRIQUÉ EN CHINE.

TM y © Spin Master Ltd. Reservados todos los derechos. Conserve esta información para futuras referencias. Retire el embalaje antes de poner el producto en manos de los niños. Un adulto debe revisar de forma periódica el juguete para asegurarse de que no supone un riesgo para el niño; si así fuera el caso, interrumpa su uso. Supervise a los niños mientras juegan con el producto. Conserve las direcciones y los números de teléfono para futuras referencias. El contenido del paquete puede no corresponder con las fotografías o ilustraciones. Spin Master se reserva el derecho a suspender el sitio web www.airhogs.com en cualquier momento. HECHO EN CHINA.

20057923, 20057924, 20062397 GTL
T20426_0001_20057923_GTL_IS_R1

Warning: CHOKING HAZARD – Small Parts.
Attention ! RISQUE D'ÉTOUFFEMENT – Contient de petits éléments.
Advertencia: PELIGRO DE ASFIXIA – Contiene piezas pequeñas.

AIR HOGS RC HYPER ACTIVES 5™

8+ YEARS ANS AÑOS

INSTRUCTION GUIDE / MODE D'EMPLOI / GUÍA DE INSTRUCCIONES

⚠ **CAUTION:** When playing outdoors, play only in well lit, dry, safe environments and under adult supervision.

⚠ **MISE EN GARDE:** Pour jouer en extérieur, se placer dans une zone bien éclairée, sèche et sûre. La surveillance d'un adulte est nécessaire.

⚠ **PRECAUCIÓN:** Al jugar en el exterior, asegúrate de que te encuentras en un entorno bien iluminado, seco y seguro, y de que cuentas con la supervisión de un adulto.

CONTENTS / CONTENU / CONTENIDO

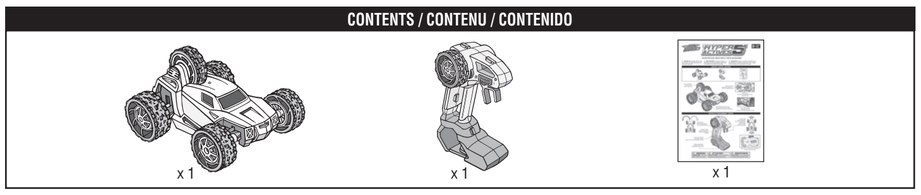

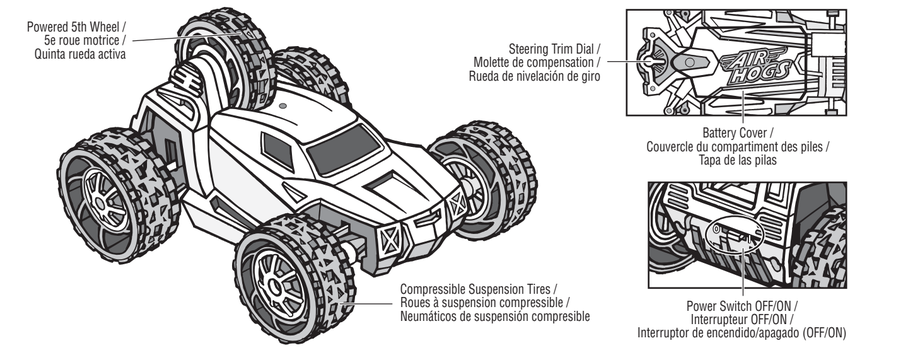

CONTROLLER / RADIOCOMMANDE / CONTROL

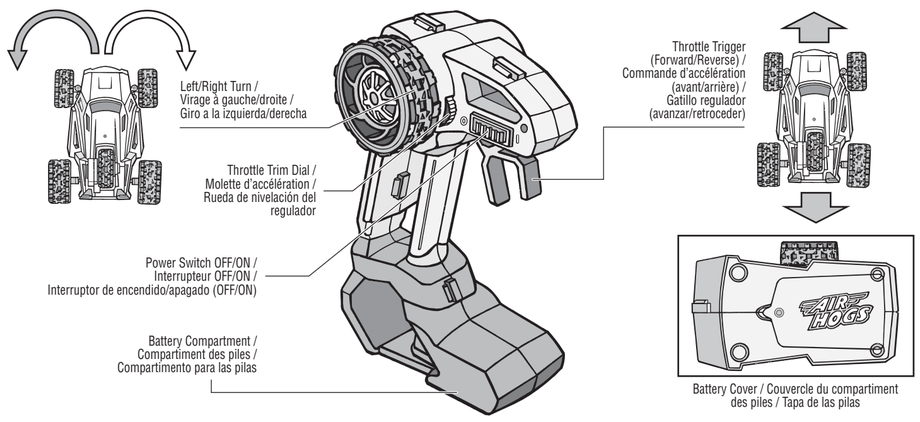

⚠ **WARNING:** **CHOKING HAZARD –** Small parts. Not for Children under 3 years.

⚠ **ATTENTION !** **RISQUE D'ÉTOUFFEMENT –** Contient de petits éléments. Ne convient pas aux enfants de moins de 3 ans.

⚠ **ADVERTENCIA:** **PELIGRO DE ASFIXIA –** Contiene piezas pequeñas. No conveniente para niños menores de 3 años.

HOW TO INSTALL BATTERIES / INSTALLATION DES PILES / INSTALACIÓN DE LAS PILAS

1. CONTROLLER / RADIOCOMMANDE / CONTROL

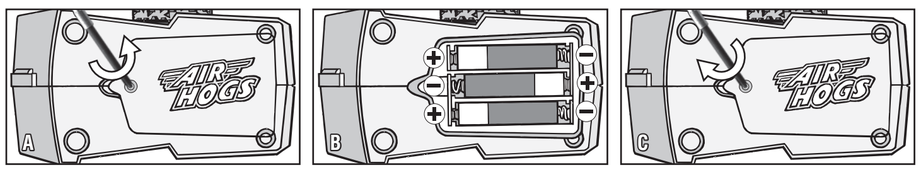

2. VEHICLE / VÉHICLE / VEHÍCULO

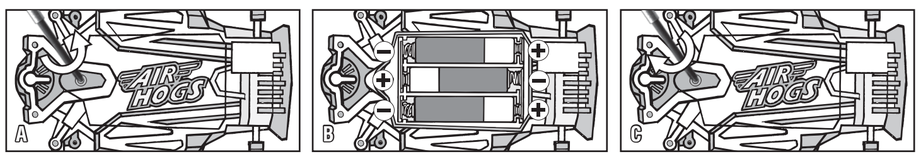

EN **1.** Open the battery door with a screwdriver **(A)**. **2.** If used batteries are present, remove these batteries from the unit by pulling up on one end of each battery. DO NOT remove or install batteries using sharp or metal tools. **3.** Install new batteries as shown in the polarity diagram (+/-) inside the battery compartment **(B)**. **4.** Replace battery door securely **(C)**. **5.** Check your local laws and regulations for correct recycling and/or battery disposal.

FR **1.** Ouvrir le compartiment des piles à l'aide d'un tournevis **(A)**. **2.** Si des piles utilisées se trouvent dans l'unité, les retirer en tirant sur chacune d'elles. Ne pas utiliser d'objet pointu ou métallique pour extraire ou installer les piles. **3.** Placer les nouvelles piles comme indiqué sur le schéma de polarité (+/-) à l'intérieur du compartiment des piles **(B)**. **4.** Bien refermer le couvercle du compartiment **(C)**. **5.** Consulter la législation locale concernant le recyclage et/ou l'élimination des piles afin de les jeter correctement.

ES **1.** Abre el compartimento de las pilas con un desarmador **(A)**. **2.** Si encuentras pilas usadas, retíralas tirando de un extremo de cada pila. No uses herramientas puntiagudas o metálicas para extraer o instalar las pilas. **3.** Instala las nuevas pilas tal como se ilustra en el diagrama de polaridad (+/-) situado en el interior del compartimento de pilas **(B)**. **4.** Vuelve a colocar la tapa del compartimento **(C)**. **5.** Infórmate sobre las leyes y reglamentos locales para el correcto reciclaje y/o desecho de pilas.

HOW TO DRIVE YOUR HYPER ACTIVES 5™ / UTILISATION DU VÉHICULE HYPER ACTIVES 5™ / CÓMO CONDUCIR EL VEHÍCULO HYPER ACTIVES 5™

1. LOCKING ON / VERROUILLAGE / EMPAREJAMIENTO

EN **1.** Turn remote ON. **2.** Turn vehicle ON. **NOTE:** This process is called "locking on" the signal between remote and vehicle. Red power lights on vehicle and remote should be solid, if flashing, turn each OFF and ON again.*

FR **1.** Placer l'interrupteur de la radiocommande sur ON. **2.** Placer l'interrupteur du véhicule sur ON. **REMARQUE** : Cette procédure permet de « verrouiller » le signal entre la radiocommande et le véhicule. Les voyants rouges d'alimentation du véhicule et de la radiocommande doivent s'allumer fixement. S'ils clignotent, éteindre et rallumer les deux éléments.*

ES **1.** Pon el control en ON. **2.** Pon el vehículo en ON. **NOTA**: Este proceso se conoce como "emparejamiento" entre la señal del control y del vehículo. Las luces de encendido tanto en el vehículo como en el control deberán ser de color rojo intenso; si parpadean, apágalos y vuelve a encenderlos.*

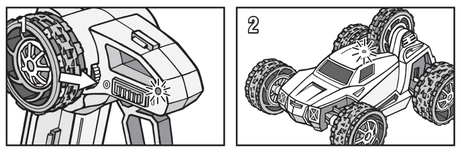

2. DIRECTIONAL CONTROL / COMMANDES DE DIRECTION / CONTROL DE DIRECCIÓN

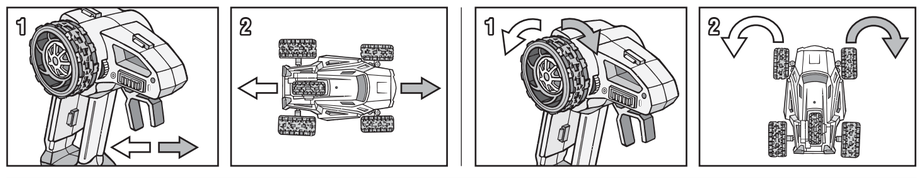

3. FLIP / RETOURNEMENT / GIRA

EN If vehicle is flipped upside down, it can be driven with full control upside down on top wheel or upright itself by using directional controls of the remote.

FR Si le véhicule se retourne, il reste parfaitement contrôlable sur trois roues. Il est également possible de le remettre en position en utilisant les commandes de direction sur la radiocommande.

ES Si el vehículo se voltea, se desplazará sobre 3 ruedas o podrás utilizar los controles de dirección para colocarlo en su posición original.

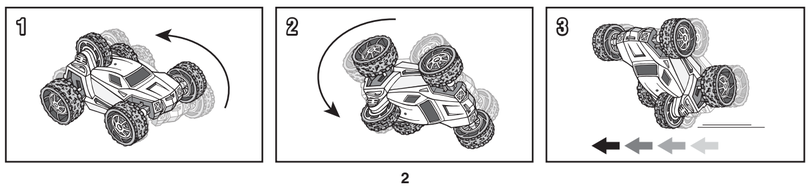

4. TRIM ADJUSTMENT / RÉGLAGE DE LA COMPENSATION / CÓMO AJUSTAR LA NIVELACIÓN

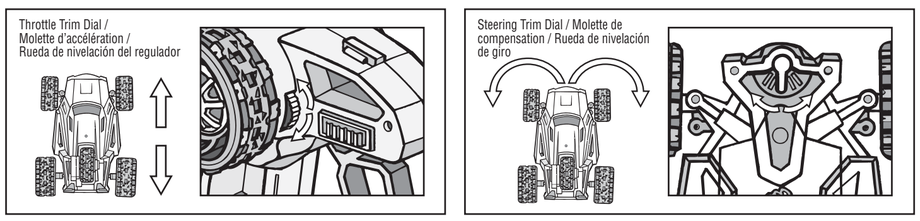

EN ***NOTE**: If more than one Hyper Actives 5™ is being played with, each player must individually "lock on" with his remote/vehicle "one at a time" to avoid "cross matching" with another player's remote/vehicle. FR ***REMARQUE** : Si plusieurs Hyper Actives 5™ sont utilisés, les joueurs doivent verrouiller leur radiocommande et leur véhicule chacun leur tour, afin d'éviter les verrouillages croisés. ES ***NOTA**: Si se juega con más de un Hyper Actives 5™, cada usuario deberá emparejar su control y vehículo de forma individual y "uno después de otro" para evitar "emparejamientos cruzados" con los controles y vehículos de otros jugadores.

For **"TROUBLESHOOTING"** questions and solutions, please visit our website: /
En cas de problème, consulter la section « **DÉPANNAGE** » du site Internet sur : /
Si tienes alguna pregunta o necesitas solucionar algún problema, visita nuestra página web de **SOLUCIÓN DE PROBLEMAS**:
www.airhogs.com

EN **NOTE:** If normal function of the product is disturbed or interrupted, strong electro-magnetic interference may be causing the issue. To reset product, turn it completely off, then turn it back on. If normal operation does not resume, move the product to another location and try again. To ensure normal performance, change the batteries, as low batteries may not allow full function. FR **REMARQUE :** de fortes interférences électromagnétiques peuvent perturber ou interrompre le fonctionnement normal du produit. Pour le réinitialiser, l'éteindre complètement et le rallumer. Si le produit ne fonctionne toujours pas normalement, changer de lieu d'utilisation et réessayer. Des piles faibles peuvent empêcher le produit de fonctionner correctement. Pour des performances optimales, remplacer les piles. ES **NOTA:** Importantes interferencias electromagnéticas pueden perturbar el funcionamiento normal del producto. Para reiniciarlo, apáguelo y vuelva a encenderlo. Si el producto sigue sin funcionar normalmente, cambie de zona de uso y vuelva a intentarlo. Las pilas usadas pueden impedir que el vehículo funcione de manera correcta. Para un rendimiento óptimo, cambie las pilas.

EN **Safety Precautions:** - Keep hands, hair and loose clothing away from the wheels when power switch is turned ON. - Turn off controller and vehicle when not in use. - Remove battery(s) from controller and vehicle when not in use. - Parental guidance is recommended. - Keep your vehicle in your sight so that you can supervise it all the time. - New alkaline batteries are recommended to obtain maximum performance. - Users should keep strict accordance with the instruction manual while operating the product. FR **Mesures de sécurité :** - Maintenir les mains, cheveux et vêtements amples à l'écart des roues lorsque l'interrupteur est placé sur ON. - Éteindre la radiocommande et le véhicule lorsqu'ils ne sont pas utilisés. - Retirer les piles de la radiocommande et du véhicule lorsqu'ils ne sont pas utilisés. - La surveillance des parents est recommandée. - Toujours garder le véhicule dans le champ de vision pour le surveiller à tout moment. - Pour des performances optimales, il est recommandé d'utiliser des piles alcalines neuves. - Les utilisateurs du produit doivent scrupuleusement respecter les consignes de ce mode d'emploi. ES **Instrucciones de seguridad:** - Mantenga las manos, el pelo y la ropa alejados de las ruedas cuando el interruptor esté en ON (encendido). - Apague el control cuando no se vaya a utilizar el vehículo. - Retire las pilas del control cuando no se vaya a utilizar. - Se recomienda la supervisión de un adulto. - No pierda de vista el vehículo para que pueda mantenerse bajo control en todo momento. - Se recomienda el uso de pilas alcalinas nuevas a fin de obtener el máximo rendimiento. - Los usuarios del producto deben seguir todas las recomendaciones de esta guía de instrucciones.

EN **Note:** - Parental guidance is recommended when installing or replacing batteries. - Under the environment with electrostatic discharge, the toy may malfunction and require user to reset the toy. FR **Remarque :** - Il est recommandé aux parents d'aider les enfants lors de l'installation et du remplacement des piles. - Les décharges électrostatiques peuvent perturber le fonctionnement du jouet et conduire l'utilisateur à le réinitialiser. ES **Nota:** - Se recomienda contar con la ayuda de un adulto a la hora de instalar o cambiar la batería. - El juguete puede experimentar problemas de funcionamiento si sufre una descarga de electricidad estática. En ese caso, será necesario reiniciarlo.

EN **Special Note to Adults:** In the event of any damage, the toy must not be used with the controller until the damage has been repaired. - This toy is not intended for children under 3 years old. - This toy must only be used with the recommended controller. FR **Note à l'attention des adultes :** En cas de dégât, ne jamais utiliser le jouet avec la radiocommande tant que ce dégât n'aura pas été réparé. - Ce jouet ne convient pas aux enfants de moins de 3 ans. - Ce jouet ne doit être utilisé qu'avec la radiocommande recommandée. ES **Notas para adultos:** Si el juguete presenta algún desperfecto, no se debe utilizar junto con el control hasta que los daños se hayan subsanado. - Este juguete no es apto para menores de 3 años. - El juguete debe usarse únicamente con el control recomendado.

EN **Care and Maintenance:** - Always remove batteries from the toy when it is not being used for a long period of time. - Wipe the toy gently with a clean damp cloth. - Keep the toy away from direct heat. - Do not submerge the toy in water. This can damage the electronic assemblies. FR **Entretien et maintenance :** - Toujours retirer les piles lorsque le jouet n'est pas utilisé pendant une longue période. - Nettoyer délicatement le jouet avec un chiffon humide et propre. - Conserver le jouet à l'écart de toute source de chaleur. - Ne pas plonger le jouet dans l'eau ; les composants électroniques risqueraient d'être endommagés. ES **Cuidado y mantenimiento:** - Retire las pilas del juguete si no piensa utilizarlo durante un período largo de tiempo. - Limpie el juguete cuidadosamente con un paño limpio y húmedo. - No exponga el juguete a fuentes de calor. - No sumerja el juguete en agua. De lo contrario, los componentes electrónicos podrían sufrir daños.

EN **BATTERY SAFETY INFORMATION:** - Requires 6 x 1.5 V AAA alkaline batteries (not included). - Batteries are small objects. - Replacement of batteries must be done by adults. - Follow the polarity (+/-) diagram in the battery compartment. - Promptly remove dead batteries from the toy. - Dispose of used batteries properly. - Remove batteries for prolonged storage. - Only batteries of the same or equivalent type as recommended are to be used. - DO NOT incinerate used batteries. - DO NOT dispose of batteries in fire, as batteries may explode or leak. - DO NOT mix old and new batteries or types of batteries (i.e. alkaline/standard). - DO NOT use rechargeable batteries. - DO NOT recharge non-rechargeable batteries. - DO NOT short-circuit the supply terminals. FR **INFORMATIONS DE SÉCURITÉ CONCERNANT LES PILES :** Fonctionne avec 6 piles alcalines AAA 1,5 V (non fournies). - Les piles sont de petits objets. - Le remplacement des piles doit être effectué par un adulte. - Respecter le schéma de polarité (+/-) du compartiment des piles. - Retirer immédiatement toute pile épuisée du jouet. - Jeter correctement les piles épuisées. - Retirer les piles du jouet en cas d'inutilisation prolongée. - N'utiliser que des piles d'un même type ou d'un type équivalent à celui recommandé. - NE PAS incinérer les piles épuisées. - NE PAS jeter les piles au feu ; elles pourraient exploser ou fuir. - NE PAS mélanger des piles neuves et des piles épuisées, ou des piles de types différents (ex : alcalines/standard). - NE PAS utiliser de piles rechargeables. - NE PAS recharger des piles non rechargeables. - NE PAS court-circuiter les bornes d'alimentation.
ES **INFORMACIÓN DE SEGURIDAD DE LA BATERÍA:** - Requiere 6 pilas alcalinas de 1,5 V y formato AAA (no incluidas). - Recuerde que las pilas son objetos pequeños. - Pida ayuda a un adulto para cambiar las pilas. - Siga las instrucciones de polaridad (+ / -) que aparecen en el compartimento de las pilas. - Retire rápidamente las pilas una vez gastadas. - Las pilas usadas deben desecharse de forma adecuada. - Retire las pilas si va a guardar el juguete durante un período de tiempo prolongado. - Utilice únicamente pilas del tipo recomendado o de un tipo equivalente. - NO exponga las pilas usadas al fuego. - NO deseche las pilas usadas quemándolas, ya que podrían explotar o desprender productos químicos. - NO mezcle pilas nuevas y viejas, ni mezcle pilas de tipos distintos (p. ej. alcalinas y normales). - NO utilice pilas recargables. - NO intente recargar pilas no recargables. - NO cortocircuite las terminales de corriente.