注 記

1. 技術標準88P301適用。

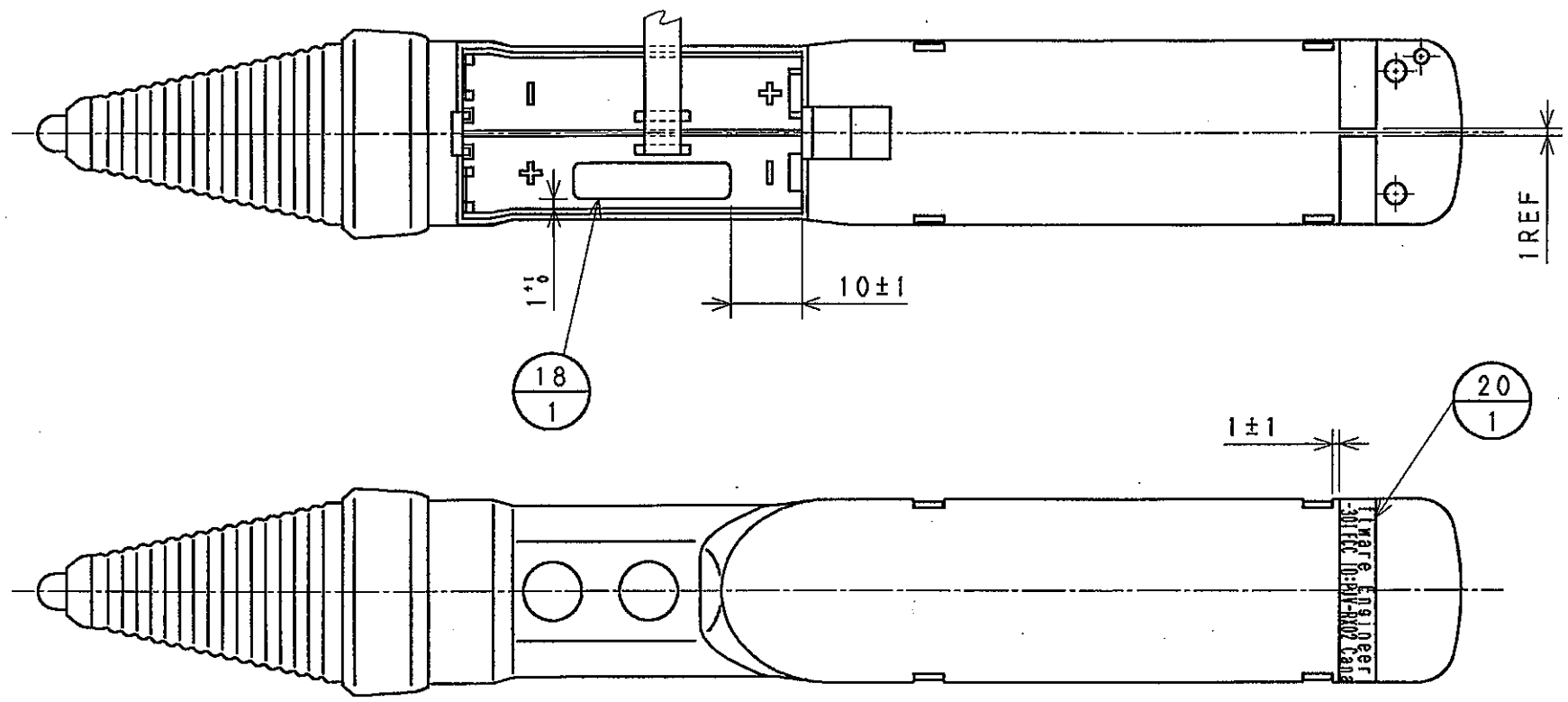

改訂			
SYM	CHG. BY/DATE	CHK. BY/DATE	XCN NO.
K 1			
生産用発行			

項目	部番	記事	個数
20	96CE[redacted]	LABEL END TAPE	1
18	96CE[redacted]	LABEL PEN	1

SUZUKA FUJIXEROX®

この図面およびこの中に含まれる情報の所有権は鈴鹿富士ゼロックス(株)に属する。鈴鹿富士ゼロックス(株)の事前の許可文書なくして鈴鹿富士ゼロックス(株)の物品の製造以外の目的に、この図面を複写、複製および使用してはならない。

普通公差		
をこえ	以下	公差値
	50	±---
50	120	±---
120	250	±---
250	500	±---
		±
角度公差		±---

部品名: PEN-FINAL ASSY US1

部番: K 1

DWG A2 SIZE

SHT. 1 OF 1

CLA

承認	検図	検図	設計	製図	材質	仕上程度	尺度
SFX SIEMC 01.12.26 飯村		SFX SIEMC 01.12.26 今井	SFX SIEMC 01.12.26 中島	SFX SIEMC 01.12.26 中島	スペックNO. ---	--- ✓	--/--
					処理 スペックNO.---	旧部番 ---	
						参考部番---	

A2-02