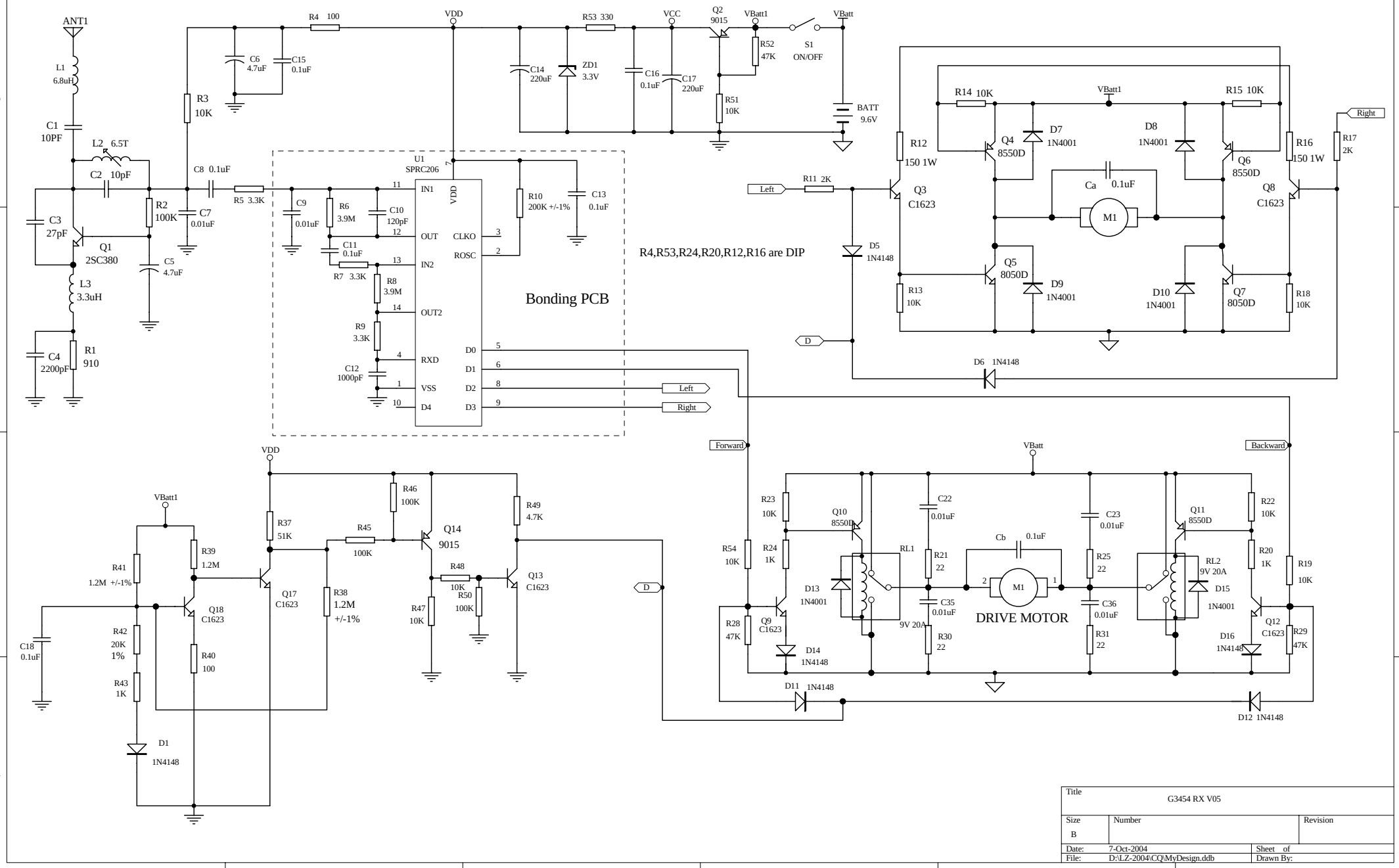
ANT1
L1 6.8uH
C1 10PF
L2 6.5T
C2 10pF
C3 27pF
Q1 2SC380
L3 3.3uH
C4 2200pF
R1 910
R2 100K
C5 4.7uF
R3 10K
C6 4.7uF
C15 0.1uF
C7 0.01uF
C8 0.1uF
R4 100
R5 3.3K
VDD
U1 SPRC206
IN1
OUT
IN2
OUT2
RXD
VSS
D4
CLKO
ROSC
D0
D1
D2
D3
C9 0.01uF
R6 3.9M
C10 120pF
C11 0.1uF
R7 3.3K
R8 3.9M
R9 3.3K
C12 1000pF
R10 200K +/-1%
C13 0.1uF
Bonding PCB
R4,R53,R24,R20,R12,R16 are DIP
Left
Right
R53 330
C14 220uF
ZD1 3.3V
C16 0.1uF
C17 220uF
VCC
Q2 9015
VBatt1
R52 47K
R51 10K
S1 ON/OFF
VBatt
BATT 9.6V
R11 2K
D5 1N4148
D
R12 150 1W
Q3 C1623
R13 10K
R14 10K
R15 10K
Q4 8550D
D7 1N4001
D8 1N4001
Q6 8550D
Ca 0.1uF
M1
Q5 8050D
D9 1N4001
D10 1N4001
Q7 8050D
R16 150 1W
R17 2K
Q8 C1623
R18 10K
D6 1N4148
Forward
Backward
R37 51K
R46 100K
R45 100K
Q14 9015
R49 4.7K
R48 10K
R50 100K
R47 10K
Q13 C1623
Q17 C1623
R38 1.2M +/-1%
R41 1.2M +/-1%
R39 1.2M
Q18 C1623
R42 20K 1%
R40 100
R43 1K
C18 0.1uF
D1 1N4148
R23 10K
R24 1K
R54 10K
Q10 8550D
RL1
D13 1N4001
Q9 C1623
R28 47K
D14 1N4148
C22 0.01uF
R21 22
C35 0.01uF
R30 22
Cb 0.1uF
M1
DRIVE MOTOR
C23 0.01uF
R25 22
C36 0.01uF
R31 22
Q11 8550D
RL2 9V 20A
D15 1N4001
D16 1N4148
R22 10K
R20 1K
R19 10K
Q12 C1623
R29 47K
D11 1N4148
D12 1N4148
Title
G3454 RX V05
Size
B
Number
Revision
Date: 7-Oct-2004
Sheet of
File: D:\LZ-2004\CQ\MyDesign.ddb
Drawn By: