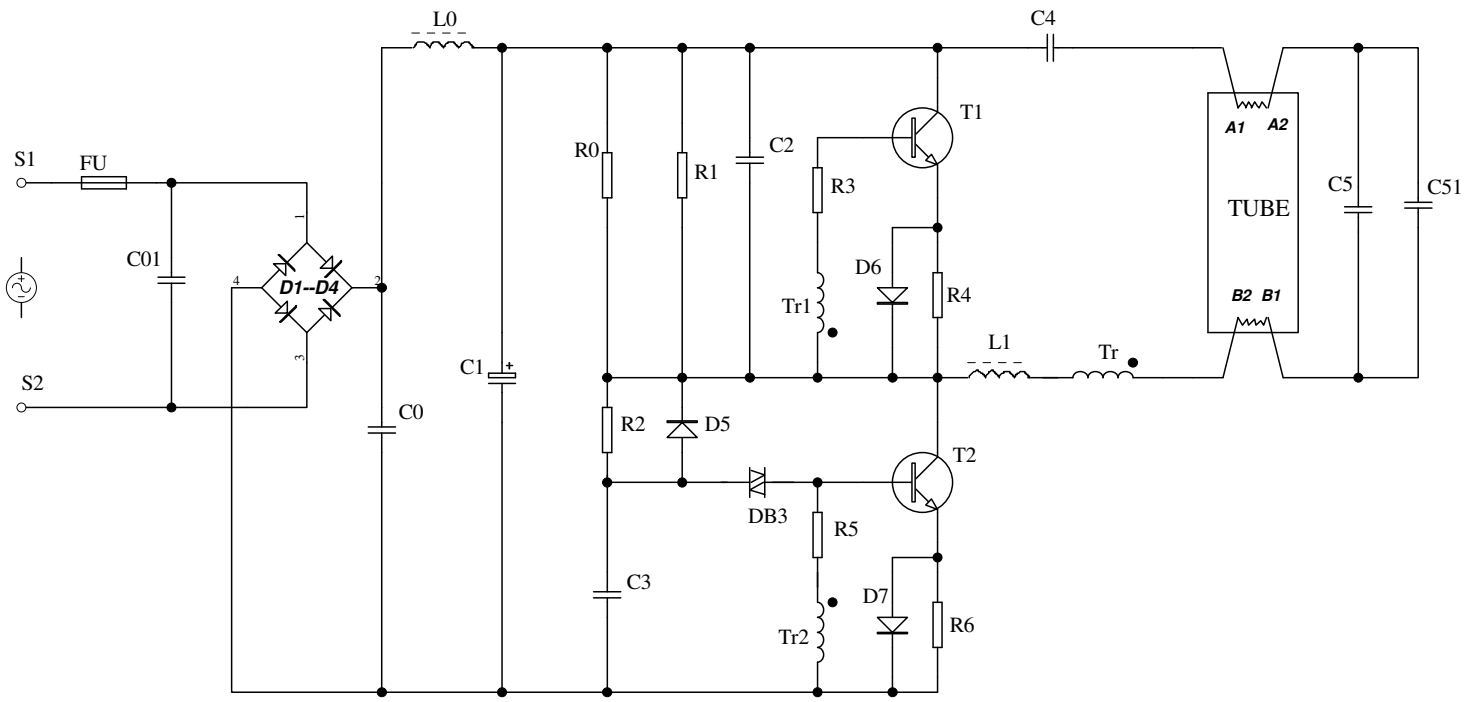
S1
FU
S2
C01
D1--D4
L0
C0
C1
R0
R1
R2
D5
C2
C3
R3
Tr1
T1
D6
R4
DB3
R5
Tr2
T2
D7
R6
L1
Tr
C4
A1
A2
TUBE
B2
B1
C5
C51