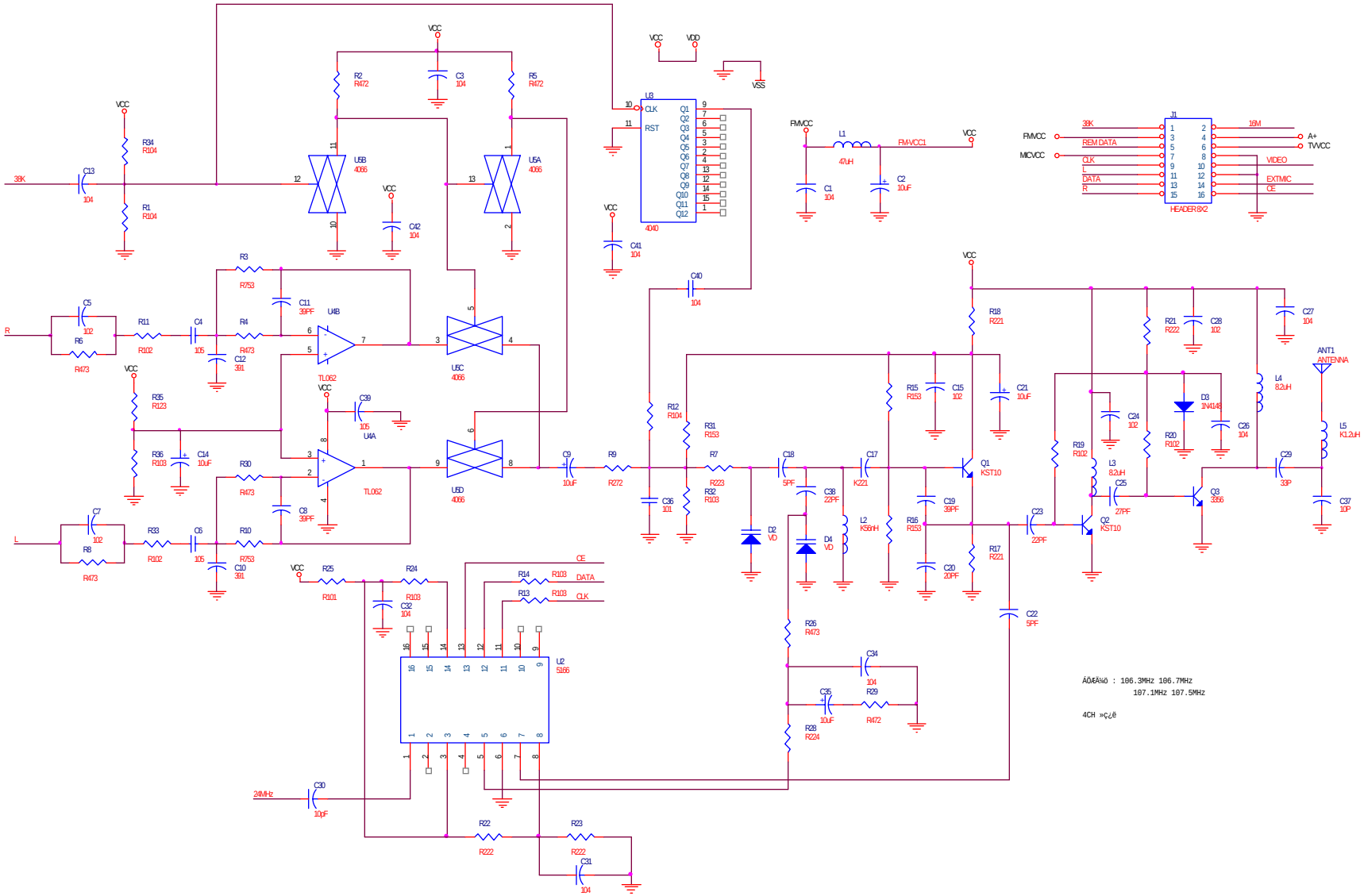
VCC
VDD
VSS
R2 R472
C3 104
R5 R472
R34 R104
R1 R104
39K
C13 104
U6B 4066
U5A 4066
C42 104
U8
CLK
RST
Q1
Q2
Q3
Q4
Q5
Q6
Q7
Q8
Q9
Q10
Q11
Q12
4040
C41 104
FMVCC
L1 47uH
FMVCC1
C1 104
C2 10uF
J1
HEADER 8X2
REM DATA
CLK
DATA
R
MICVCC
16M
A+
TVVCC
VIDEO
EXTMIC
CE
R3 R753
C11 39PF
U4B
TL062
C5 102
R6 R473
R11 R102
C4 105
R4 R473
C12 391
U6C 4066
C40 104
R35 R123
C39 105
U4A
R36 R103
C14 10uF
R30 R473
C8 39PF
U6D 4066
C9 10uF
R9 R272
R12 R104
R31 R153
R7 R223
R32 R103
C36 101
C18 5PF
C38 22PF
C17 K221
D2 VD
D4 VD
L2 K56nH
R18 R221
R15 R153
C15 102
C21 10uF
Q1 KST10
C19 39PF
R16 R153
C20 20PF
R17 R221
C23 22PF
C22 5PF
R21 R222
C28 102
C27 104
ANT1 ANTENNA
L4 8.2uH
D3 1N4148
C26 104
C24 102
R19 R102
L3 8.2uH
C25 27PF
R20 R102
Q2 KST10
Q3 3866
C29 33P
L5 K1.2uH
C37 10P
C7 102
R8 R473
R33 R102
C6 105
R10 R753
C10 391
R25 R101
R24 R103
C32 104
R14 R103
R13 R103
DATA
CLK
U2 5166
R26 R473
C34 104
C35 10uF
R29 R472
R28 R224
24MHz
C30 10pF
R22 R222
R23 R222
C31 104
ÁÕÆÃ½ô : 106.3MHz 106.7MHz
107.1MHz 107.5MHz
4CH »¢¿ë