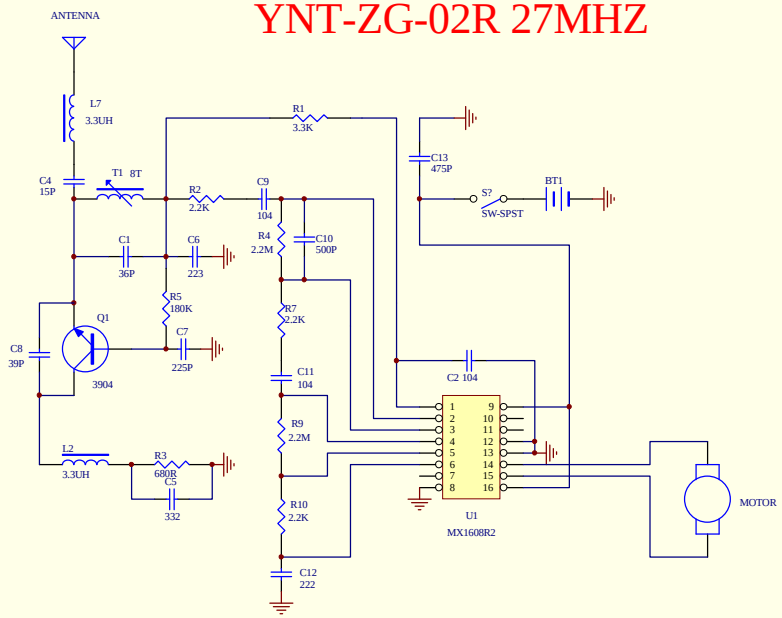YNT-ZG-02R 27MHZ