Explosionsansicht

beyerdynamic

Nur für Nullserie !!

2012-07-19	Hildenbrand

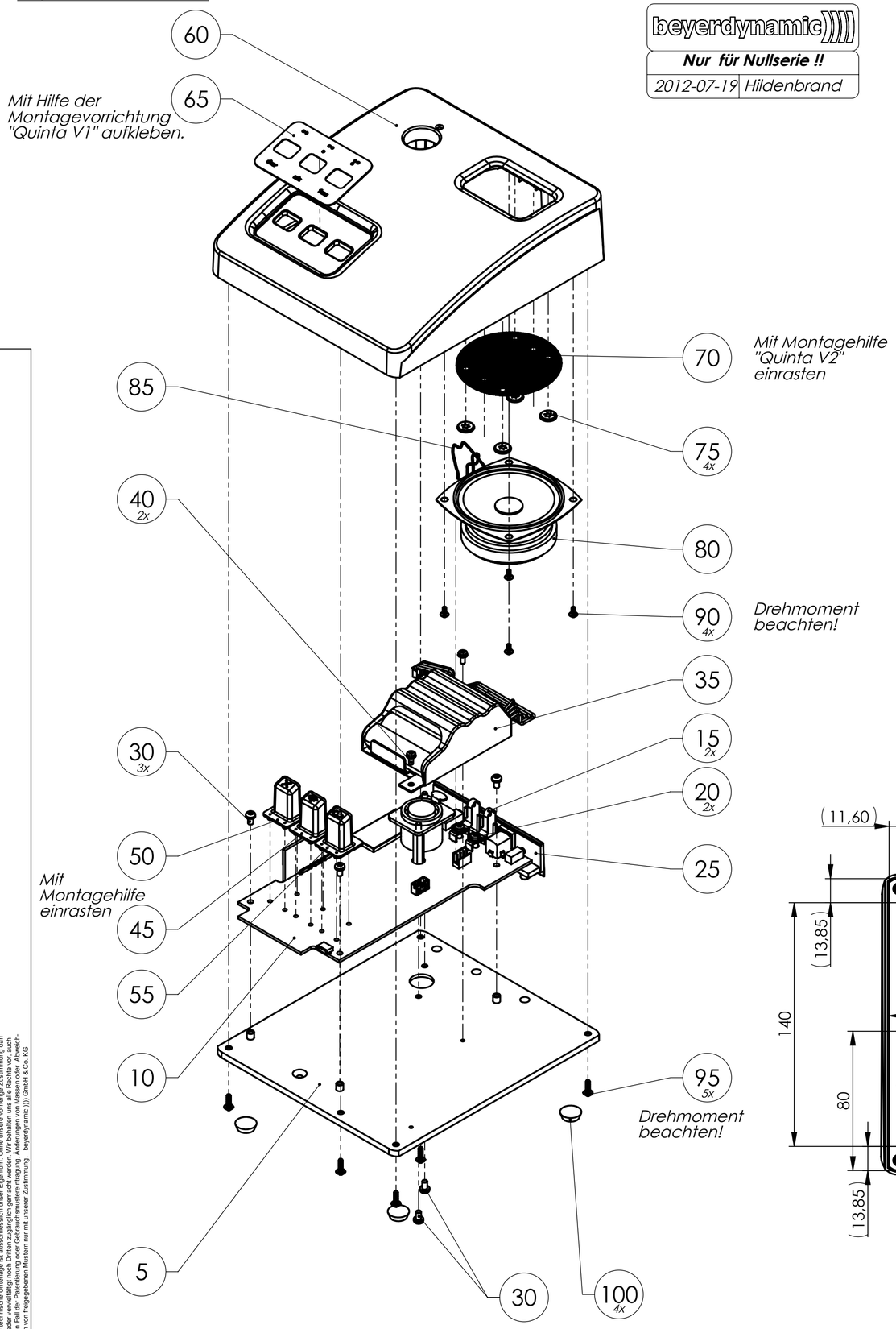

Quinta MU23 Präsident

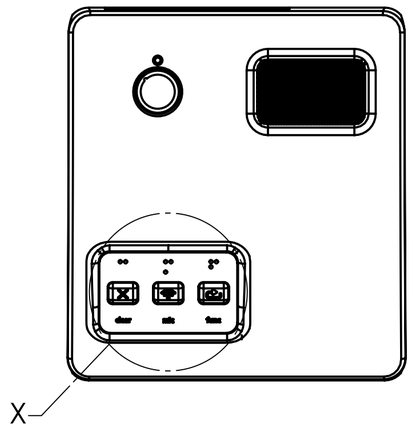

Quinta MU22 Doppeldelegierter

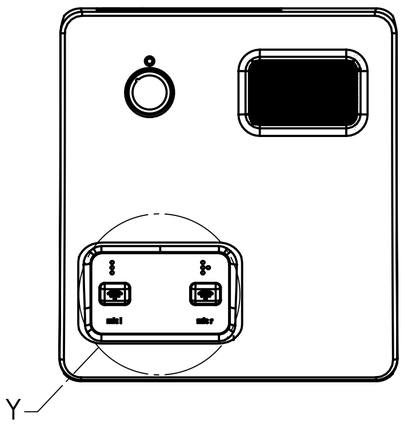

Quinta MU21 Delegierter

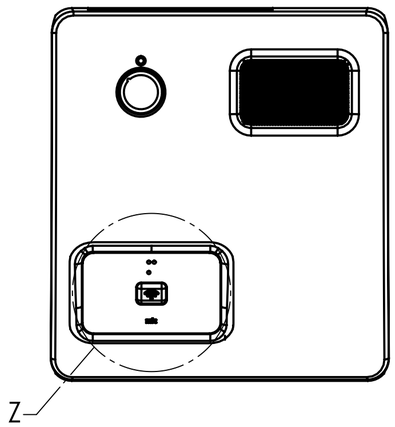

DETAIL X 1 : 1

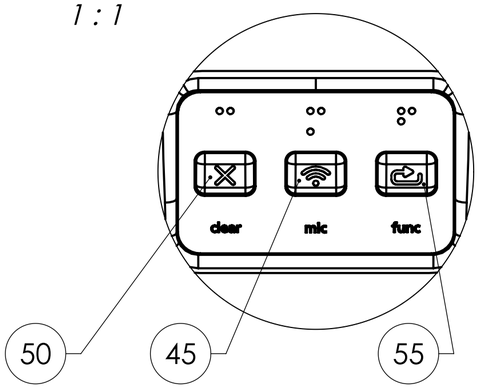

DETAIL Y 1 : 1

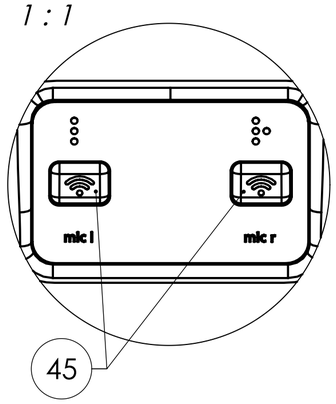

DETAIL Z 1 : 1

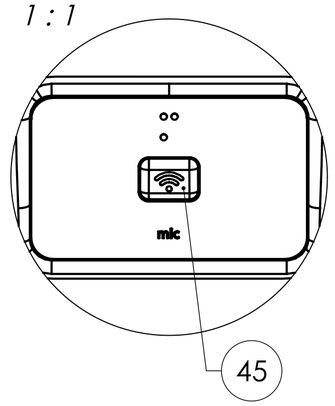

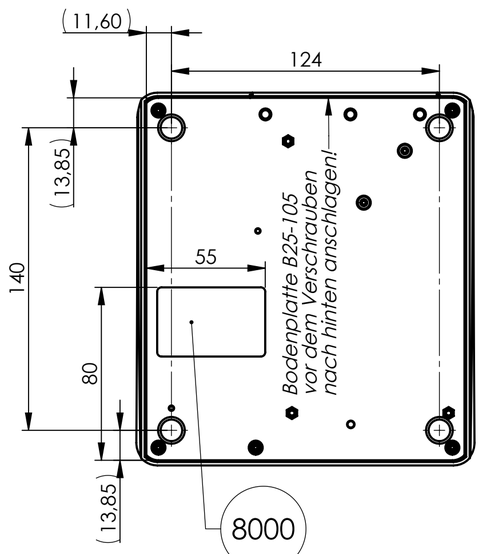

Bedruckt nach BN35-816 je nach Variante

Aufkleber Platinen-ID hinzufügen

ISO-Ansicht
M 1:2

Bezeichnung	EDV-Nr.	EDV-Schlüssel	Bemerkung
Quinta MU21	723959		Deligierten-Sprechstelle
Quinta MU22	723940		Doppeldeligierten-Sprechstelle
Quinta MU23	723932		Präsident-Sprechstelle

Ausg.	Änderung	Datum	Name
1	-	-	-

Freimasstoleranz: DIN ISO 2768 mH

Passmasse in µm

2012	Tag	Name
Bearb.		
Gepr.		

H-SL-Bezeichnung

Blattformat: DIN A2

Solid Works

Sprechstelle

Quinta MU2*

Ersatz für: SK735

Stück-gewicht:

Massstab: 1:2

beyerdynamic

Diese technische Unterlage ist ausschliesslich unser Eigentum. Ohne unsere vorherige Zustimmung darf sie weder vervielfältigt noch Dritten zugänglich gemacht werden. Wir behalten uns alle Rechte vor, auch für den Fall der Patentierung oder Gebrauchsmustereintragung. Änderungen von Massen oder Abweichungen von freigegebenen Mustern nur mit unserer Zustimmung. beyerdynamic)))) GmbH & Co. KG