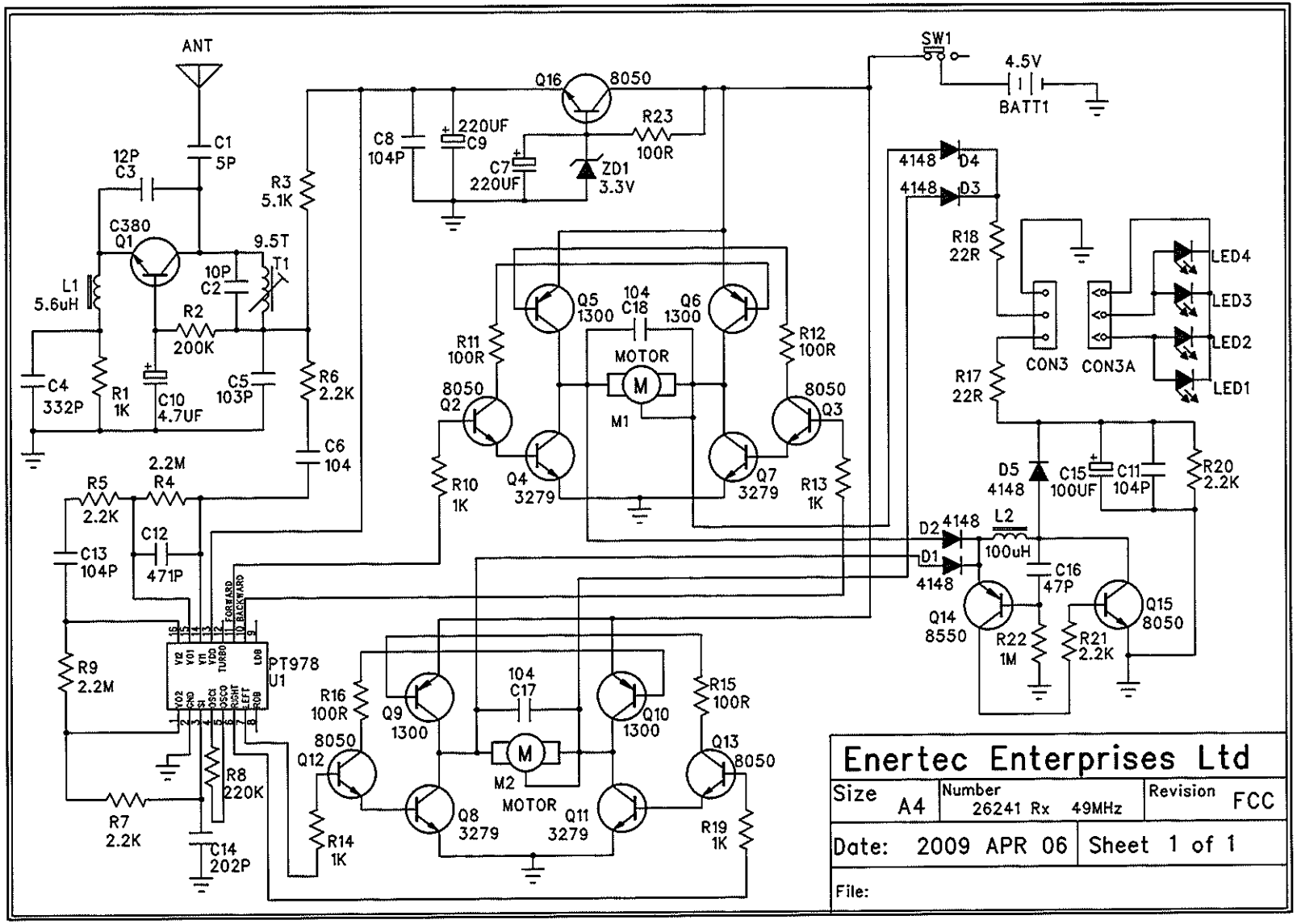
ANT
C1
5P
12P
C3
C380
Q1
L1
5.6uH
9.5T
T1
10P
C2
R2
200K
C4
332P
R1
1K
C10
4.7UF
C5
103P
R6
2.2K
C6
104
R3
5.1K
C8
104P
220UF
C9
C7
220UF
Q16
8050
R23
100R
ZD1
3.3V
SW1
4.5V
BATT1
4148
D4
4148
D3
R18
22R
R17
22R
CON3
CON3A
LED4
LED3
LED2
LED1
Q5
1300
104
C18
Q6
1300
R11
100R
R12
100R
MOTOR
M
M1
8050
Q2
8050
Q3
Q4
3279
Q7
3279
R10
1K
R13
1K
D5
4148
C15
100UF
C11
104P
R20
2.2K
D2
4148
L2
100uH
D1
4148
C16
47P
Q14
8550
R22
1M
R21
2.2K
Q15
8050
2.2M
R4
R5
2.2K
C12
471P
C13
104P
R9
2.2M
PT978
U1
FORWARD
BACKWARD
R8
220K
R7
2.2K
C14
202P
R16
100R
Q9
1300
104
C17
Q10
1300
R15
100R
8050
Q12
M
M2
MOTOR
Q13
8050
Q8
3279
Q11
3279
R14
1K
R19
1K
Enertec Enterprises Ltd
Size A4
Number 26241 Rx 49MHz
Revision FCC
Date: 2009 APR 06
Sheet 1 of 1
File: