2623摇控车发射原理图（49M）

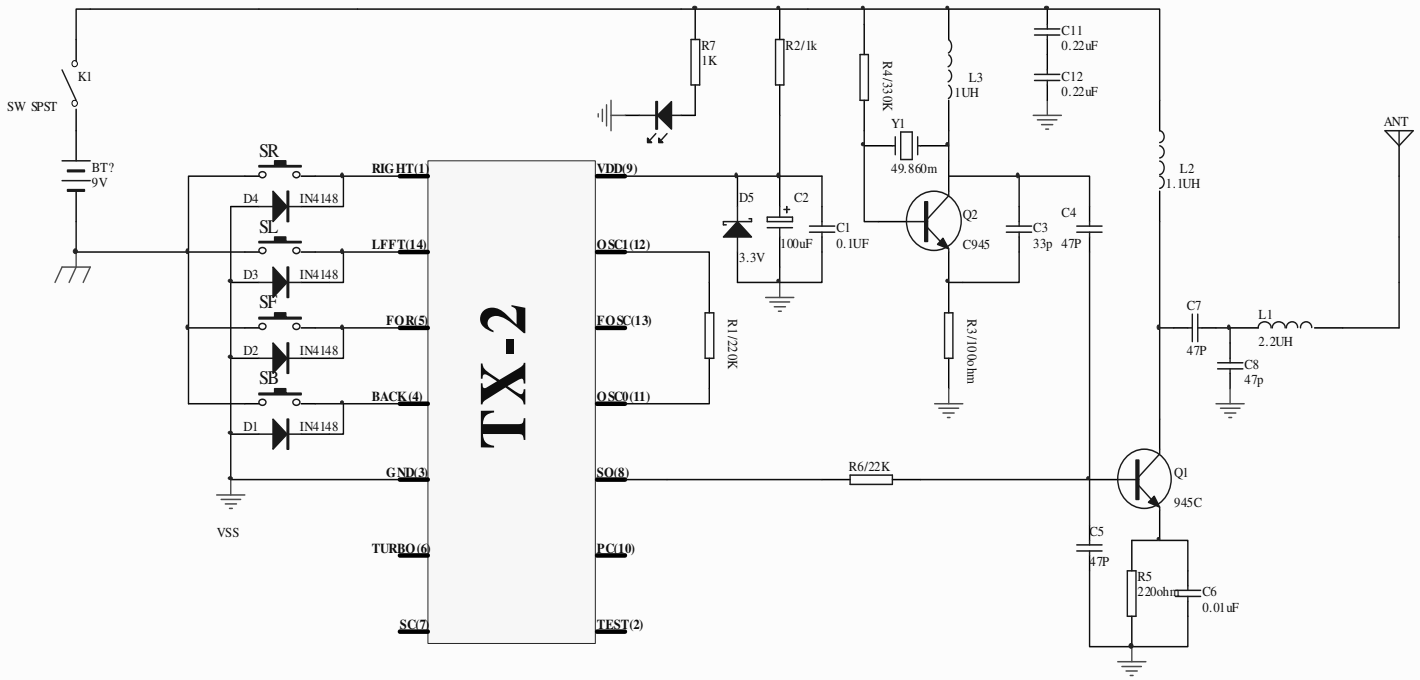

Title		
Size B	Number 4.5寸摇控车发射原理图（49M）	Revision A-3
Date: 11-Mar-2008	Sheet of	
File: D:\于超工程文件\2623摇控车\TX-2发射原理图(49M).ddb		