2623摇控车发射原理图（27M）

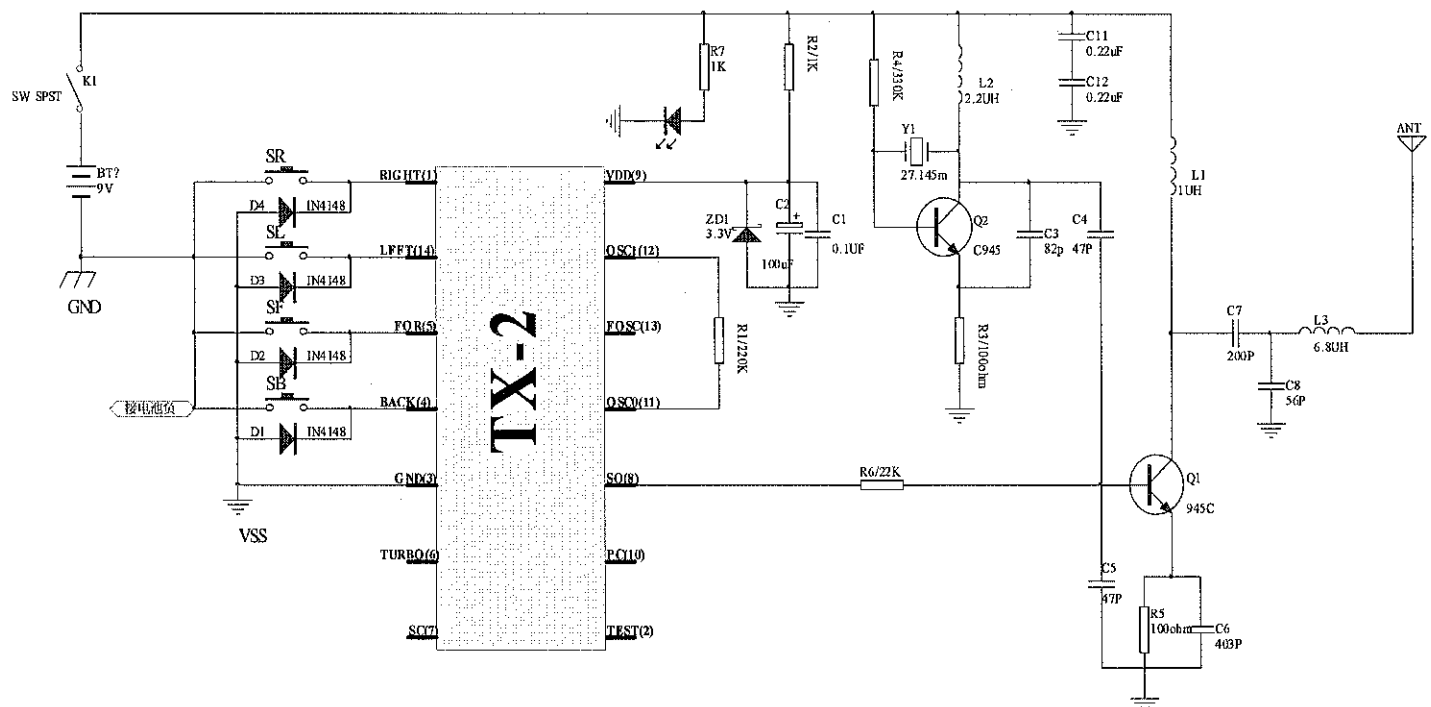

Title		
Size B	Number 2623摇控车发射原理图（27M）	Revision A-4
Date: 8-Mar-2008		Sheet of
File: D:\王超工程文件\2623摇控车\TX-2发射原理图(27M).ddb		