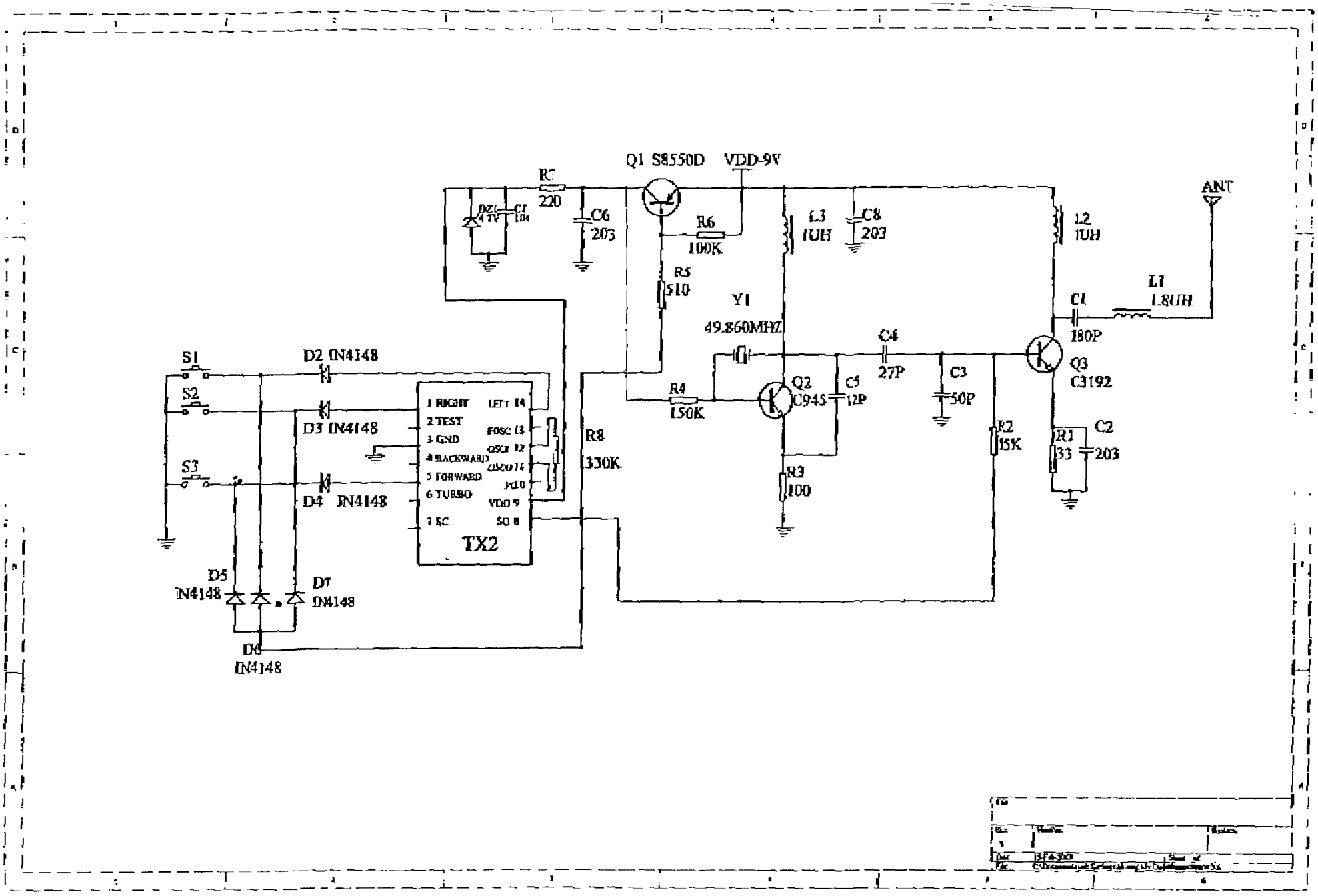
Q1 S8550D
VDD-9V
R7
220
C6
203
R6
100K
R5
510
L3
1UH
C8
203
L2
1UH
ANT
L1
1.8UH
C1
180P
Y1
49.860MHZ
C4
27P
C3
50P
Q3
C3192
Q2
C945
C5
12P
R4
150K
R3
100
R2
15K
R1
33
C2
203
R8
330K
S1
S2
S3
D2 IN4148
D3 IN4148
D4 IN4148
D5
IN4148
D7
IN4148
D6
IN4148
1 RIGHT
2 TEST
3 GND
4 BACKWARD
5 FORWARD
6 TURBO
7 SC
LEFT 14
FOSC 13
OSCI 12
OSCO 11
PCD
VDD 9
SO 8
TX2